MICRO SWITCH
FREEPORT, ILLINOIS, U.S.A.
A DIVISION OF HONEYWELL
FED. MFG. CODE 91929

SWITCH-TOGGLE

CATALOG LISTING
102TL1 SERIES
CHART 2

THIS DRAWING COVERS A PROPRIETARY ITEM AND IS THE PROPERTY OF MICRO SWITCH, A DIVISION OF HONEYWELL. THIS DRAWING IS NOT TO BE COPIED OR USED WITHOUT THE APPROVAL OF MICRO SWITCH.

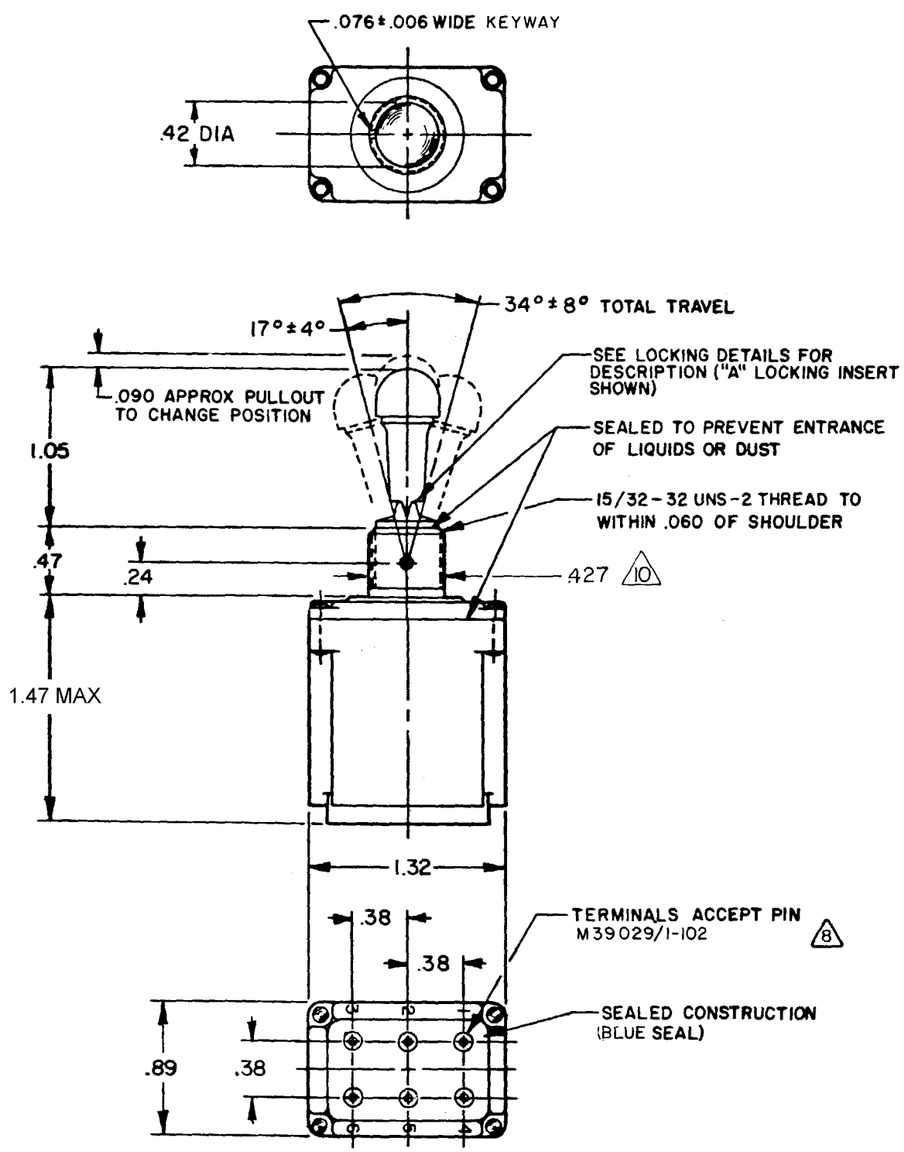

MILITARY STANDARD NUMBER (6)	CATALOG LISTING (6)	AVAILABLE LOCKING COMBINATIONS FOR CONFIGURATION SEE LETTERED DETAILS	(7) CIRCUIT MADE WITH TOGGLE LEVER IN: KEYWAY SIDE (1-2, 4-5)	CENTER (1-2, 4-5)	OPPOSITE KEYWAY (2-3, 5-6)	CURRENT CAPACITY (AMPS) RESISTIVE LOAD DC VOLTS 28	125	250	AC VOLTS 125	250	LAMP LOAD 28 VDC	125 VAC	INDUCTIVE LOAD 28 VDC	125 VAC
MS27782-21	102TL1-1	A,B,D,E,F,G,H,J,K,L,M,N,P	ON	OFF	ON	20	.75	.5	15	6	7	4	15	15
MS27782-22	102TL1-2	D,F,G	OFF	NONE	ON									
MS27782-23	102TL1-3	D,F,G	ON	NONE	ON									
MS27782-24	102TL1-21	E,F,K,M	NONE	OFF	ON									
MS27782-33	102TL1-31	E,F,K,M	NONE	ON	ON									
MS27782-29	102TL1-4	F	MOM OFF	NONE	ON	18	.75	.5	11	6	5	2	10	8
MS27782-31	102TL1-5	E,F,K,L,M,N	MOM ON	OFF	ON									
MS27782-30	102TL1-6	F	MOM ON	NONE	OFF									
MS27782-27	102TL1-7	E,L,N	MOM ON	OFF	MOM ON									
MS27782-26	102TL1-8	F	MOM ON	NONE	ON									
MS27782-32	102TL1-51	E	NONE	ON	MOM ON									
MS27782-28	102TL1-61	E	MOM ON	OFF	NONE									

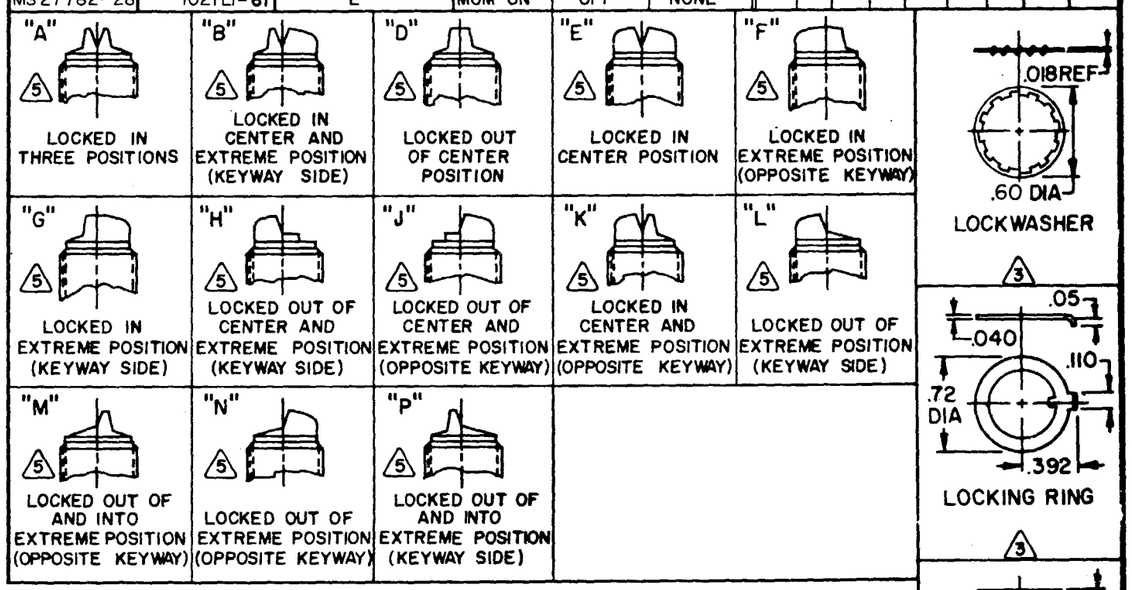

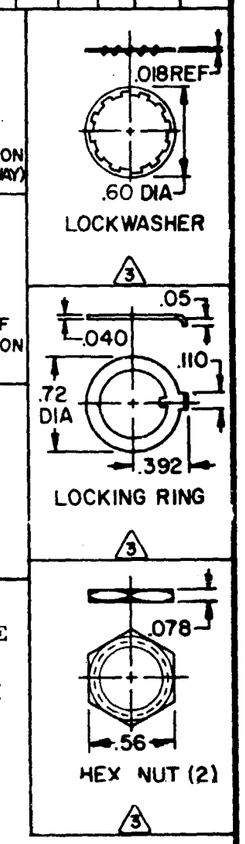

NOTES

1 - SWITCHES ARE CAPABLE OF WITHSTANDING A TEMPERATURE OF 160°F CONTINUOUSLY AT FULL RATED LOAD

2 - CIRCUIT DESIGNATION, MICRO SWITCH CATALOG LISTING, DATE CODE AND MS NUMBER IDENTIFIED ON SIDE OF SWITCH

(3) FURNISHED UNASSEMBLED

4 - THESE SWITCHES ARE QUALIFIED UNDER MIL-S-3950

(5) KEYWAY SHOWN ON LEFT SIDE

(6) SUFFIX LETTER MUST BE ADDED FOR DESIRED TYPE OF TOGGLE LOCKING. SEE CHART FOR AVAILABLE LOCKING COMBINATIONS

(7) APPLIES ONLY TO "ON" AND "MOM ON" POSITIONS

(8) THE SEALING GROMMET SHALL SEAL ON A SMOOTH WIRE INSULATION OF .068 TO .103 DIAMETERS (14-16 GAGE)

9 UNUSED TERMINAL HOLES MAY BE SEALED WITH PLUGS M83723/28-16

(10) FROM BOTTOM OF KEYWAY TO MAJOR DIA. OF 15/32 THREAD

SCALE FULL
DO NOT SCALE PRINT
UNLESS OTHERWISE NOTED
DIMENSIONS ARE IN INCHES
TOLERANCES ARE:
ONE PLACE (.0) ±.030
TWO PLACE (.00) ±.015
THREE PLACE (.000) ±.005
ANGLES ±1°
WEIGHT .135 LBS MAX

CATALOG LISTING
M 102TL1 SERIES CHART 2
PAGE 1 OF 1
ISSUE 12

REVISIONS

A	CO 38392	T M M 14 FEB 78	1 APR 78
B	CO 49070	G R T 18 MAY 81	DEK
C	CO 50496	T S K 16 NOV 81	
D	C056074	G J W 20 NOV 84	
E	C057478	T A D 12 JUL 85	21 APR 78
F	C092297	J A K 16 FEB 98	
G	CO-93999	J J A 7 JULY 99	CEB
H	201413	C S L 4 OCT 00	

RASTER
DRAWN T M M 14 FEB 78

Компания «ЭлектроПласт» предлагает заключение долгосрочных отношений при поставках импортных электронных компонентов на взаимовыгодных условиях!

Наши преимущества:

- Оперативные поставки широкого спектра электронных компонентов отечественного и импортного производства напрямую от производителей и с крупнейших мировых складов;
- Поставка более 17-ти миллионов наименований электронных компонентов;
- Поставка сложных, дефицитных, либо снятых с производства позиций;
- Оперативные сроки поставки под заказ (от 5 рабочих дней);
- Экспресс доставка в любую точку России;
- Техническая поддержка проекта, помощь в подборе аналогов, поставка прототипов;
- Система менеджмента качества сертифицирована по Международному стандарту ISO 9001;
- Лицензия ФСБ на осуществление работ с использованием сведений, составляющих государственную тайну;
- Поставка специализированных компонентов (Xilinx, Altera, Analog Devices, Intersil, Interpoint, Microsemi, Aeroflex, Peregrine, Syfer, Eurofarad, Texas Instrument, Miteq, Cobham, E2V, MA-COM, Hittite, Mini-Circuits,General Dynamics и др.);

Помимо этого, одним из направлений компании «ЭлектроПласт» является направление «Источники питания». Мы предлагаем Вам помощь Конструкторского отдела:

- Подбор оптимального решения, техническое обоснование при выборе компонента;
- Подбор аналогов;
- Консультации по применению компонента;
- Поставка образцов и прототипов;
- Техническая поддержка проекта;
- Защита от снятия компонента с производства.

Как с нами связаться

Телефон: 8 (812) 309 58 32 (многоканальный)
Факс: 8 (812) 320-02-42
Электронная почта: org@eplast1.ru
Адрес: 198099, г. Санкт-Петербург, ул. Калинина, дом 2, корпус 4, литера А.