NUMMER	VERWENDET FÜR	WAR NR.
829 376	E-88-52625	–

ÄNDERUNGEN DIE DEM TECHNISCHEN FORTSCHRITT DIENEN, BEHALTEN WIR UNS VOR

CAD-ORIGINAL
ZEICHNUNG NICHT ÄNDERN

ZEICHNUNG GESCHÜTZT DURCH
© COPYRIGHT 1989
AMP DEUTSCHLAND GMBH
ALLE RECHTE VORBEHALTEN

REV.	ÄNDERUNG	DATUM	NAME
1	TABELLE HINZU	03.05.89	A.HO
2	6- -0 UND 6- -4 ENTFALLEN	05.07.89	A.HO
3	△3 HINZU	05.12.91	A.HO
4	MAß 1.8 WAR 1.1	17.08.92	A.HO
5	REVISED PER ECO-09-023313	130CT09	AEG
–	–	–	–

△4 OBSOLETE PARTS: OBSOLETE CIS STREAMLINING PER D.RENAUD/D.SINISI

△3 NICHT VORHANDEN BEI PN 1-829 376-0 UND PN 1-829 376-4

△2 AWG 26-22,MAX. ISOLATIONS-ϕ 1.27mm

△1 0.8µm SEL. VERGOLDET IM KONTAKTBEREICH ÜBER NICKEL

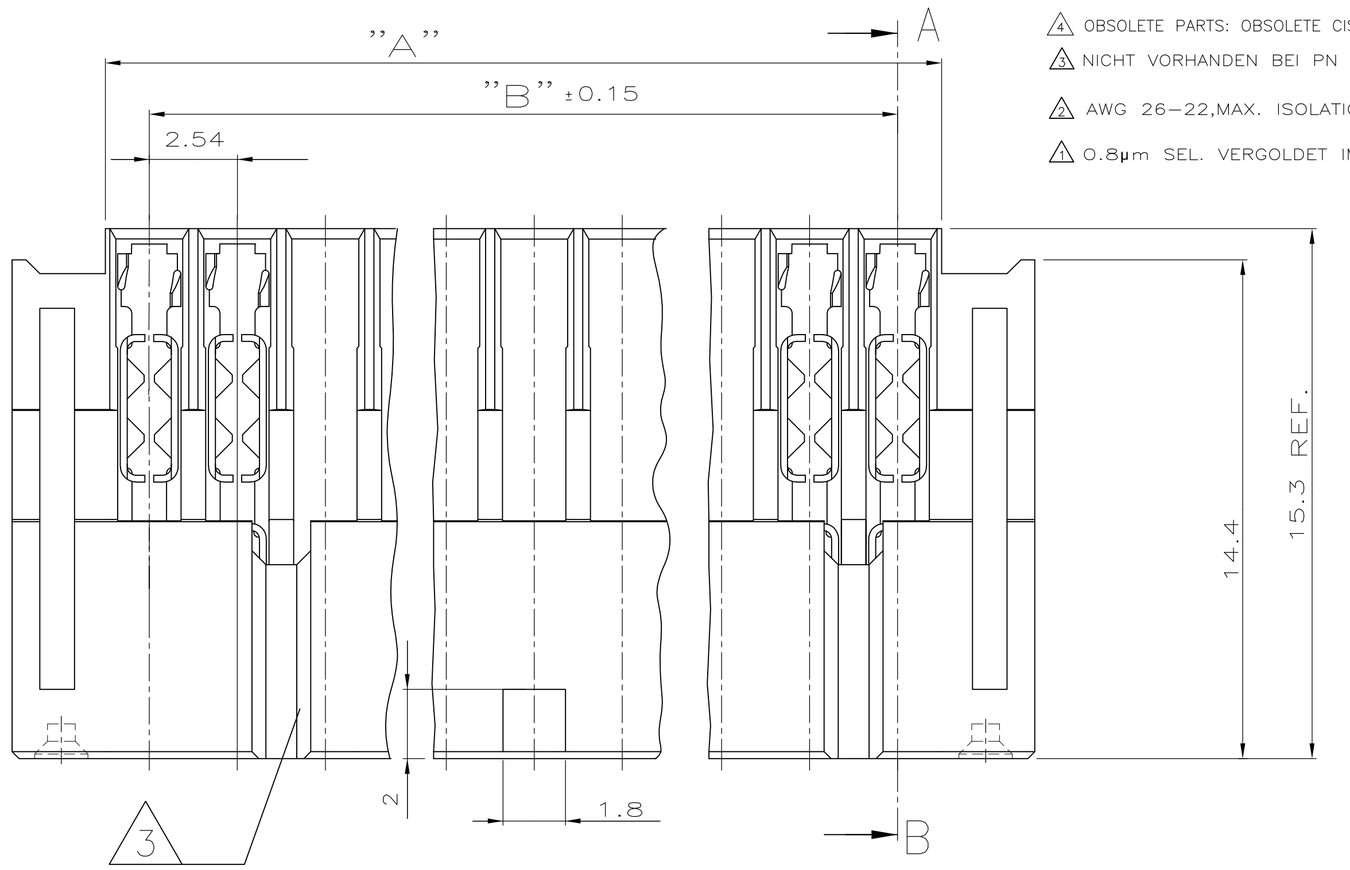

SCHNITT A-B

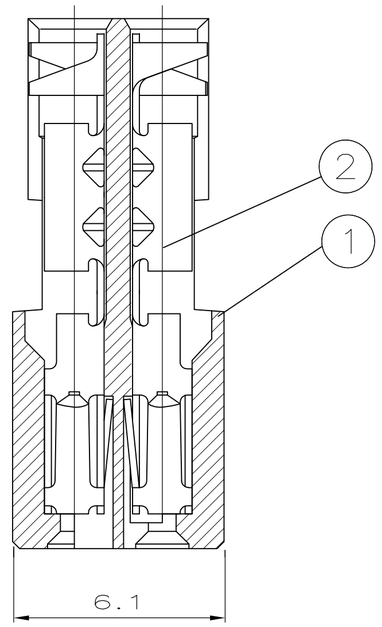

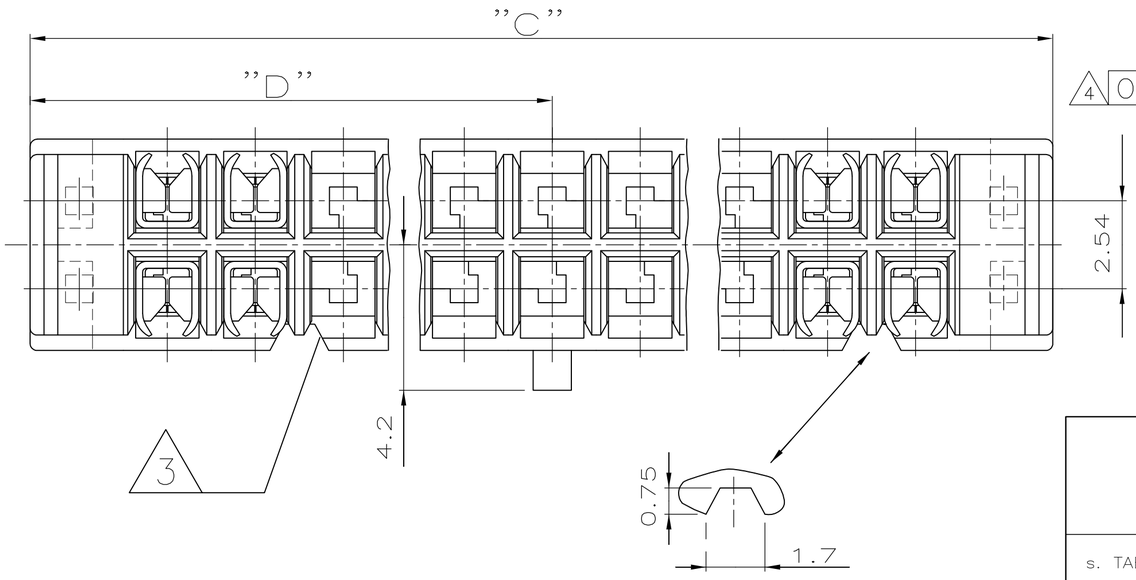

△4 OBSOLETE

–	–	–	–	–	–	–	–
–	–	–	–	–	–	–	–
63.50	60.96	68.28	34.14	2x25	50	1	5-829 376-0
55.88	53.34	60.66	30.33	2x22	44	1	4-829 376-4
50.80	48.26	55.58	27.79	2x20	40	1	~~4-829 376-0~~
43.18	40.64	47.96	23.98	2x17	34	1	3-829 376-4
38.10	35.56	42.88	21.44	2x15	30	1	3-829 376-0
33.02	30.48	37.80	18.90	2x13	26	1	2-829 376-6
30.48	27.94	35.26	17.63	2x12	24	1	2-829 376-4
25.40	22.86	30.18	15.09	2x10	20	1	2-829 376-0
20.32	17.78	25.10	12.55	2x8	16	1	1-829 376-6
17.78	15.24	22.56	11.28	2x7	14	1	1-829 376-4
12.70	10.16	17.48	8.74	2x5	10	1	1-829 376-0
"A"	"B"	"C"	"D"	POLZAHL	STÜCK KONTAKTE	STÜCK GEHÄUSE	BESTELL-NR.

BESTELL-NR.	POS.	STÜCK	BENENNUNG EINZELTEIL	WERKSTOFF	OBERFLÄCHE / FARBE
s. TABELLE	2	s.TAB.	MODU MT-KONTAKT △2	Cu Sn	△1
	1	s.TAB.	MT-GEHÄUSE F. LATCH	PBTP GV	SCHWARZ

GEZ. 20.03.89 A.HO
GEPR. 20.03.89 M.SCHAARSCHMIDT

ZEICHNUNG GÜLTIG AB KW 34/92

AMP — AMP DEUTSCHLAND G.m.b.H. Langen b.Ffm.,West Germany

BENENNUNG: MODU-MT BUCHSENSTECKER FÜR LATCH 14.5

K

NICHT TOLERIERTE MASSE: ± 0.2 / ± –
FORMAT: A2
ZEICHNUNGS-NR.: 829376
MASSTAB: 8:1
BLATT: 1 VON 1
REV.: 5

Компания «ЭлектроПласт» предлагает заключение долгосрочных отношений при поставках импортных электронных компонентов на взаимовыгодных условиях!

Наши преимущества:

- Оперативные поставки широкого спектра электронных компонентов отечественного и импортного производства напрямую от производителей и с крупнейших мировых складов;
- Поставка более 17-ти миллионов наименований электронных компонентов;
- Поставка сложных, дефицитных, либо снятых с производства позиций;
- Оперативные сроки поставки под заказ (от 5 рабочих дней);
- Экспресс доставка в любую точку России;
- Техническая поддержка проекта, помощь в подборе аналогов, поставка прототипов;
- Система менеджмента качества сертифицирована по Международному стандарту ISO 9001;
- Лицензия ФСБ на осуществление работ с использованием сведений, составляющих государственную тайну;
- Поставка специализированных компонентов (Xilinx, Altera, Analog Devices, Intersil, Interpoint, Microsemi, Aeroflex, Peregrine, Syfer, Eurofarad, Texas Instrument, Miteq, Cobham, E2V, MA-COM, Hittite, Mini-Circuits,General Dynamics и др.);

Помимо этого, одним из направлений компании «ЭлектроПласт» является направление «Источники питания». Мы предлагаем Вам помощь Конструкторского отдела:

- Подбор оптимального решения, техническое обоснование при выборе компонента;
- Подбор аналогов;
- Консультации по применению компонента;
- Поставка образцов и прототипов;
- Техническая поддержка проекта;
- Защита от снятия компонента с производства.

Как с нами связаться

Телефон: 8 (812) 309 58 32 (многоканальный)
Факс: 8 (812) 320-02-42
Электронная почта: org@eplast1.ru
Адрес: 198099, г. Санкт-Петербург, ул. Калинина, дом 2, корпус 4, литера А.