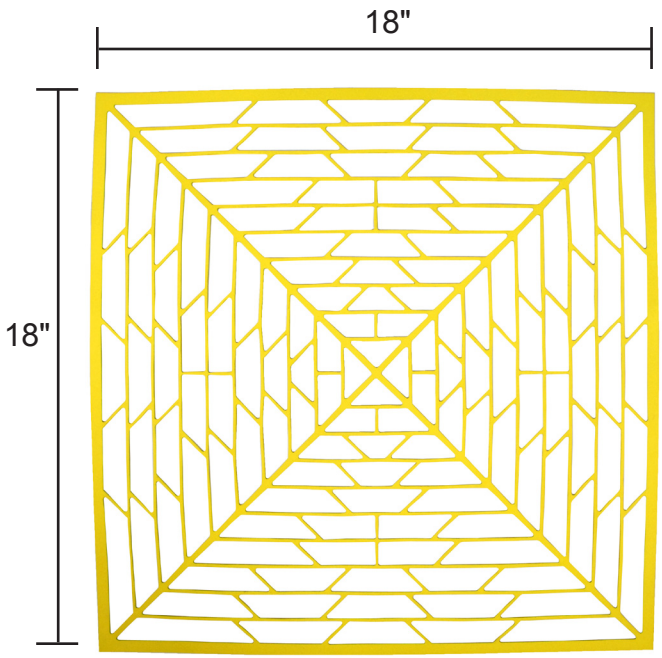

- **Trim to Fit Dissipative 18" Square Wash Basket Liner**
  Fits baskets up to 18" square used for in PCB washing applications. Trim to fit smaller sizes.
- **Point to Point Resistance (Rtt) 1 x 10^6 < 1 x 10^9 ohms**
  Meets ANSI/ESD S20.20 worksurface required limit and recommendation of ANSI/ESD S4.1 for contact with ESD susceptible items.
- **High Strength Nitrile Rubber Compound**
  Withstands abrasion, stretching, and tearing and may be used with soldering flux and other chemicals.
- **Dimensions: 0.072'' x 18" x 18"**
- **Made in the United States of America**
  This item is made and stocked in Canton, MA

Item	Description
41403	18" x 18"

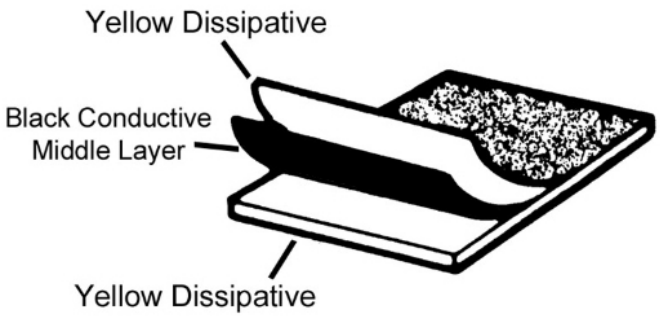

Made in the
United States of America

Specifications and procedures subject to change without notice.

PCB Wash Tray Liner - Trim to Fit - 18" x 18"

DESCO

DESCO WEST: 3651 WALNUT AVE., CHINO, CA 91710 WEB SITE: Desco.com
PHONE (909) 627-8178

DESCO EAST: ONE COLGATE WAY, CANTON, MA 02021-1407
PHONE (781) 821-8370

DRAWING NUMBER
41403

DATE:
October
2015

© 2015 DESCO INDUSTRIES INC.
Employee Owned

Компания «ЭлектроПласт» предлагает заключение долгосрочных отношений при поставках импортных электронных компонентов на взаимовыгодных условиях!

Наши преимущества:

- Оперативные поставки широкого спектра электронных компонентов отечественного и импортного производства напрямую от производителей и с крупнейших мировых складов;
- Поставка более 17-ти миллионов наименований электронных компонентов;
- Поставка сложных, дефицитных, либо снятых с производства позиций;
- Оперативные сроки поставки под заказ (от 5 рабочих дней);
- Экспресс доставка в любую точку России;
- Техническая поддержка проекта, помощь в подборе аналогов, поставка прототипов;
- Система менеджмента качества сертифицирована по Международному стандарту ISO 9001;
- Лицензия ФСБ на осуществление работ с использованием сведений, составляющих государственную тайну;
- Поставка специализированных компонентов (Xilinx, Altera, Analog Devices, Intersil, Interpoint, Microsemi, Aeroflex, Peregrine, Syfer, Eurofarad, Texas Instrument, Miteq, Cobham, E2V, MA-COM, Hittite, Mini-Circuits,General Dynamics и др.);

Помимо этого, одним из направлений компании «ЭлектроПласт» является направление «Источники питания». Мы предлагаем Вам помощь Конструкторского отдела:

- Подбор оптимального решения, техническое обоснование при выборе компонента;
- Подбор аналогов;
- Консультации по применению компонента;
- Поставка образцов и прототипов;
- Техническая поддержка проекта;
- Защита от снятия компонента с производства.

Как с нами связаться

Телефон: 8 (812) 309 58 32 (многоканальный)
Факс: 8 (812) 320-02-42
Электронная почта: org@eplast1.ru
Адрес: 198099, г. Санкт-Петербург, ул. Калинина, дом 2, корпус 4, литера А.