This document is the property of Amphenol Corporation and is delivered on the express condition that it is not to be disclosed, reproduced or used in whole or in part, for manufacture or sale by anyone other than Amphenol Corporation without its prior consent, and that no right is granted to disclose or to use any information in this document.

REVISIONS				
SYM	ECN	DESCRIPTION	DATE	APPROVED
A1	HK#	PRELIMINARY RELEASE	5/27/02	Y.M.LEE
B	HK3601	update for ROHS compliant	11/15/05	IP

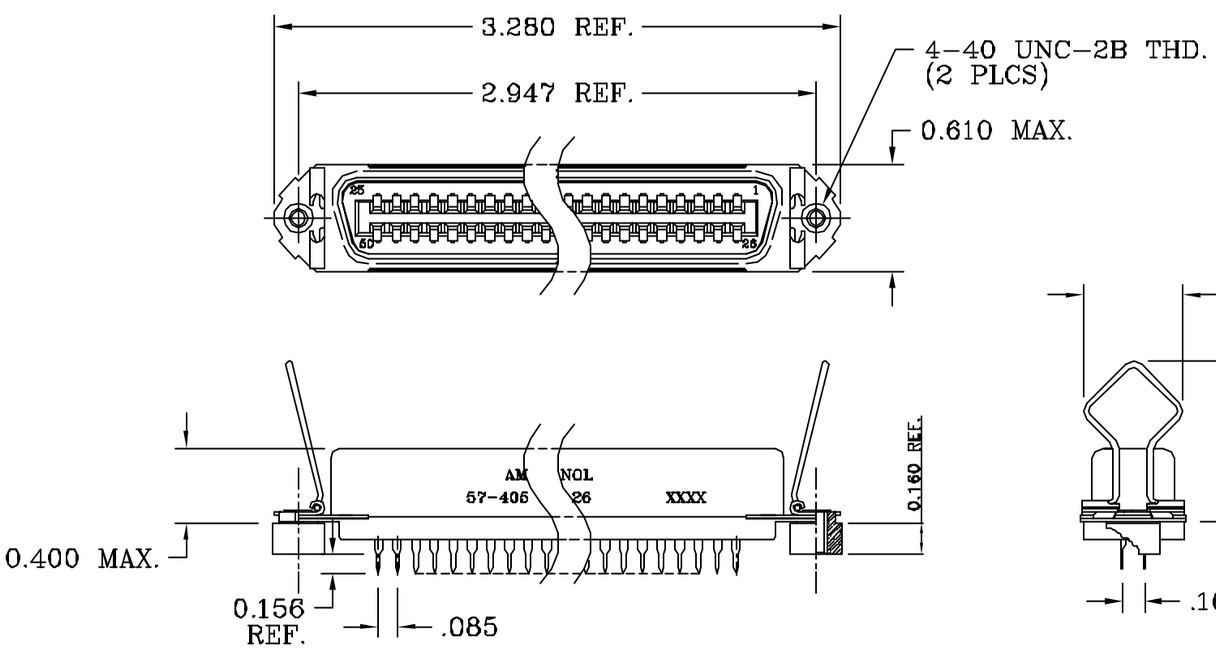

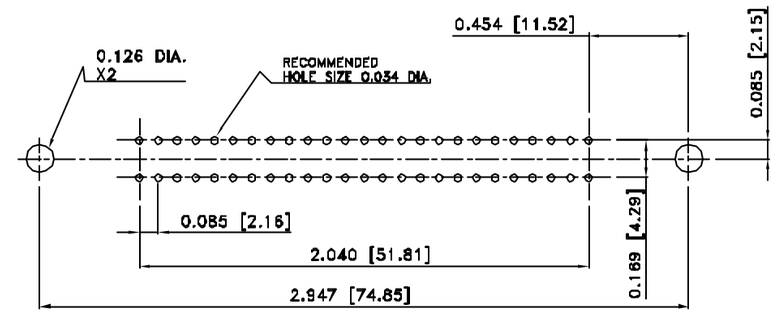

CONTACT HOLE SPACING FOR
PC BOARD – RECEPTACLE
PC BOARD THICKNESS: 0.060
– 0.120"

TABLE 1

CONNECTOR SIZES	AVERAGE MATING FORCE (POUNDS)
14	5
24	8
36	12
50	15
64	19

SPECIFICATIONS:

1) SOLDER PCB CONTACT: 0.156" [3.96] CONTACT TAIL LENGTH.
2) DIELECTRIC: DIALLY-PHTHALATE PER MIL-M-14F TYPE MDG UL-94V0
3) CONTACT MATERIAL: COPPER ALLOY
4) CONTACT: 20 MICRO-INCHES MIN. GOLD MATING AREA, GOLD FLASH ON TAIL.
   50 MICRO-INCHES MIN. NICKEL UNDERPLATING ALL OVER.
5) SHELL MATERIAL: NICKEL PLATED STEEL WITH CLEAR CHROMATE COATING
6) CURRENT CAPACITY: 5 AMPS/CONTACT
7) VOLTAGE RATING: 700 VOLTS D.C. AT SEA LEVEL
   200 VOLTS D.C. AT 70,000 FEET
8) INSULATION RESISTANCE: >5000 M OHM
9) DIELECTRIC WITHSTANDING VOLTAGE: 1200 VAC (RMS) AT SEA LEVEL
10) CONNECTOR MATING FORCE: REFER TO TABLE 1.
11) CONTACT RETENTION FORCE: 2 LBS MAX.
12) DURABILITY: 250 CYCLES MIN.
13) VIBRATION: NO INTERRUPTIONS < 1u SEC.
14) OPERATING TEMPERATURE: -55°C TO +105°C (-67°F TO +221°F)

CUSTOMER INFORMATION DRAWING

ITEM NO	PART OR IDENTIFICATION NO	NOMENCLATURE OR DESCRIPTION	QTY REQ'D
		PARTS LIST	

UNLESS OTHERWISE SPECIFIED TOLERANCES
U.S. METRIC
.X +/- .010
.XX +/- .004
.XXX +/- .002
FRACTIONS +/-
ANGLES +/- 1°

FOR MATERIALS AND FINISHES SEE NOTES

REMOVE SHARP EDGES

DIMENSIONS

U.S.	INCHES
~~(METRIC)~~	~~(MM)~~

APPROVAL		DATE
DRAWN	XS.GUO	11/16/06
CHECKED		
CHECKED		

DRAWING FILE : /DRAWING/57/C574060026.DWG

ANGLE OF PROJECTION

Amphenol

TITLE 50 CONTACT RECEPTACLE ASS'Y MINIATURE RIBBON, SPRING LATCH, .156" PC TAIL WITH METAL SPACER

SIZE	DRAWING NO.	REV.
A3	C57-40500-26	B

SCALE NONE SHEET 1 OF 1

Компания «ЭлектроПласт» предлагает заключение долгосрочных отношений при поставках импортных электронных компонентов на взаимовыгодных условиях!

Наши преимущества:

- Оперативные поставки широкого спектра электронных компонентов отечественного и импортного производства напрямую от производителей и с крупнейших мировых складов;
- Поставка более 17-ти миллионов наименований электронных компонентов;
- Поставка сложных, дефицитных, либо снятых с производства позиций;
- Оперативные сроки поставки под заказ (от 5 рабочих дней);
- Экспресс доставка в любую точку России;
- Техническая поддержка проекта, помощь в подборе аналогов, поставка прототипов;
- Система менеджмента качества сертифицирована по Международному стандарту ISO 9001;
- Лицензия ФСБ на осуществление работ с использованием сведений, составляющих государственную тайну;
- Поставка специализированных компонентов (Xilinx, Altera, Analog Devices, Intersil, Interpoint, Microsemi, Aeroflex, Peregrine, Syfer, Eurofarad, Texas Instrument, Miteq, Cobham, E2V, MA-COM, Hittite, Mini-Circuits,General Dynamics и др.);

Помимо этого, одним из направлений компании «ЭлектроПласт» является направление «Источники питания». Мы предлагаем Вам помощь Конструкторского отдела:

- Подбор оптимального решения, техническое обоснование при выборе компонента;
- Подбор аналогов;
- Консультации по применению компонента;
- Поставка образцов и прототипов;
- Техническая поддержка проекта;
- Защита от снятия компонента с производства.

Как с нами связаться

Телефон: 8 (812) 309 58 32 (многоканальный)
Факс: 8 (812) 320-02-42
Электронная почта: org@eplast1.ru
Адрес: 198099, г. Санкт-Петербург, ул. Калинина, дом 2, корпус 4, литера А.