Copyright FCI

FCIconnect.com

PRODUCT NO.
72477-WXY1
72477-WXY1LF

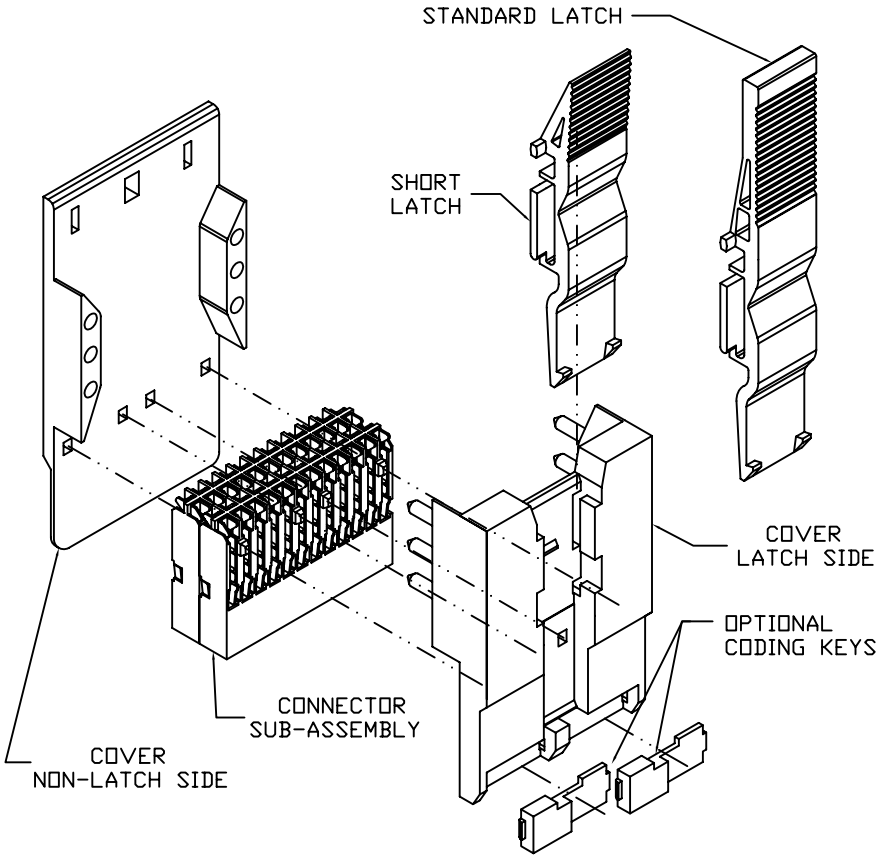

PRODUCT NO. 72477-W1Y1

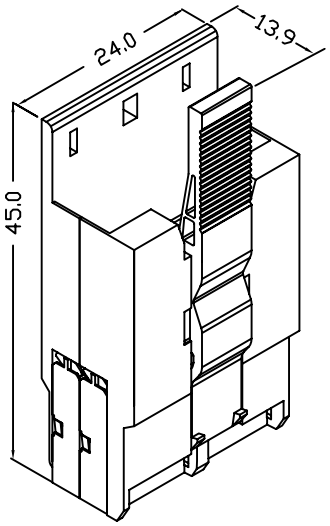

STANDARD LATCH FINGER FOR CABLE TIE BELOW LATCH FINGER AND EASIEST ACCESS TO LATCH FINGER

PRODUCT NO. 72477-W2Y1

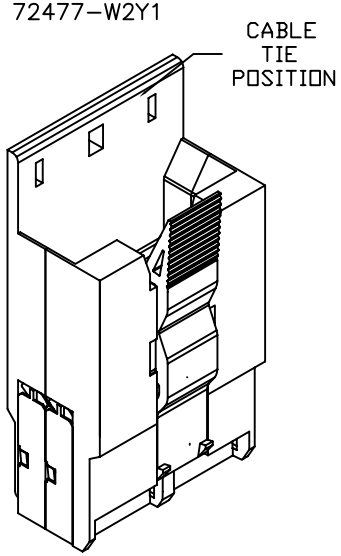

SHORT LATCH FINGER FOR CABLE TIE ABOVE LATCH FINGER AND LARGER CABLE SIZE CAPACITY

mat'l. code				surface		tolerance	projection	product family
SEE NOTES				ASME Y14.5 ✓		ASME Y14.5		METRAL CABLE
ltr	ecn no	dr	date	tolerances unless otherwise specified				title
A	V71561	JRV	11/5/97	angles	linear	.X ±.3	MM	4X12 UNSHIELDED CABLE CONNECTOR KIT
B	V12695	EPK	11/14/01			.XX ±.13		
C	V05-0599	VS	09/08/05	0° ±2°		.XXX ±.051	scale 1:1	
D	V06-0613	JRV	2006-06-22	dr	J.VOLSTROF	11/5/97		dwg no 72477 sheet 1 of 3 size A4
				engr	J.VOLSTROF	11/5/97		
				chr	J.VOLSTROF	11/5/97		
				appd	J.VOLSTROF	11/5/97		type CUSTOMER Drawing
sheet	revision	D	D	D				
index	sheet	1	2	3				

form: A4mmXLc

PDM: Rev:D STATUS Released Printed: Jul 28, 2010

Copyright FCI

FCIconnect.com

PRODUCT NO.
72477-WXY1

NOTES:

1. SEE APPLICATION SPECIFICATION GS-20-002 FOR INSTRUCTIONS ON WIRE INSERTION AND ASSEMBLY OF COMPONENTS FOR CONNECTORS.
2. PLUGS INTO STANDARD METRAL 4-ROW HEADERS AND SHROUDS.
3. MAXIMUM CABLE DIAMETER
   STANDARD LATCH = 6.0mm
   SHORT LATCH = 9.0mm
   * THE USE OF MULTIPLE CABLES OR THE STRIPPING OF THE CABLE JACKET WILL ALLOW THE USER TO OVERCOME SOME RESTRICTIONS.
4. THE PRODUCTS WHERE THE PART NUMBERS END IN LF MEET THE EUROPEAN UNION DIRECTIVES AND OTHER COUNTRY REGULATIONS AS DESCRIBED IN GS-22-008.
5. THESE PRODUCTS LISTED ON THIS DRAWING WILL NOT WITHSTAND WAVE SOLDER OR REFLOW OPERATIONS.
6. FOR LEADFREE PART NUMBERS, ADD AN 'LF' SUFFIX. EXAMPLE: 72477-WXY1LF

ORDERING INFORMATION FOR KITS AND PARTS
EACH KIT (CONNECTOR) CONSISTS OF:
2 CONNECTOR SUB-ASSEMBLIES
1 COVER, NON-LATCH SIDE
1 COVER, LATCH SIDE
1 LATCH FINGER

ORDER KITS 72477-WXY1 WHERE
PLATING ON CONTACT AREA.
W=1 FOR 0.8 um GOLD
W=2 FOR 2.0 um GOLD
W=3 FOR 1.3 um GOLD
W=9 FOR 0.8 um GXT
LATCH FINGER SIZE
X=1 FOR STANDARD LATCH FINGER
X=2 FOR SHORT LATCH FINGER
COPPER WIRE SIZE
Y=1 FOR 26 TO 24 GAGE
Y=2 FOR 30 TO 28 GAGE

MATERIAL
INSULATORS, COVERS AND KEYS
GLASS FILLED 612 POLYAMIDE (UL 94 V-0)
LATCH FINGERS
POLYETHERIMIDE (UL 94 V-0)
CONTACTS
PHOSPHOR BRONZE
SnPb FINISH ON IDC DIMPLES

OPTIONAL CODING KEYS
PART NUMBER 72388-0AA1
18 VARIETIES AA = 01 TO 18
USE IN CONJUNCTIONS WITH HEADER CODING KEYS 70274-001 KEYS 1 TO 18 RESPECTIVELY

COMPONENT PART NUMBERS AND INFORMATION

CONNECTOR SUBASSEMBLY
PART NUMBER 72394-W2Y1
* 2 REQUIRED PER CONNECTOR
PLATING ON CONTACT AREA.
W=1 FOR 0.8 um GOLD
W=2 FOR 2.0 um GOLD
W=3 FOR 1.3 um GOLD
W=9 FOR 0.8 um GXT
COPPER WIRE SIZE
Y=1 FOR 26 TO 24 GAGE
Y=2 FOR 30 TO 28 GAGE

COVER, LATCH SIDE
PART NUMBER 72513-0021

COVER, NON-LATCH SIDE
PART NUMBER 72513-0011

SHORT LATCH FINGER
PART NUMBER 72389-0011

STANDARD LATCH FINGER
PART NUMBER 70289-001

mat'l. code: SEE NOTES				surface: ASME Y14.5		tolerance: ASME Y14.5		projection	product family: METRAL CABLE
ltr	ecn no	dr	date	tolerances unless otherwise specified					title: 4X12 UNSHIELDED CABLE CONNECTOR KIT
D				angles	linear	.X ±.3		MM	
						.XX ±.13			
				0° ±2°		.XXX ±.051		scale 1:1	
				dr	J.VOLSTROF	11/5/97			dwg no: 72477 — sheet 2 of 3 — size A4
				engr	J.VOLSTROF	11/5/97			
				chr	J.VOLSTROF	11/5/97			
				appd	J.VOLSTROF	11/5/97			type: CUSTOMER Drawing
sheet index	revision sheet								

form: A4mmXLc

PDM: Rev:D STATUS Released Printed: Jul 28, 2010

Copyright FCI

FCIconnect.com

PRODUCT NO.
72477-WXY1LF

SEE NOTE 6

ORDERING INFORMATION FOR KITS AND PARTS
EACH KIT (CONNECTOR) CONSISTS OF:
2 CONNECTOR SUB-ASSEMBLIES
1 COVER, NON-LATCH SIDE
1 COVER, LATCH SIDE
1 LATCH FINGER

ORDER KITS 72477-WXY1LF WHERE
PLATING ON CONTACT AREA.
W=1 FOR 0.8 um GOLD
W=2 FOR 2.0 um GOLD
W=3 FOR 1.3 um GOLD
W=9 FOR 0.8 um GXT
LATCH FINGER SIZE
X=1 FOR STANDARD LATCH FINGER
X=2 FOR SHORT LATCH FINGER
COPPER WIRE SIZE
Y=1 FOR 26 TO 24 GAGE
Y=2 FOR 30 TO 28 GAGE

MATERIAL
INSULATORS, COVERS AND KEYS
GLASS FILLED 612 POLYAMIDE (UL 94 V-0)
LATCH FINGERS
POLYETHERIMIDE (UL 94 V-0)
CONTACTS
PHOSPHOR BRONZE
SN SOLDER FINISH ON IDC DIMPLES (LEAD FREE)

OPTIONAL CODING KEYS
PART NUMBER 72388-0AA1LF
18 VARIETIES AA = 01 TO 18
USE IN CONJUNCTIONS WITH HEADER CODING
KEYS 70274-001 KEYS 1 TO 18 RESPECTIVELY

COMPONENT PART NUMBERS AND INFORMATION

CONNECTOR SUBASSEMBLY
PART NUMBER 72394-W2Y1LF
* 2 REQUIRED PER CONNECTOR
PLATING ON CONTACT AREA.
W=1 FOR 0.8 um GOLD
W=2 FOR 2.0 um GOLD
W=3 FOR 1.3 um GOLD
W=9 FOR 0.8 um GXT
COPPER WIRE SIZE
Y=1 FOR 26 TO 24 GAGE
Y=2 FOR 30 TO 28 GAGE

COVER, LATCH SIDE
PART NUMBER 72513-0021LF

COVER, NON-LATCH SIDE
PART NUMBER 72513-0011LF

SHORT LATCH FINGER
PART NUMBER 72389-0011LF

STANDARD LATCH FINGER
PART NUMBER 70289-001LF

mat'l. code: SEE NOTES				surface: ASME Y14.5		tolerance: ASME Y14.5		projection	product family: METRAL CABLE
ltr	ecn no	dr	date	tolerances unless otherwise specified					title: 4X12 UNSHIELDED CABLE CONNECTOR KIT
D				angles	linear	.X ±.3		MM	
						.XX ±.13			
				0° ±2°		.XXX ±.051		scale 1:1	
				dr	J.VOLSTROF	11/5/97			dwg no: 72477 — sheet 3 of 3 — size A4
				engr	J.VOLSTROF	11/5/97			
				chr	J.VOLSTROF	11/5/97			
				appd	J.VOLSTROF	11/5/97			type: CUSTOMER Drawing
sheet index	revision sheet								

form: A4mmXLc

PDM: Rev:D STATUS Released Printed: Jul 28, 2010

Компания «ЭлектроПласт» предлагает заключение долгосрочных отношений при поставках импортных электронных компонентов на взаимовыгодных условиях!

Наши преимущества:

- Оперативные поставки широкого спектра электронных компонентов отечественного и импортного производства напрямую от производителей и с крупнейших мировых складов;
- Поставка более 17-ти миллионов наименований электронных компонентов;
- Поставка сложных, дефицитных, либо снятых с производства позиций;
- Оперативные сроки поставки под заказ (от 5 рабочих дней);
- Экспресс доставка в любую точку России;
- Техническая поддержка проекта, помощь в подборе аналогов, поставка прототипов;
- Система менеджмента качества сертифицирована по Международному стандарту ISO 9001;
- Лицензия ФСБ на осуществление работ с использованием сведений, составляющих государственную тайну;
- Поставка специализированных компонентов (Xilinx, Altera, Analog Devices, Intersil, Interpoint, Microsemi, Aeroflex, Peregrine, Syfer, Eurofarad, Texas Instrument, Miteq, Cobham, E2V, MA-COM, Hittite, Mini-Circuits,General Dynamics и др.);

Помимо этого, одним из направлений компании «ЭлектроПласт» является направление «Источники питания». Мы предлагаем Вам помощь Конструкторского отдела:

- Подбор оптимального решения, техническое обоснование при выборе компонента;
- Подбор аналогов;
- Консультации по применению компонента;
- Поставка образцов и прототипов;
- Техническая поддержка проекта;
- Защита от снятия компонента с производства.

Как с нами связаться

Телефон: 8 (812) 309 58 32 (многоканальный)
Факс: 8 (812) 320-02-42
Электронная почта: org@eplast1.ru
Адрес: 198099, г. Санкт-Петербург, ул. Калинина, дом 2, корпус 4, литера А.