Alle Rechte vorbehalten/ All rights reserved

Montageausschnitt
panel cut out

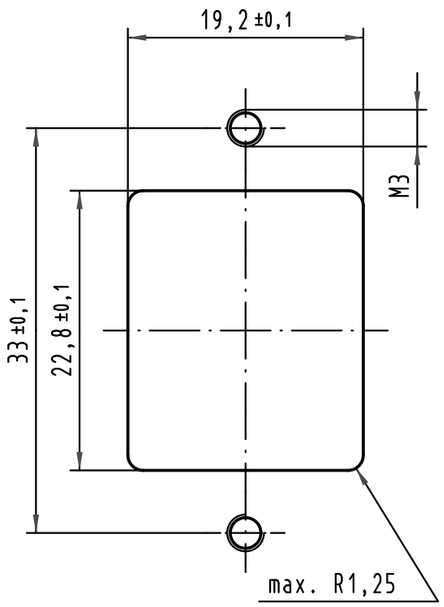

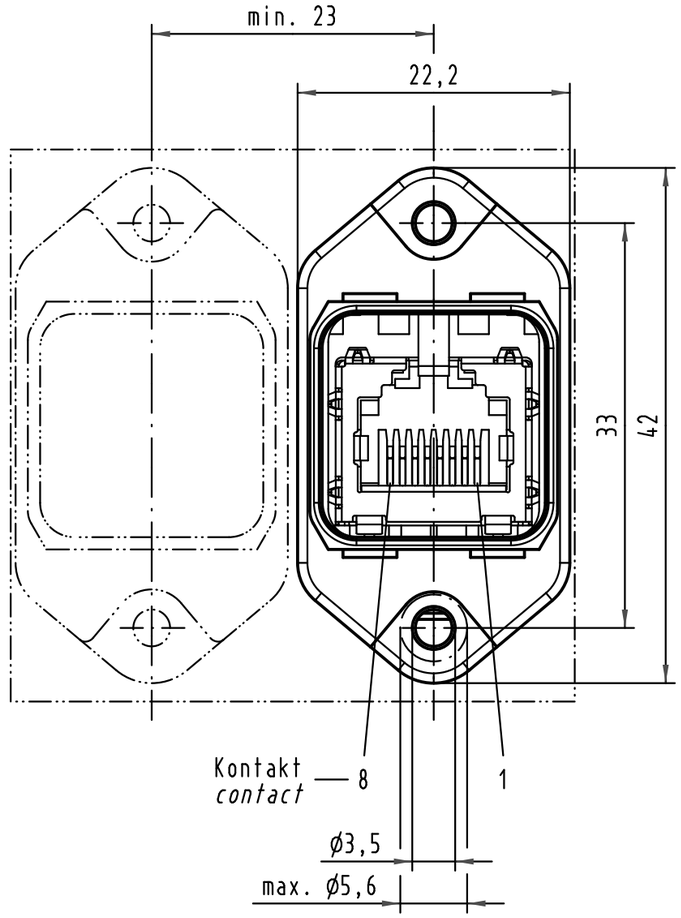

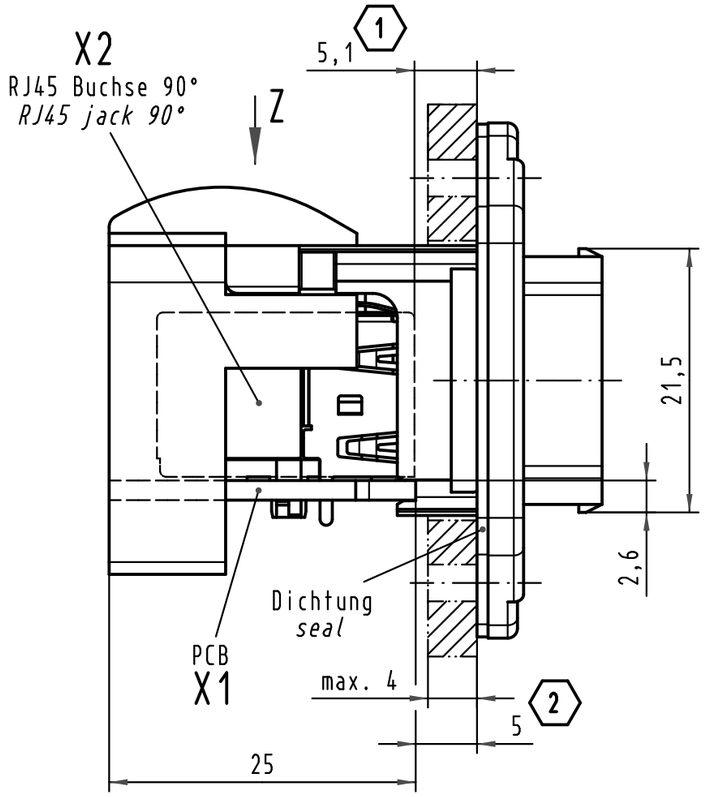

Kontaktbelegung
pin assignment

X1	X2
1	1
2	2
4	3
	4
	5
5	6
	7
	8
3	shield a shield b

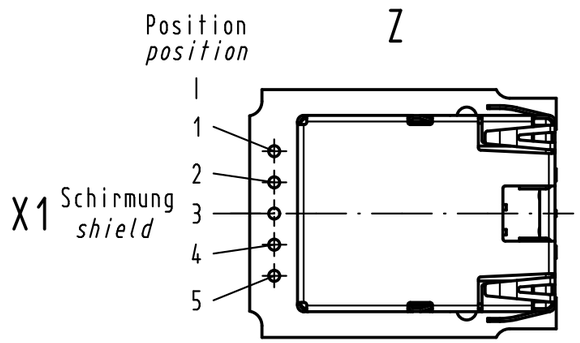

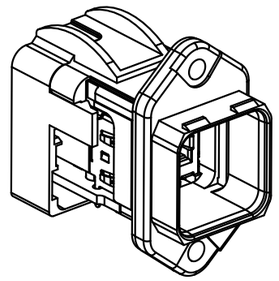

(1) bezogen auf die RJ45 Buchse
related to RJ45 jack

(2) bezogen auf PCB
related to PCB

All Dimensions in mm
Original Size DIN A 4

Mod.	Dat.	Name
35982	27.04.10	Bus.
35944	11.12.09	Bus.
413999	09.07.08	Bor
413987	03.07.08	Bor
413947		

Techn. Character.

	Dat.	Name
Detail.	23.06.08	Rull
Insp.		drie
Stand.		

Maßstab/*Scale* 2:1

Nicht tolerierte Maße/ *Free size tolerances*

HARTING Electronics GmbH & Co. KG
D-32339 ESPELKAMP

Han PushPull RJ45

Kunststoff WDF PCB RJ45 90° CAT 5
plastic PFT PCB RJ45 90° CAT 5

TB 09 35 226 0331

Blatt/ *page*

Sub.

Компания «ЭлектроПласт» предлагает заключение долгосрочных отношений при поставках импортных электронных компонентов на взаимовыгодных условиях!

Наши преимущества:

- Оперативные поставки широкого спектра электронных компонентов отечественного и импортного производства напрямую от производителей и с крупнейших мировых складов;
- Поставка более 17-ти миллионов наименований электронных компонентов;
- Поставка сложных, дефицитных, либо снятых с производства позиций;
- Оперативные сроки поставки под заказ (от 5 рабочих дней);
- Экспресс доставка в любую точку России;
- Техническая поддержка проекта, помощь в подборе аналогов, поставка прототипов;
- Система менеджмента качества сертифицирована по Международному стандарту ISO 9001;
- Лицензия ФСБ на осуществление работ с использованием сведений, составляющих государственную тайну;
- Поставка специализированных компонентов (Xilinx, Altera, Analog Devices, Intersil, Interpoint, Microsemi, Aeroflex, Peregrine, Syfer, Eurofarad, Texas Instrument, Miteq, Cobham, E2V, MA-COM, Hittite, Mini-Circuits,General Dynamics и др.);

Помимо этого, одним из направлений компании «ЭлектроПласт» является направление «Источники питания». Мы предлагаем Вам помощь Конструкторского отдела:

- Подбор оптимального решения, техническое обоснование при выборе компонента;
- Подбор аналогов;
- Консультации по применению компонента;
- Поставка образцов и прототипов;
- Техническая поддержка проекта;
- Защита от снятия компонента с производства.

Как с нами связаться

Телефон: 8 (812) 309 58 32 (многоканальный)
Факс: 8 (812) 320-02-42
Электронная почта: org@eplast1.ru
Адрес: 198099, г. Санкт-Петербург, ул. Калинина, дом 2, корпус 4, литера А.