THIS DRAWING IS UNPUBLISHED. RELEASED FOR PUBLICATION -,- .
© COPYRIGHT - By - ALL RIGHTS RESERVED.

METRIC | LOC — | DIST —

REVISIONS

P	LTR	DESCRIPTION	DATE	DWN	APVD
	E	END STAND OFF WIDTH INCREASED	06JAN2016	KJK	PS

POS. PER ROW 'N'	L	PART NUMBER	
—	—	—	
2	5.08	215307-2	
3	7.62	-3	
4	10.16	-4	
5	12.70	-5	
6	15.24	-6	
7	17.78	-7	
8	20.32	-8	
9	22.86	-9	
10	25.40	1- -0	
11	27.94	1- -1	
12	30.48	1- -2	
13	33.02	1- -3	
14	35.56	1- -4	
15	38.10	1- -5	
16	40.64	1- -6	
17	43.18	1- -7	
18	45.72	1- -8	
19	48.26	~~1- -9~~	OBSOLETE
20	50.80	2- -0	
21	53.34	2- -1	
22	55.88	2- -2	
23	58.42	~~2- -3~~	OBSOLETE
24	60.96	2- -4	
25	63.50	2- -5	
26	66.04	2- -6	
27	68.58	2- -7	
28	71.12	2- -8	
29	73.66	2- -9	
30	76.20	3- -0	
31	78.74	~~3- -1~~	OBSOLETE
32	81.28	3- -2	
33	83.82	~~3- -3~~	OBSOLETE
34	86.36	3- -4	
35	88.90	~~3- -5~~	OBSOLETE
36	91.44	3-215307-6	

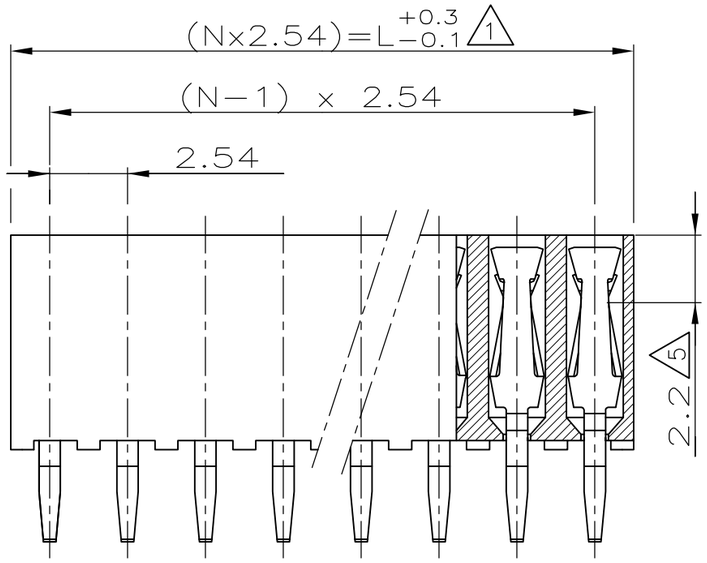

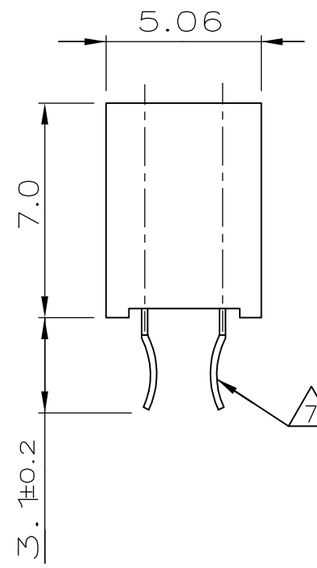

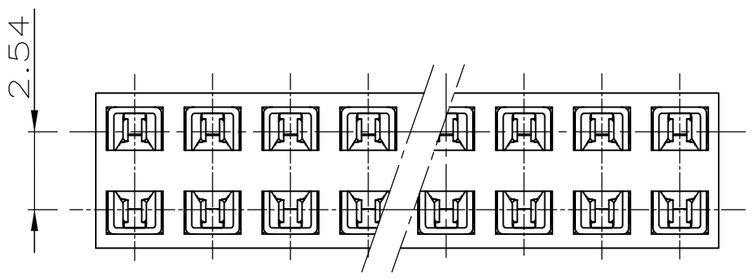

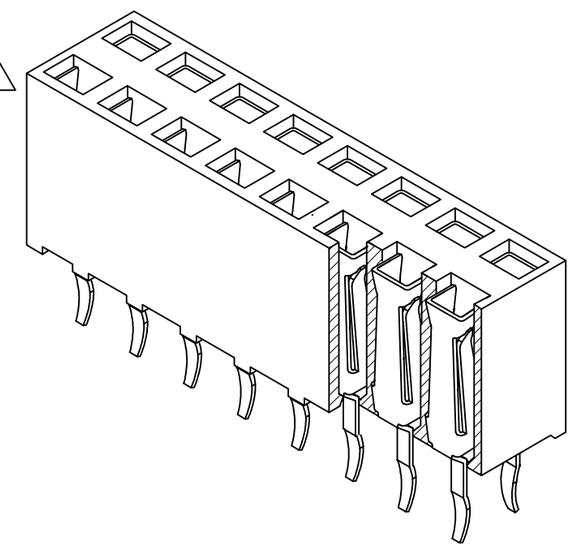

NOTES:

1. TO DETERMINE DIMENSIONS TAKE 2xN = NR. OF POS.
FOR EXAMPLE: 2x10 POS.: N x 2,54 = 25,4 mm.
FOR ORDER NR. USE BASIC NR. + NR. OF POS.
FOR EXAMPLE: 2x2 POS.= 215 307-2 (SHORTEST VERSION)
2x36 POS.= 3-215 307-6 (LONGEST VERSION)

2. HOUSING MATERIAL: GREEN GLASS FILLED POLYESTER, UL 94V-0
CONTACT MATERIAL: PHOSPHOR BRONZE.

3. PLATING: UNDERCOATING: 1,3µm Ni.
AT CONT.PLACE: 0,8µm Au.
AT SOLDER-TYNES:MIN. 2,5µm Sn.

4. MATES WITH 0,63 SQUARE/ROUND MODU POSTS.

5. CONTACT-POINT.

6. RECOMMENDED P.C.BOARD-THICKNESS: 1,6.

7. RETENTION FEATURE.

8. HV100 CONNECTOR PACKED IN ANTISTATIC BLISTER

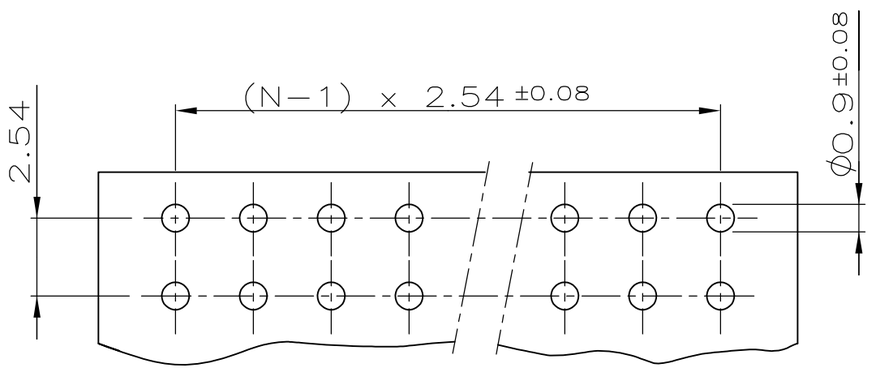

P.C.-BOARD HOLE-PATTERN

VERWENDET FÜR E 91-52 572	SEE NOTES	SEE NOTES	SEE NOTES
	FINISH	MATERIAL	PART NUMBER

THIS DRAWING IS A CONTROLLED DOCUMENT.

DIMENSIONS: mm

TOLERANCES UNLESS OTHERWISE SPECIFIED: ±0.15 mm
0 PLC ± -
1 PLC ± -
2 PLC ± -
3 PLC ± -
4 PLC ± -
ANGLES ± -

MATERIAL: SEE NOTES
FINISH: SEE NOTES

DWN R.VISSER 08.05.87
CHK W.SIMONS -
APVD L.v.SOEST
PRODUCT SPEC 108-19056
APPLICATION SPEC —
WEIGHT —

TE Connectivity

NAME: HV 100 VERTICAL CONNECTOR DUAL ROW, 7,0mm HEIGHT, TOP ENTRY, GOLD, MAX. 2X36 POSITIONS

SIZE	CAGE CODE	DRAWING NO	RESTRICTED TO
A3	00779	C-215307	—

CUSTOMER DRAWING | SCALE 5:1 | SHEET 1 OF 1 | REV E

Компания «ЭлектроПласт» предлагает заключение долгосрочных отношений при поставках импортных электронных компонентов на взаимовыгодных условиях!

Наши преимущества:

- Оперативные поставки широкого спектра электронных компонентов отечественного и импортного производства напрямую от производителей и с крупнейших мировых складов;
- Поставка более 17-ти миллионов наименований электронных компонентов;
- Поставка сложных, дефицитных, либо снятых с производства позиций;
- Оперативные сроки поставки под заказ (от 5 рабочих дней);
- Экспресс доставка в любую точку России;
- Техническая поддержка проекта, помощь в подборе аналогов, поставка прототипов;
- Система менеджмента качества сертифицирована по Международному стандарту ISO 9001;
- Лицензия ФСБ на осуществление работ с использованием сведений, составляющих государственную тайну;
- Поставка специализированных компонентов (Xilinx, Altera, Analog Devices, Intersil, Interpoint, Microsemi, Aeroflex, Peregrine, Syfer, Eurofarad, Texas Instrument, Miteq, Cobham, E2V, MA-COM, Hittite, Mini-Circuits,General Dynamics и др.);

Помимо этого, одним из направлений компании «ЭлектроПласт» является направление «Источники питания». Мы предлагаем Вам помощь Конструкторского отдела:

- Подбор оптимального решения, техническое обоснование при выборе компонента;
- Подбор аналогов;
- Консультации по применению компонента;
- Поставка образцов и прототипов;
- Техническая поддержка проекта;
- Защита от снятия компонента с производства.

Как с нами связаться

Телефон: 8 (812) 309 58 32 (многоканальный)
Факс: 8 (812) 320-02-42
Электронная почта: org@eplast1.ru
Адрес: 198099, г. Санкт-Петербург, ул. Калинина, дом 2, корпус 4, литера А.