Notes:

1. Electrical Specifications:
   Center Frequency = 1615 ±5 MHz.
   Left Hand Circular Polarization.
   2:1 VSWR B.W. = 25 MHz Min.
   Gain shall be 3dBic Min @ Zenith.
   A/R Shall be 3dB Max. @ Zenith.
   Directivity in azimuth shall not vary by more than 3dB from Max. when measured at 25 ° elevation.
   Directivity in elevation shall not vary by more than 5dB from zenith to 25° elevation.
   Zin=50 Ohms.
2. 100% Electrical test prior to delivery.
3. Footprint and electrical specifications are subject to change.

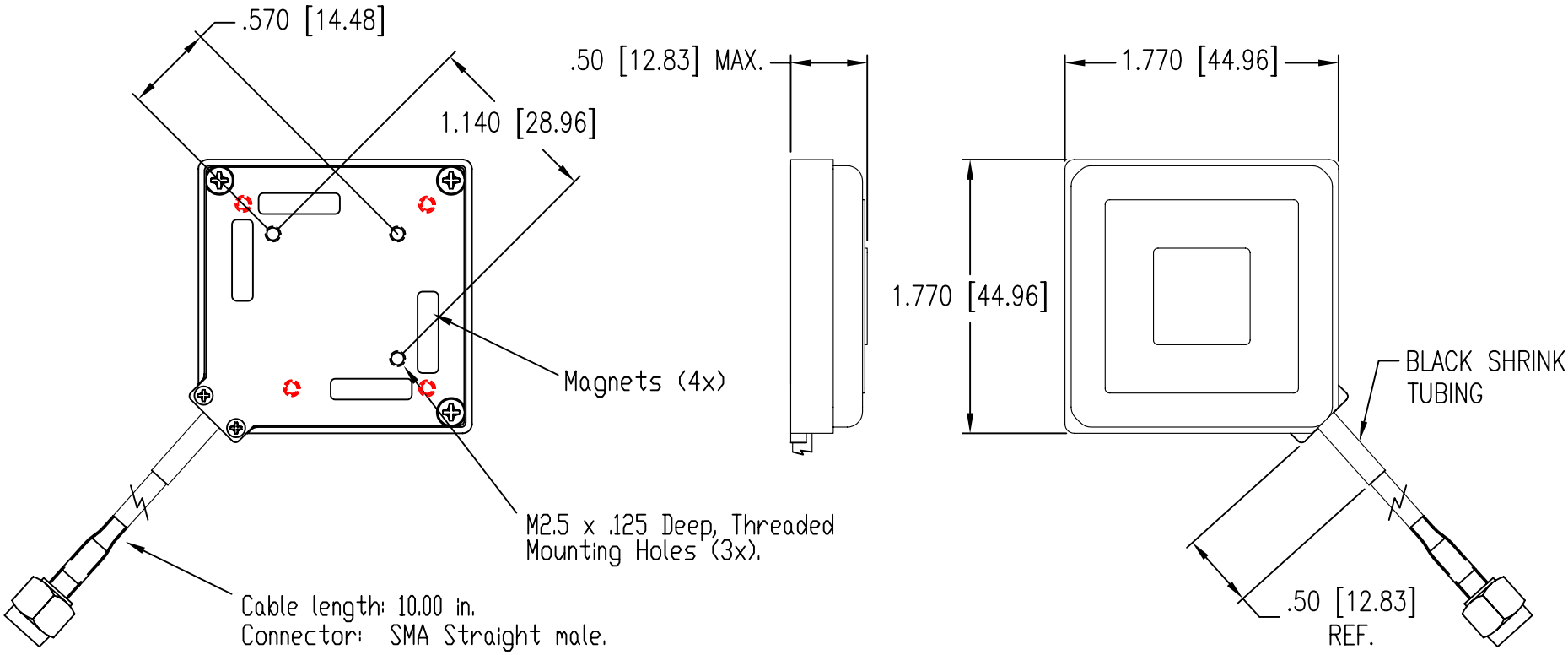


| | | | |
|---|---|---|---|
| REV NO 00 | UNLESS OTHERWISE SPECIFIED DIMENSIONS ARE IN INCHES | TOLERANCES UNLESS OTHERWISE SPECIFIED | SPECTRUM CONTROL INC. FAIRVIEW PENNSYLVANIA |
| | | DECIMAL .X ± xxx | |
| | | DECIMAL .XX ± .02 | DWN. KAUFFMAN |
| | | DECIMAL .XXX ± .010 | DATE 5-24-10 |
| CN 54542-ENG | DO NOT SCALE | ANGLES ± 0° 30' | ENGR. J. KRAUS |
| CHANGE NOTICE | THIRD ANGLE PROJECTION | CODE IDENT. NUMBER 0LSP2 | SHEET 1 OF 1 |

DESCRIPTION: ANTENNA w/ MAGNETS

AR251615025CCLF

**Quality Products From The Specialists In Electro-Magnetic Compatibility**

Компания «ЭлектроПласт» предлагает заключение долгосрочных отношений при поставках импортных электронных компонентов на взаимовыгодных условиях!

Наши преимущества:

- Оперативные поставки широкого спектра электронных компонентов отечественного и импортного производства напрямую от производителей и с крупнейших мировых складов;
- Поставка более 17-ти миллионов наименований электронных компонентов;
- Поставка сложных, дефицитных, либо снятых с производства позиций;
- Оперативные сроки поставки под заказ (от 5 рабочих дней);
- Экспресс доставка в любую точку России;
- Техническая поддержка проекта, помощь в подборе аналогов, поставка прототипов;
- Система менеджмента качества сертифицирована по Международному стандарту ISO 9001;
- Лицензия ФСБ на осуществление работ с использованием сведений, составляющих государственную тайну;
- Поставка специализированных компонентов (Xilinx, Altera, Analog Devices, Intersil, Interpoint, Microsemi, Aeroflex, Peregrine, Syfer, Eurofarad, Texas Instrument, Miteq, Cobham, E2V, MA-COM, Hittite, Mini-Circuits,General Dynamics и др.);

Помимо этого, одним из направлений компании «ЭлектроПласт» является направление «Источники питания». Мы предлагаем Вам помощь Конструкторского отдела:

- Подбор оптимального решения, техническое обоснование при выборе компонента;
- Подбор аналогов;
- Консультации по применению компонента;
- Поставка образцов и прототипов;
- Техническая поддержка проекта;
- Защита от снятия компонента с производства.

**Как с нами связаться**

**Телефон:** 8 (812) 309 58 32 (многоканальный)
**Факс:** 8 (812) 320-02-42
**Электронная почта:** org@eplast1.ru
**Адрес:** 198099, г. Санкт-Петербург, ул. Калинина, дом 2, корпус 4, литера А.