# 1/4 HEX FEMALE STANDOFFS

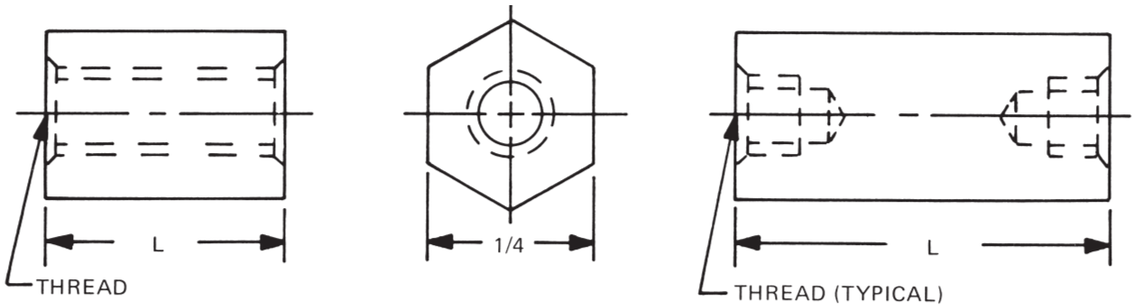


ORDERING CODE

XXXX or XXXXX — LENGTH
XXXX — THREAD
X — MATERIAL
X — FINISH

See page 10 for thread depth chart
See page 9 for finish codes
For non-standard parts contact Sales Office

| LENGTH | PART NO. |
|---|---|
| 3/32 | **2098A** |
| 1/8 | **2098** |
| 5/32 | **2098T** |
| 3/16 | **2099** |
| 7/32 | **2099T** |
| 1/4 | **2100** |
| 9/32 | **2100T** |
| 5/16 | **2101** |
| 11/32 | **2101T** |
| 3/8 | **2102** |
| 13/32 | **2102T** |
| 7/16 | **2103** |
| 15/32 | **2103T** |
| 1/2 | **2104** |
| 17/32 | **2104T** |
| 9/16 | **2105** |
| 19/32 | **2105T** |
| 5/8 | **2106** |
| 21/32 | **2106T** |
| 11/16 | **2107** |
| 23/32 | **2107T** |
| 3/4 | **2108** |
| 25/32 | **2108T** |
| 13/16 | **2109** |
| 27/32 | **2109T** |
| 7/8 | **2110** |
| 29/32 | **2110T** |

| LENGTH | PART NO. |
|---|---|
| 15/16 | **2111** |
| 31/32 | **2111T** |
| 1” | **2112** |
| 1-1/16 | **2113** |
| 1-1/8 | **2114** |
| 1-3/16 | **2115** |
| 1-1/4 | **2116** |
| 1-5/16 | **2117** |
| 1-3/8 | **2118** |
| 1-7/16 | **2119** |
| 1-1/2 | **2120** |
| 1-9/16 | **2121** |
| 1-5/8 | **2122** |
| 1-11/16 | **2123** |
| 1-3/4 | **2124** |
| 1-13/16 | **2125** |
| 1-7/8 | **2126** |
| 1-15/16 | **2127** |
| 2” | **2128** |
| 2-1/8 | **2129** |
| 2-1/4 | **2130** |
| 2-3/8 | **2131** |
| 2-1/2 | **2132** |
| 2-5/8 | **2133** |
| 2-3/4 | **2134** |
| 2-7/8 | **2135** |
| 3” | **2136** |

| LENGTH | PART NO. |
|---|---|
| 3-1/4 | **2137** |
| 3-1/2 | **2138** |
| 3-3/4 | **2139** |
| 4” | **2140** |
| 4-1/4 | **2141** |
| 4-1/2 | **2142** |
| 4-3/4 | **2143** |
| 5” | **2144** |
| 5-1/4 | **2145** |
| 5-1/2 | **2146** |
| 5-3/4 | **2147** |
| 6” | **2148** |
| 6-1/4 | **2149** |
| 6-1/2 | **2150** |
| 6-3/4 | **2151** |
| 7” | **2152** |
| 7-1/4 | **2153** |
| 7-1/2 | **2154** |
| 7-3/4 | **2155** |
| 8” | **2156** |
| 8-1/4 | **2157** |
| 8-1/2 | **2158** |
| 8-3/4 | **2159** |
| 9” | **2160** |
| 9-1/4 | **2161** |
| 9-1/2 | **2162** |
| 9-3/4 | **2163** |
| 10” | **2164** |

| THREAD | CODE |
|---|---|
| 4-40 | 440 |
| 6-32 | 632 |
| 8-32 | 832 |
| 10-32 | 1032 |

| MATERIAL | CODE | RoHS |
|---|---|---|
| Aluminum | AL | YES |
| Brass | B | YES |
| Stainless Steel | SS | YES |
| Steel | S | YES |
| Nylon | N | YES |

RAF ELECTRONIC HARDWARE
95 Silvermine Road, Seymour, Ct. 06483 Phone: 203-888-2133 Fax: 203-888-9860
e-mail : info@rafhdwe.com Web: www.rafhdwe.com

Компания «ЭлектроПласт» предлагает заключение долгосрочных отношений при поставках импортных электронных компонентов на взаимовыгодных условиях!

Наши преимущества:

- Оперативные поставки широкого спектра электронных компонентов отечественного и импортного производства напрямую от производителей и с крупнейших мировых складов;
- Поставка более 17-ти миллионов наименований электронных компонентов;
- Поставка сложных, дефицитных, либо снятых с производства позиций;
- Оперативные сроки поставки под заказ (от 5 рабочих дней);
- Экспресс доставка в любую точку России;
- Техническая поддержка проекта, помощь в подборе аналогов, поставка прототипов;
- Система менеджмента качества сертифицирована по Международному стандарту ISO 9001;
- Лицензия ФСБ на осуществление работ с использованием сведений, составляющих государственную тайну;
- Поставка специализированных компонентов (Xilinx, Altera, Analog Devices, Intersil, Interpoint, Microsemi, Aeroflex, Peregrine, Syfer, Eurofarad, Texas Instrument, Miteq, Cobham, E2V, MA-COM, Hittite, Mini-Circuits,General Dynamics и др.);

Помимо этого, одним из направлений компании «ЭлектроПласт» является направление «Источники питания». Мы предлагаем Вам помощь Конструкторского отдела:

- Подбор оптимального решения, техническое обоснование при выборе компонента;
- Подбор аналогов;
- Консультации по применению компонента;
- Поставка образцов и прототипов;
- Техническая поддержка проекта;
- Защита от снятия компонента с производства.

**Как с нами связаться**

**Телефон:** 8 (812) 309 58 32 (многоканальный)
**Факс:** 8 (812) 320-02-42
**Электронная почта:** org@eplast1.ru
**Адрес:** 198099, г. Санкт-Петербург, ул. Калинина, дом 2, корпус 4, литера А.