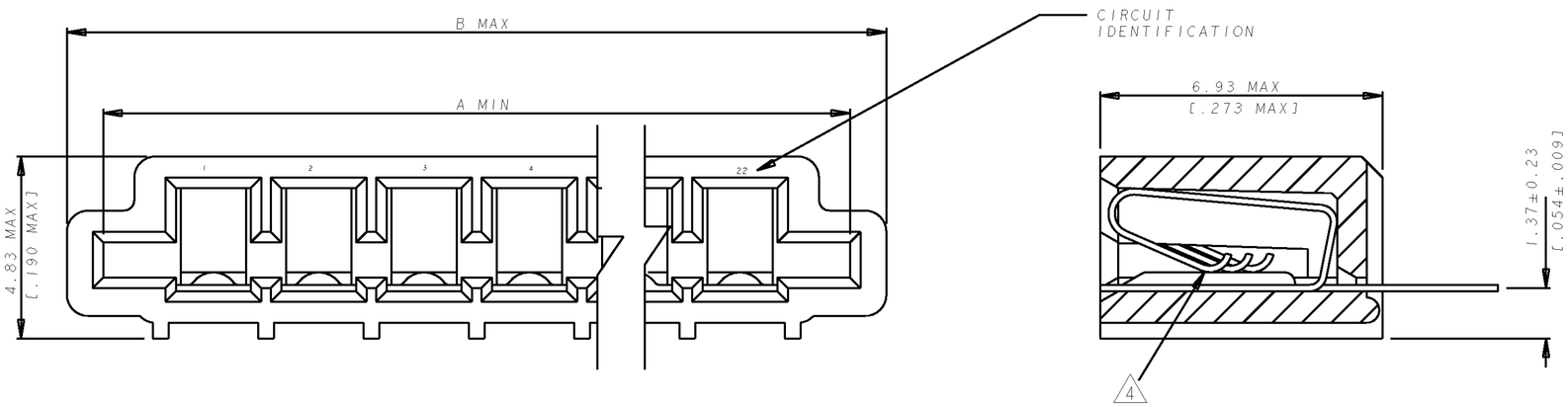


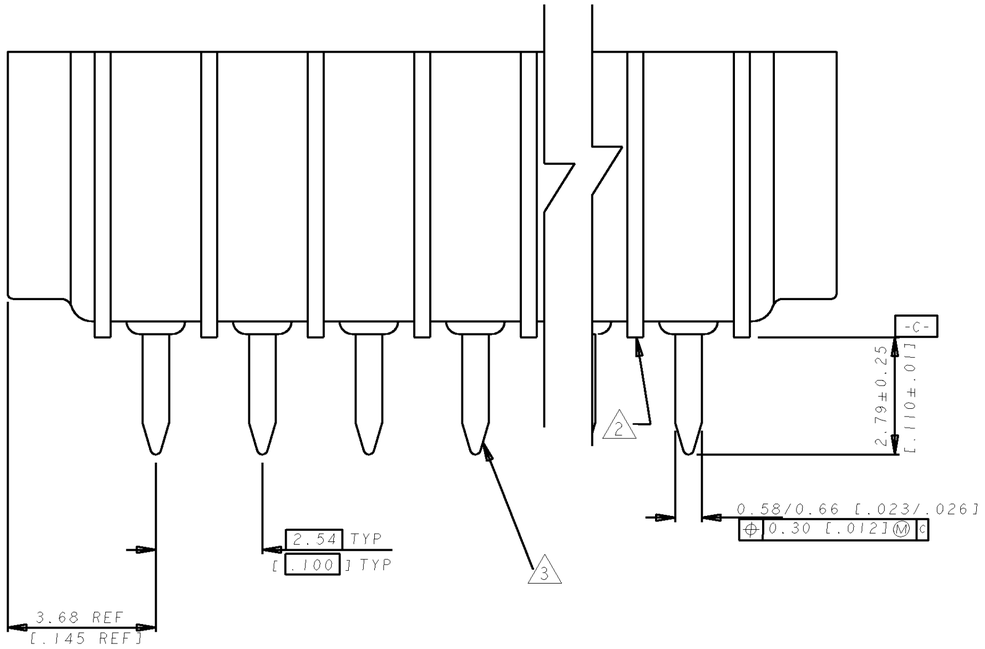


## NOTES

1. CONNECTOR WILL ACCEPT FLEXIBLE PRINTED CIRCUIT OR FLAT FLEXIBLE CABLE ON 2.54 [.100] CENTERS IN A THICKNESS RANGE OF 0.127 TO 0.381 [.005 TO .015] IN CONTACT AREA
2. STAND-OFFS PREVENT SOLVENT ENTRAPMENT
3. CONTACTS BRIGHT TIN PLATED
4. SEQUENTIAL CONTACTS REDUCE CABLE INSERTION FORCE
5. ACCEPTS CABLE OR CIRCUITRY WITH EXPOSED CONDUCTORS FACING TOWARD OR AWAY FROM THE BOARD SURFACE
6. REFER TO APPLICATION SPEC 114-2062
7. MATERIAL
   HOUSING : GLASS REINFORCED POLYESTER THERMOPLASTIC UL 94 V0 RATED, BLACK
   CONTACT : PHOS BRONZE WITH MATTE TIN FINISH
8. OBSOLETE PARTS: OBSOLETE CIS STREAMLINING PER D.RENAUD/D.SINISI

| | LEAD FREE | B | A | POS | SUPERSEDED |
|---|---|---|---|---|---|
| OBSOLETE 8 | ~~7-520415-2~~ | 60.78 [2.393] | 58.57 [2.306] | 22 | 2-520415-2 |
| | ~~7-520415-1~~ | 58.24 [2.293] | 56.03 [2.206] | 21 | 2-520415-1 |
| | ~~7-520415-0~~ | 55.70 [2.193] | 53.49 [2.106] | 20 | 2-520415-0 |
| | 6-520415-9 | 53.16 [2.093] | 50.95 [2.006] | 19 | 1-520415-9 |
| 8 OBSOLETE | ~~6-520415-8~~ | 50.62 [1.993] | 48.41 [1.906] | 18 | 1-520415-8 |
| OBSOLETE | ~~6-520415-7~~ | 48.08 [1.893] | 45.87 [1.806] | 17 | 1-520415-7 |
| | 6-520415-6 | 45.54 [1.793] | 43.33 [1.706] | 16 | 1-520415-6 |
| OBSOLETE | ~~6-520415-5~~ | 43.00 [1.693] | 40.79 [1.606] | 15 | 1-520415-5 |
| OBSOLETE | ~~6-520415-4~~ | 40.46 [1.593] | 38.25 [1.506] | 14 | 1-520415-4 |
| | ~~6-520415-3~~ | 37.92 [1.493] | 35.71 [1.406] | 13 | 1-520415-3 |
| 8 | ~~6-520415-2~~ | 35.38 [1.393] | 33.17 [1.306] | 12 | 1-520415-2 |
| | ~~6-520415-1~~ | 32.84 [1.293] | 30.63 [1.206] | 11 | 1-520415-1 |
| OBSOLETE | ~~6-520415-0~~ | 30.30 [1.193] | 28.09 [1.106] | 10 | 1-520415-0 |
| OBSOLETE | ~~5-520415-9~~ | 27.76 [1.093] | 25.55 [1.006] | 9 | 520415-9 |
| | 5-520415-8 | 25.22 [.993] | 23.01 [.906] | 8 | 520415-8 |
| OBSOLETE | ~~5-520415-7~~ | 22.68 [.893] | 20.47 [.806] | 7 | 520415-7 |
| 8 | ~~5-520415-6~~ | 20.14 [.793] | 17.93 [.706] | 6 | 520415-6 |
| OBSOLETE | ~~5-520415-5~~ | 17.60 [.693] | 15.39 [.606] | 5 | 520415-5 |
| 8 OBSOLETE | ~~5-520415-4~~ | 15.06 [.593] | 12.85 [.506] | 4 | 520415-4 |
| | 5-520415-3 | 12.52 [.493] | 10.31 [.406] | 3 | 520415-3 |
| | 5-520415-2 | 9.98 [.393] | 7.77 [.306] | 2 | 520415-2 |
| | PART NO. | B | A | POS | PART NO |

| LTR | (REVISION RECORD) | DR | CHK | DATE |
|---|---|---|---|---|
| P3 | ECR-10-022530 | KK | HMR | 11FEB11 |
| P2 | REVISED PER ECO-09-026346 | KK | AEG | 16NOV 09 |
| P1 | REVISED ECR-06-004332 | PM | KS | 21FEB06 |
| P | REVISED FR00-0028-05 | CS | PCH | 1-MAR-05 |
| N | REVISED FR00-0011-04 | SD | PCH | 13-FEB-04 |
| M | REDRAWN DY/EC/ | LWY | SL | 9.30.93 |

Copyright © 1993

Copyright © 1993
TE MFG (S) PTE LTD.
ALL RIGHTS RESERVED

TE Connectivity

(MATERIAL) 7

(FINISH) CONTACTS MATTE TIN PLATED

DR. 9.30.93 WYLEE

DE. A.SOH

CHK. 9.30.93 SALLY

APP. PETER de JONG

(NAME) TRIO-MATE VERTICAL CABLE ENTRY FOR 2.36[.093] THK P.C. BOARD

(GENERAL TOLERANCE) ±0.38 [±.015]

SIZE A2 | LOC DY | (No.) 520415

(SCALE) 10:1 | REV. P3 | SHEET 1 OF 1

NUMBER 520415

(3rd ANGLE PROJECTION)

METRIC

DIMENSIONS IN MM [INCHES]. DO NOT SCALE PRINT

PRINT DIST

CUSTOMER DRAWING

Компания «ЭлектроПласт» предлагает заключение долгосрочных отношений при поставках импортных электронных компонентов на взаимовыгодных условиях!

Наши преимущества:

- Оперативные поставки широкого спектра электронных компонентов отечественного и импортного производства напрямую от производителей и с крупнейших мировых складов;
- Поставка более 17-ти миллионов наименований электронных компонентов;
- Поставка сложных, дефицитных, либо снятых с производства позиций;
- Оперативные сроки поставки под заказ (от 5 рабочих дней);
- Экспресс доставка в любую точку России;
- Техническая поддержка проекта, помощь в подборе аналогов, поставка прототипов;
- Система менеджмента качества сертифицирована по Международному стандарту ISO 9001;
- Лицензия ФСБ на осуществление работ с использованием сведений, составляющих государственную тайну;
- Поставка специализированных компонентов (Xilinx, Altera, Analog Devices, Intersil, Interpoint, Microsemi, Aeroflex, Peregrine, Syfer, Eurofarad, Texas Instrument, Miteq, Cobham, E2V, MA-COM, Hittite, Mini-Circuits,General Dynamics и др.);

Помимо этого, одним из направлений компании «ЭлектроПласт» является направление «Источники питания». Мы предлагаем Вам помощь Конструкторского отдела:

- Подбор оптимального решения, техническое обоснование при выборе компонента;
- Подбор аналогов;
- Консультации по применению компонента;
- Поставка образцов и прототипов;
- Техническая поддержка проекта;
- Защита от снятия компонента с производства.

**Как с нами связаться**

**Телефон:** 8 (812) 309 58 32 (многоканальный)
**Факс:** 8 (812) 320-02-42
**Электронная почта:** org@eplast1.ru
**Адрес:** 198099, г. Санкт-Петербург, ул. Калинина, дом 2, корпус 4, литера А.