THIS DRAWING IS UNPUBLISHED. RELEASED FOR PUBLICATION
© COPYRIGHT BY TYCO ELECTRONICS CORPORATION. ALL RIGHTS RESERVED.

LOC	DIST
J	

REVISIONS 変更

P	LTR	DESCRIPTION	DATE	DWN	APVD
	E	REVISED FJB0-0166-03	11MAR03	H.H	T.K

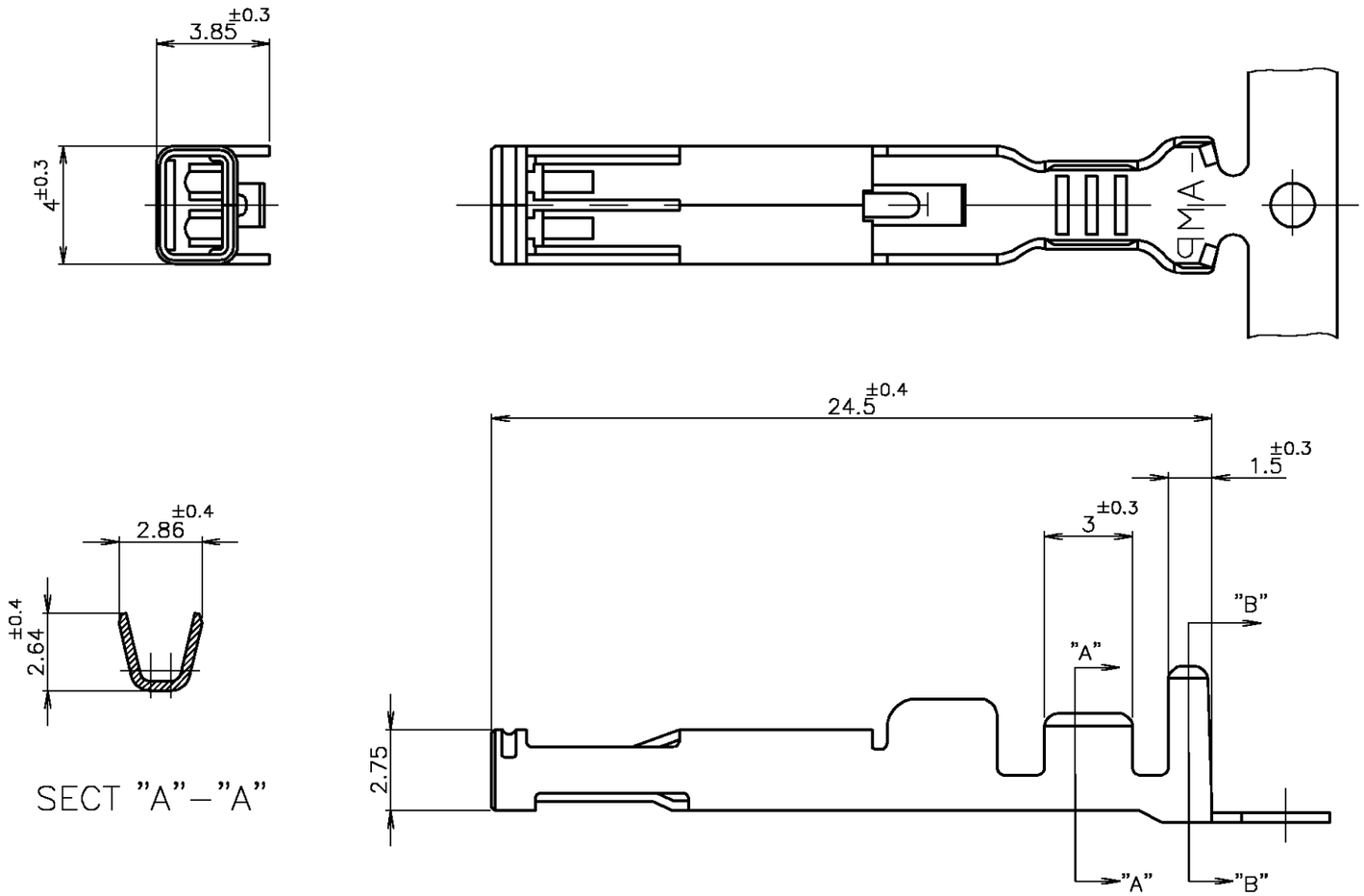

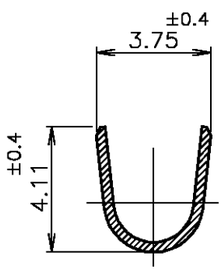

注記

1. 材料： 銅合金
2. 仕上げ：材料めっき
   全面ニッケル下地めっきの上に
   接触部：金めっき
   圧着部：半田めっき
3. 仕上げ： 全面錫メッキ
4. 仕上げ：材料めっき
   全面ニッケル下地めっきの上に
   接触部：金めっき
   圧着部：錫めっき
5. 使用コネクタ型番：X-316456-X,X-353369-X
   ：X-353463-X
6. 一般公差
   10以下：±0.2
   10を越え30以下：±0.25
   30を越え100以下：±0.3
   角度：±3°

NOTES;

1. MATERIAL : COPRER ALLOY.
2. FINISH : PRE-PLATED
   NICKEL PL ALL OVER
   CONTACT AREA : GOLD PL.
   BAREL AREA : TIN-LEAD PL.
3. FINISH : TIN PL ALL OVER.
4. FINISH : PRE-PLATED
   NICKEL PL ALL OVER
   CONTACT AREA : GOLD PL.
   BARREL AREA : TIN PL.
5. USED CONNECTOR P/N : X-316456-X,X-353369-X
   : X-353463-X
6. GENERAL TOLERANCE
   10≥ : ±0.2
   30≥ >10: ±0.25
   100≥ >30: ±0.3
   ANGLES: ±3°

4	316458-4
3	1-316458-2
2	316458-2
仕上 FINISH	P/N

WIRE RANGE 適合電線断面積	INSULATION DIA 被覆外径
0.5~1.25mm²(AWG16~20)	ø1.85~2.8 mm

THIS DRAWING IS A CONTROLLED DOCUMENT.

DIMENSIONS: 単位： 粍 MM

TOLERANCES UNLESS OTHERWISE SPECIFIED: 一般公差

0 PLC	±	6
1 PLC	±	
2 PLC	±	
3 PLC	±	
4 PLC	±	
ANGLES	±	

MATERIAL 材料 1

FINISH 仕上 2 3 4

DWN	K.IINO	28OCT98
CHK	J.TANIGAWA	28OCT98
APVD	S.KUBOUCHI	28OCT98

PRODUCT SPEC 製品規格

APPLICATION SPEC 取付適用規格 114-5182

WEIGHT

CUSTOMER DRAWING

tyco Electronics

Tyco Electronics AMP K.K.
Kawasaki,Japan

NAME 名称

RECEPTACLE GND CONTACT
HYBRID SF DRAWER CONNECTOR

SIZE	CAGE CODE	DRAWING NO 番号	RESTRICTED TO
A3	00779	C-316458	—

SCALE 尺度 1:1 SHEET 1 OF 1 REV E

AMP 1470-19 REV 31MAR2000

10MAR2003 3:09pm FJ033815

Компания «ЭлектроПласт» предлагает заключение долгосрочных отношений при поставках импортных электронных компонентов на взаимовыгодных условиях!

Наши преимущества:

- Оперативные поставки широкого спектра электронных компонентов отечественного и импортного производства напрямую от производителей и с крупнейших мировых складов;
- Поставка более 17-ти миллионов наименований электронных компонентов;
- Поставка сложных, дефицитных, либо снятых с производства позиций;
- Оперативные сроки поставки под заказ (от 5 рабочих дней);
- Экспресс доставка в любую точку России;
- Техническая поддержка проекта, помощь в подборе аналогов, поставка прототипов;
- Система менеджмента качества сертифицирована по Международному стандарту ISO 9001;
- Лицензия ФСБ на осуществление работ с использованием сведений, составляющих государственную тайну;
- Поставка специализированных компонентов (Xilinx, Altera, Analog Devices, Intersil, Interpoint, Microsemi, Aeroflex, Peregrine, Syfer, Eurofarad, Texas Instrument, Miteq, Cobham, E2V, MA-COM, Hittite, Mini-Circuits,General Dynamics и др.);

Помимо этого, одним из направлений компании «ЭлектроПласт» является направление «Источники питания». Мы предлагаем Вам помощь Конструкторского отдела:

- Подбор оптимального решения, техническое обоснование при выборе компонента;
- Подбор аналогов;
- Консультации по применению компонента;
- Поставка образцов и прототипов;
- Техническая поддержка проекта;
- Защита от снятия компонента с производства.

Как с нами связаться

Телефон: 8 (812) 309 58 32 (многоканальный)
Факс: 8 (812) 320-02-42
Электронная почта: org@eplast1.ru
Адрес: 198099, г. Санкт-Петербург, ул. Калинина, дом 2, корпус 4, литера А.