| SIGN | DATE | DESCRIPTION | APPROVER |
|---|---|---|---|
| 1 | 2010.12.08 | Added "cULus" standard | Chen Bo |
| 2 | 2012.02.23 | Flange nut is changed | Aaron |
| 3 | 2012.02.23 | The dimension is added | Aaron |
| 4 | 2012.02.23 | The material is changed from Brass to Copper | Aaron |
| 5 | 2014.06.05 | change the dimension from A1.70 to 1.00 | Ji long |
| 6 | 2014.11.13 | update drawing | Evan |

*THIS IS CAD DRAWING, DO NOT REVISE MANUALLY!!!*

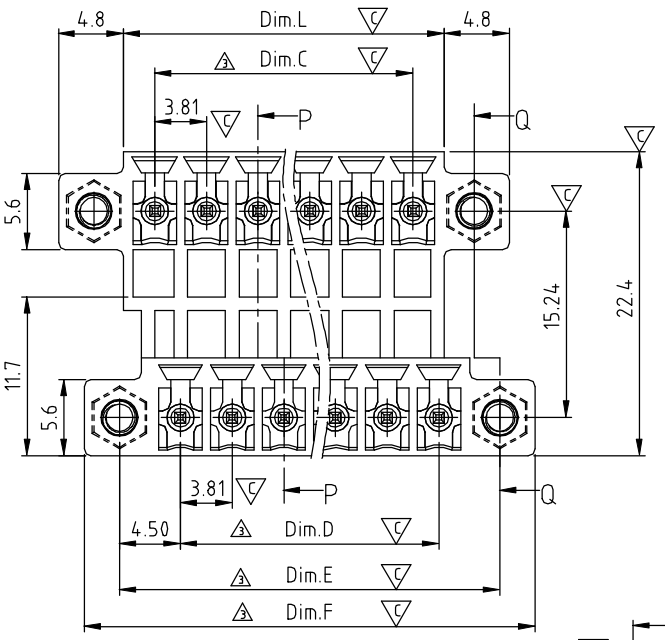


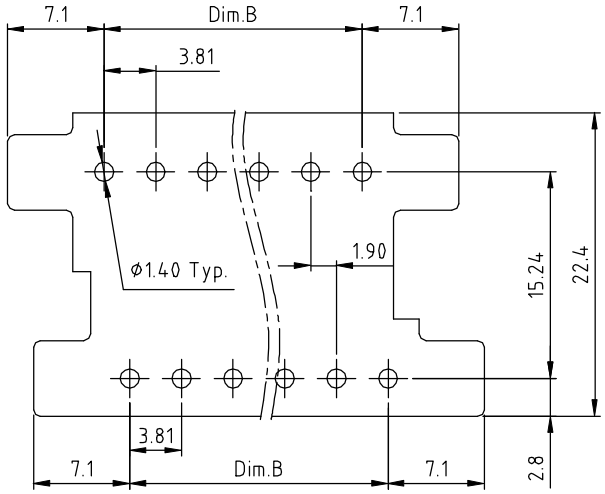


RECOMMENDED PCB LAYOUT
TOP VIEW

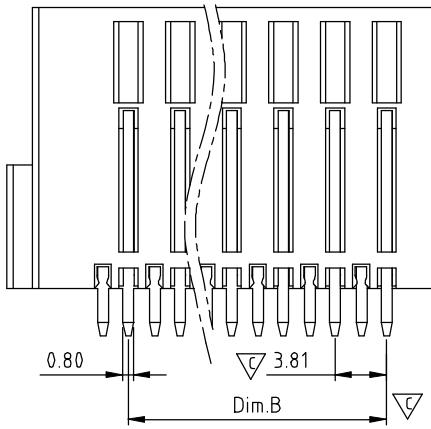


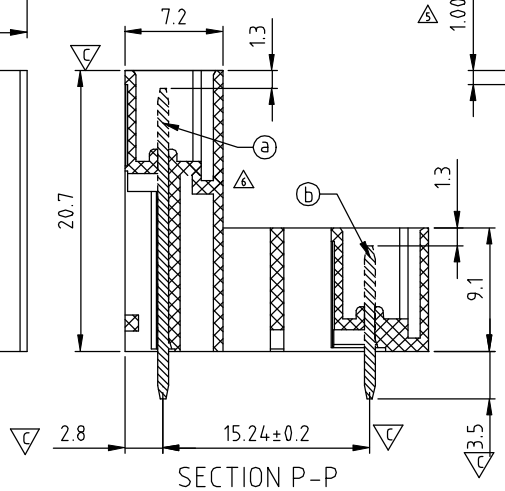


SECTION P-P

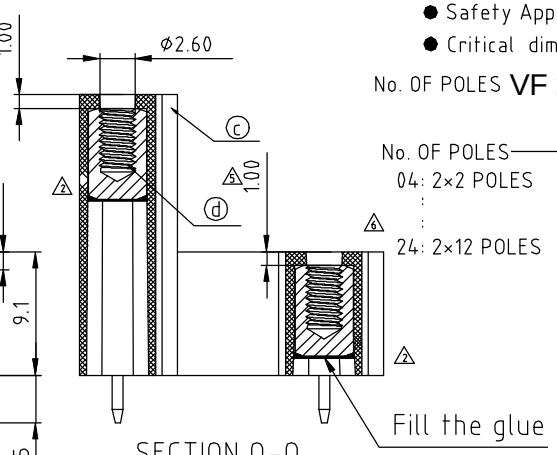


SECTION Q-Q

## Material

- Item ⓐ Long contact pin: Copper ,Tin plated
- Item ⓑ Short contact pin: Copper ,Tin plated
- Item ⓒ Terminal (housing): Thermoplastic (UL94V-0)
- Item ⓓ With flange nut: Brass ,M2.5

## Electrical

- Voltage rating: 300VAC
- Current rating: 10A
- Withstanding Voltage: 1.6KV
- Operating temperature: -40°C to +115°C
- Soldering temperature: 260°C±5°C/5 Sec
- Safety Approval: cULus
- Critical dimension: ▽

No. OF POLES **VF xx 3 2 x 0 xxxx G**

- No. OF POLES
  - 04: 2×2 POLES
  - ⋮
  - 24: 2×12 POLES
- Color
  - 0 Black (RAL9005)
  - 2 Red (RAL3001/D)
  - 3 Orange(RAL2011/P)
  - 4 Yellow(RAL1018/A)
  - 5 Green(RAL6018/T)
  - 6 Blue (RAL5015/A)
  - 8 Grey(RAL7035/D)
  - 9 White(RAL1102)
  - C Green(RAL6018/U)
- 0000: "@" Logo (Standard)
- 000A: "ANYTEK" Mark
- Any special item by customer requst. please contact sales department.
- RoHS compliant (lead<4%) In copper Alloy

## Dimension

| | |
|---|---|
| Dim.L | (N/2)x3.81+0.79 |
| Dim.B | (N/2-1) x 3.81 |
| Dim.C | (N/2-1) x 3.81 |
| Dim.D | (N/2-1) x 3.81 |
| Dim.E | ((N/2)+1)x3.81+1.38 |
| Dim.F | (N/2+2)x3.81+2.77 |

N= number of poles

| Poles | Tolerance |
|---|---|
| 2×2P-2×5P | ±0.15 |
| 2×6P-2×10P | ±0.20 |
| 2×11P-2×12P | ±0.25 |

**ANYTEK**

**CUSTOMER COPY**

ALL RIGHTS RESERVED. REPRODUCTION OR ISSUE TO THIRD PARTIES IN ANY FORM WHATEVER IS NOT PERMITTED WITHOUT WRITTEN AUTHORITY FROM THE PROPRIETOR. PROPERTY OF ANYTEK TECHNOLOGY CO., LTD

| | | | | | |
|---|---|---|---|---|---|
| TITLE | VF-3.81 Series 2×2P-2×16P Vertical With flange | | | | |
| PART NO. | VFxx32x0xxxxG | | | DWG NO. | 8VF0204 |
| APPROVED | CHECKED | DESIGNED | DRAWN | CUST NO. | |
| | | Evan 11/13`14 | Evan 11/13`14 | UNIT: mm | |
| | | | | SCALE: NONE | |
| | | | | SHEET: 01/01 | REV.: F |

| Tolerance | |
|---|---|
| X. | ±0.50 |
| X.X | ±0.30 |
| X.XX | ±0.10 |
| X° | ±1° |

Компания «ЭлектроПласт» предлагает заключение долгосрочных отношений при поставках импортных электронных компонентов на взаимовыгодных условиях!

Наши преимущества:

- Оперативные поставки широкого спектра электронных компонентов отечественного и импортного производства напрямую от производителей и с крупнейших мировых складов;
- Поставка более 17-ти миллионов наименований электронных компонентов;
- Поставка сложных, дефицитных, либо снятых с производства позиций;
- Оперативные сроки поставки под заказ (от 5 рабочих дней);
- Экспресс доставка в любую точку России;
- Техническая поддержка проекта, помощь в подборе аналогов, поставка прототипов;
- Система менеджмента качества сертифицирована по Международному стандарту ISO 9001;
- Лицензия ФСБ на осуществление работ с использованием сведений, составляющих государственную тайну;
- Поставка специализированных компонентов (Xilinx, Altera, Analog Devices, Intersil, Interpoint, Microsemi, Aeroflex, Peregrine, Syfer, Eurofarad, Texas Instrument, Miteq, Cobham, E2V, MA-COM, Hittite, Mini-Circuits,General Dynamics и др.);

Помимо этого, одним из направлений компании «ЭлектроПласт» является направление «Источники питания». Мы предлагаем Вам помощь Конструкторского отдела:

- Подбор оптимального решения, техническое обоснование при выборе компонента;
- Подбор аналогов;
- Консультации по применению компонента;
- Поставка образцов и прототипов;
- Техническая поддержка проекта;
- Защита от снятия компонента с производства.

**Как с нами связаться**

**Телефон:** 8 (812) 309 58 32 (многоканальный)
**Факс:** 8 (812) 320-02-42
**Электронная почта:** org@eplast1.ru
**Адрес:** 198099, г. Санкт-Петербург, ул. Калинина, дом 2, корпус 4, литера А.