RADIALL Optical Fiber Components	TECHNICAL DATA SHEET	F727.100.000			
LC SIMPLEX PC SINGLEMODE OPTICAL PLUG FOR CABLE		Packaging 100	Series LC	Issue 30 JAN 06	Page 1 / 2
Outer plug body : color BLUE		Monobloc			

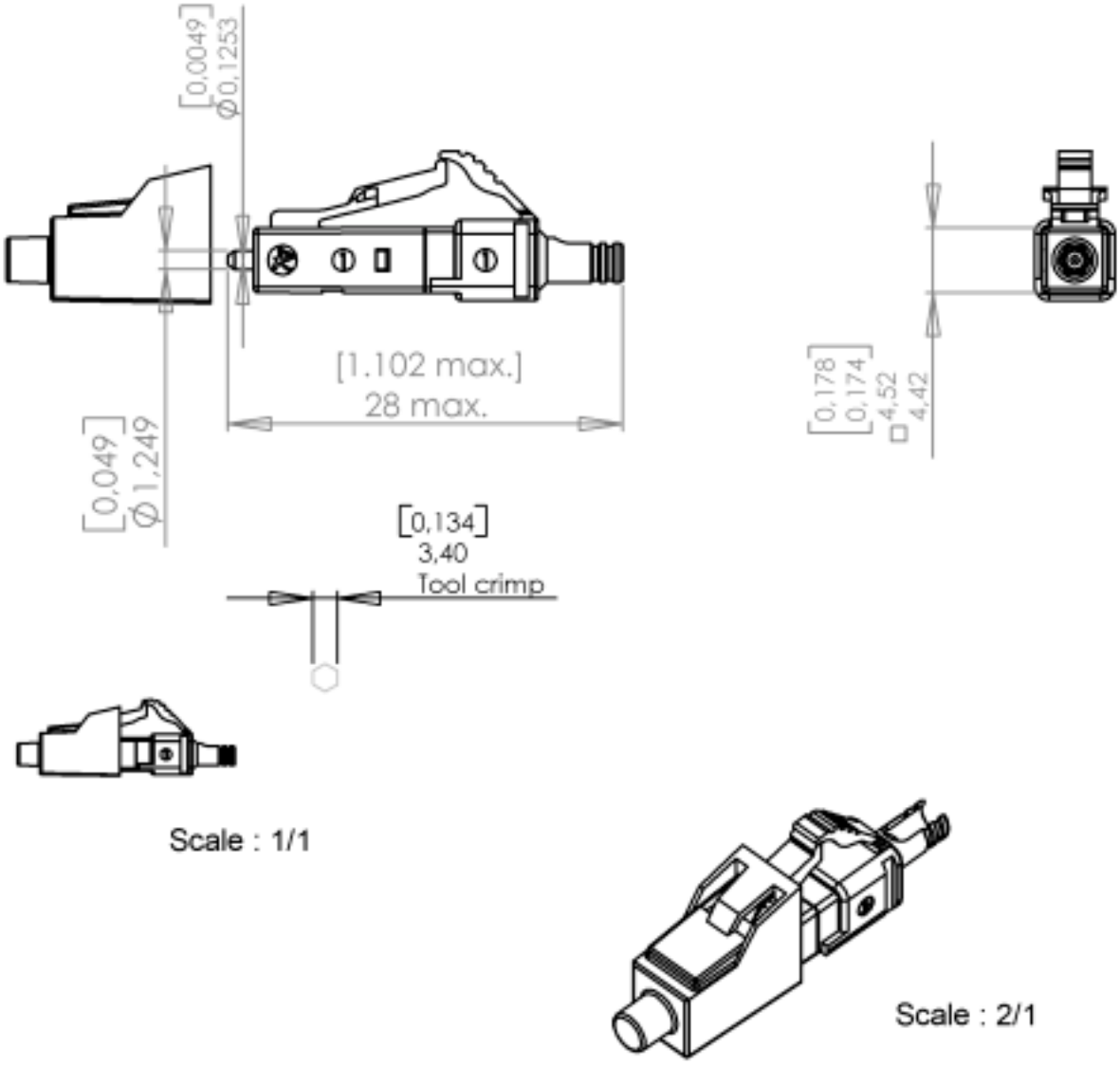

Original dimensions in mm [inch]

4112-9212 This information is given as an indication. In the continual goal to improve our products, we reserve the right to make any modifications judged necessary

GENERAL

- **TYPE** — IEC 61754-20 (LC)
  Singlemode Zirconia ferrule
  RJ –45 latching connector system
- **FERRULE SIZE** — 125.3 µm
- **FIBER SIZE** — 9/125µm singlemode
- **CABLE SIZE & TYPE** — ∅ 1,6 to 3 mm Simplex
- **CABLING PROCEDURE** — Refer to503.08.500 assembly instruction manual

CHARACTERISTICS (Depending on fibre or cable construction)

- **OPTICAL**

Attenuation at 1300 nm and 1550 nm
Attenuation plug mated with reference plug : IEC 61300-3-4 Method B

PARAMETER	STD
Mean	≤0.10 dB
Standard deviation	≤0.05 dB

Attenuation of random mated connectors : IEC 61300-3-34

PARAMETER	STD
Mean	≤0.10 dB
Standard deviation	≤ 0.07 dB

Return-Loss Maximum loss variation : IEC 61300-3-6

	RL
PC	> 35 dB
SPC	> 40 dB
UPC	> 50 dB

- **MECHANICAL**

Vibration test	10 to 55 Hz , 1,5 mm (peak to peak) , 2 Hr/axis
Impact test	1,5 m drop , 8 cycles
Mechanical Endurance	200 matings
Cable retention	68 N

- **ENVIRONMENTAL**

Storage temperature range	-40 °C to +85 °C
Operating temperature range	-40 °C to +70 °C
Thermal cycle test	-40°C to +75°C , 21 Cycles , 168
Humidity/Condensation cycling test	95% RH , -10°C to +65°C , 14 cycles , 168 Hr

*(Performance and specification : see document **GEN – F727 001**)*

4112-9212 This information is given as an indication. In the continual goal to improve our products, we reserve the right to make any modifications judged necessary

Компания «ЭлектроПласт» предлагает заключение долгосрочных отношений при поставках импортных электронных компонентов на взаимовыгодных условиях!

Наши преимущества:

- Оперативные поставки широкого спектра электронных компонентов отечественного и импортного производства напрямую от производителей и с крупнейших мировых складов;
- Поставка более 17-ти миллионов наименований электронных компонентов;
- Поставка сложных, дефицитных, либо снятых с производства позиций;
- Оперативные сроки поставки под заказ (от 5 рабочих дней);
- Экспресс доставка в любую точку России;
- Техническая поддержка проекта, помощь в подборе аналогов, поставка прототипов;
- Система менеджмента качества сертифицирована по Международному стандарту ISO 9001;
- Лицензия ФСБ на осуществление работ с использованием сведений, составляющих государственную тайну;
- Поставка специализированных компонентов (Xilinx, Altera, Analog Devices, Intersil, Interpoint, Microsemi, Aeroflex, Peregrine, Syfer, Eurofarad, Texas Instrument, Miteq, Cobham, E2V, MA-COM, Hittite, Mini-Circuits,General Dynamics и др.);

Помимо этого, одним из направлений компании «ЭлектроПласт» является направление «Источники питания». Мы предлагаем Вам помощь Конструкторского отдела:

- Подбор оптимального решения, техническое обоснование при выборе компонента;
- Подбор аналогов;
- Консультации по применению компонента;
- Поставка образцов и прототипов;
- Техническая поддержка проекта;
- Защита от снятия компонента с производства.

Как с нами связаться

Телефон: 8 (812) 309 58 32 (многоканальный)
Факс: 8 (812) 320-02-42
Электронная почта: org@eplast1.ru
Адрес: 198099, г. Санкт-Петербург, ул. Калинина, дом 2, корпус 4, литера А.