THIS COPY IS PROVIDED ON A RESTRICTED BASIS AND IS NOT TO BE USED IN ANY WAY DETRIMENTAL TO THE INTERESTS OF PANDUIT CORP.

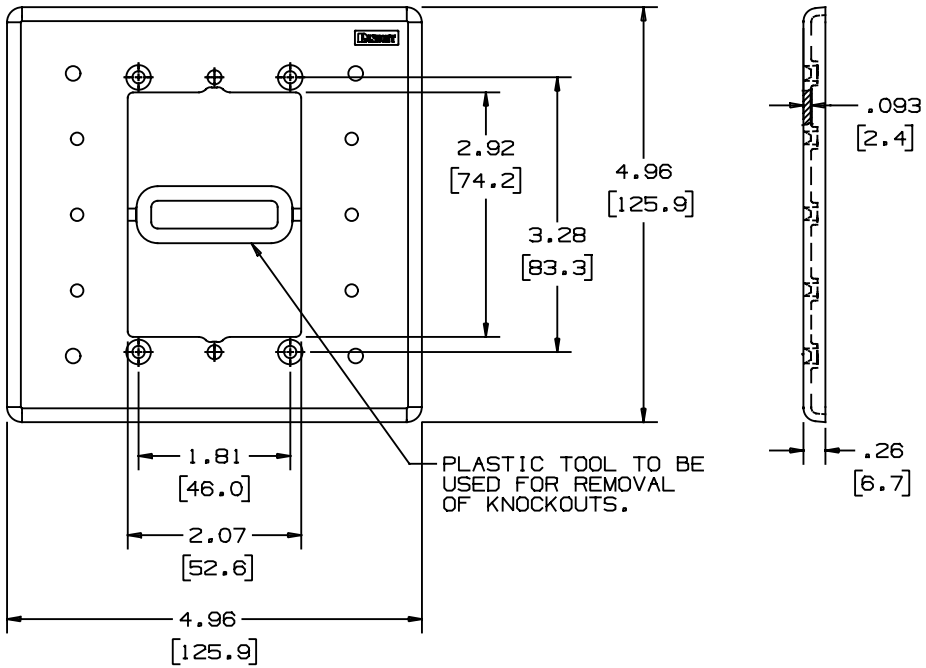

PANDUIT PART NO. *	WEIGHT
MIWBA	8.6 LB/100 PCS (3909 g/100 PCS)

NOTES:

* 1. SEE CURRENT CATALOG FOR ADDITIONAL PART NUMBER SUFFIXES TO INDICATE COLOR AND OR PACKAGE QUANTITY.

2. SEE CURRENT CATALOG FOR VARIOUS MOUNTING APPLICATIONS.

A 3. THE FOLLOWING SCREWS ARE PROVIDED:
   a. FOUR (4) #6-32 X 1" SLOTTED PAN HEAD MACHINE SCREWS.(*PAINTED)
   b. TWO (2) #8-32 X 1" SLOTTED PAN HEAD MACHINE SCREWS.(*PAINTED)
   c. TWO (2) #6-20 X 1/2" SLOTTED PAN HEAD TYPE B SHEET METAL SCREWS. (SELF-TAPPING SCREW)(*PAINTED)
   d. TWO (2) #6-20 X 1/4" SLOTTED PAN HEAD TYPE B SHEET METAL SCREWS. (SELF-TAPPING SCREW)(NOT PAINTED)

   (*SCREWS ARE PAINTED TO MATCH ADAPTER COLOR.)

4. DIMENSIONS IN PARENTHESES ARE IN METRIC.

DPC 34304 MIWBA C (D)

CAD FILENAME/LAYERS

PANDUIT CORP. TINLEY PARK, ILLINOIS

IN-WALL BOX ADAPTER
(MIWBA)
CUSTOMER DRAWING

UNLESS OTHERWISE SPECIFIED, DIMENSIONAL TOLERANCES ARE:
(.X) ± (.XXX) ± .010(.3)
(.XX) ± .03(.8) ANGLES ±

UNLESS OTHERWISE SPECIFIED, ALL DIMENSIONS ARE GIVEN IN INCHES, THIRD ANGLE PROJECTION.

DRAWN BY: DW
DATE: 5-19-92
CHECKED BY: JF
MAT'L: ABS (UL 94V-0)
SCALE: NONE
DRAWING NO.: 34304-1
DWG SIZE: A

REV	DATE	BY	CHK	DESCRIPTION	ECN	CHK	CUST	SUP
1	2/22/93	DW		A. ADDED SCREW REFERENCE NOTE 3.	34304-1			
R	6-8-92	DW	CEF	RELEASED TO PRODUCTION	34304-1			

Компания «ЭлектроПласт» предлагает заключение долгосрочных отношений при поставках импортных электронных компонентов на взаимовыгодных условиях!

Наши преимущества:

- Оперативные поставки широкого спектра электронных компонентов отечественного и импортного производства напрямую от производителей и с крупнейших мировых складов;
- Поставка более 17-ти миллионов наименований электронных компонентов;
- Поставка сложных, дефицитных, либо снятых с производства позиций;
- Оперативные сроки поставки под заказ (от 5 рабочих дней);
- Экспресс доставка в любую точку России;
- Техническая поддержка проекта, помощь в подборе аналогов, поставка прототипов;
- Система менеджмента качества сертифицирована по Международному стандарту ISO 9001;
- Лицензия ФСБ на осуществление работ с использованием сведений, составляющих государственную тайну;
- Поставка специализированных компонентов (Xilinx, Altera, Analog Devices, Intersil, Interpoint, Microsemi, Aeroflex, Peregrine, Syfer, Eurofarad, Texas Instrument, Miteq, Cobham, E2V, MA-COM, Hittite, Mini-Circuits,General Dynamics и др.);

Помимо этого, одним из направлений компании «ЭлектроПласт» является направление «Источники питания». Мы предлагаем Вам помощь Конструкторского отдела:

- Подбор оптимального решения, техническое обоснование при выборе компонента;
- Подбор аналогов;
- Консультации по применению компонента;
- Поставка образцов и прототипов;
- Техническая поддержка проекта;
- Защита от снятия компонента с производства.

Как с нами связаться

Телефон: 8 (812) 309 58 32 (многоканальный)
Факс: 8 (812) 320-02-42
Электронная почта: org@eplast1.ru
Адрес: 198099, г. Санкт-Петербург, ул. Калинина, дом 2, корпус 4, литера А.