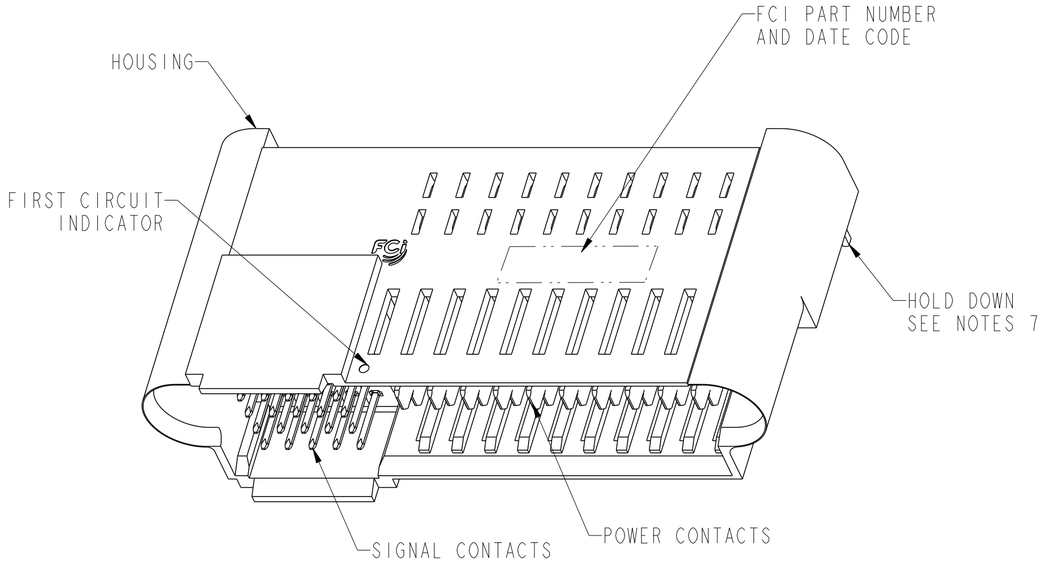

25Sx10P CONFIGURATION SHOWN
HOLD DOWN TYPE

NOTES:

1. HOUSING MATERIAL:GF LCP,COLOR: BLACK, UL 94 V-0 RATED
   SIGNAL CONTACT MATERIAL: PHOSPHOR BRONZE
   SIGNAL PIN OVERMOLD MATERIAL: GF POLYESTER
   POWER CONTACT MATERIAL: COPPER ALLOY

2. PLATING ON SIGNAL CONTACTS: 1.27µm MIN Ni UNDERPLATING ALL OVER WITH 0.76µm MIN GXT IN CONTACT MATING AREA, AND 0.5µm MIN MATTE TIN ON TAIL AREA.

   PLATING ON POWER CONTACTS: 1.27µm MIN Ni UNDERPLATING ALL OVER WITH 0.76µm MIN GXT IN CONTACT MATING AREA, AND 0.5µm MIN MATTE TIN ON TAIL AREA.

   PLATING ON HOLD DOWN IF APPLICABLE: 1.27um MIN Ni, UNDERPLATING ALL OVER WITH 0.76um MIN MATTE TIN OVER.

3. LUBRICATION: LUBRICATE ON CONTACT AREA.

4. RECOMMENDED PCB THICKNESS IS:
   FOR PRESS FIT APPLICATION: 1.4mm MIN
   FOR SOLDER APPLICATION: 1.40mm THROUGH 2.62mm.

5. FOR SCREW MOUNT APPLICATIONS, A #4-40 UNC PAN SCREW WITH HEX NUT IS RECOMMENDED (SUPPLIED BY CUSTOMER).

6. FOR PRESS FIT ∅0.61±0.05mm, FOR SOLDER ∅0.90±0.05mm.

7. UNPLATED HOLES.

8. HOLD DOWN APPLICATION NEEDED.

9. PRODUCT SPECIFICATION: GS-12-1064
   APPLICATION SPECIFICATION: GS-20-0362

spec ref	SEE NOTE			dr	Fancy Zhang	2015/11/24	projection	MM
tolerance std ASME Y14.5 -	TOLERANCES UNLESS OTHERWISE SPECIFIED			eng	Fancy Zhang	2015/12/25		size A2 / scale 3:1
				chr	-	-		ecn no -
				appr	Pei-Ming Zheng	2015/12/25	product family PwrLoPro	rel level Released
surface -	linear	0.X	±0.30	title	PWR LoPro HEADER ASSEMBLY		dwg no 10108877-R02403H	rev A
		0.XX	±0.20		RA, PASSIVE GUIDE,40S+2P			
		0.XXX	±0.10					
ASME Y14.5	angular	0°	±2°	www.fci.com	cat. no. -		Product - Customer Drw	sheet 1 of 3

Copyright FCI.

PART NUMBER	CONFIGURATION	DIM "A"	DIM "C" FOR HOLD DOWN	"D" SPACES	"E" SPACES	"F" QTY.	"G" QTY.	MOUNTING FEATURE
10108877-R02403HLF	40S+2P	35.71	30.6	7	1	40	12	HOLD DOWN

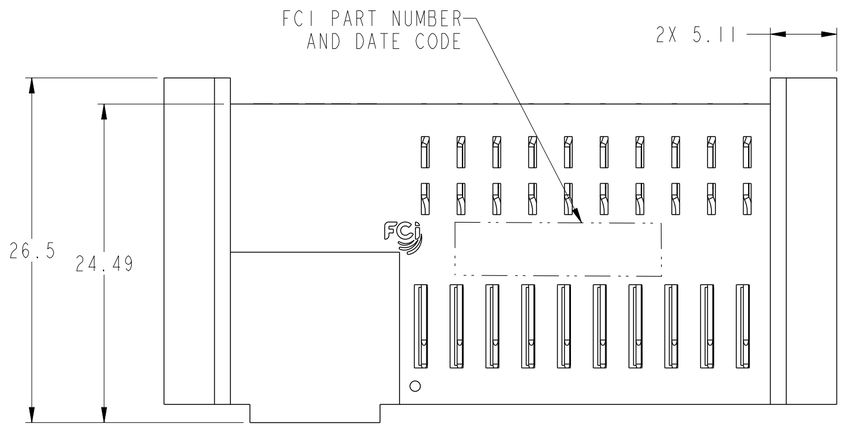

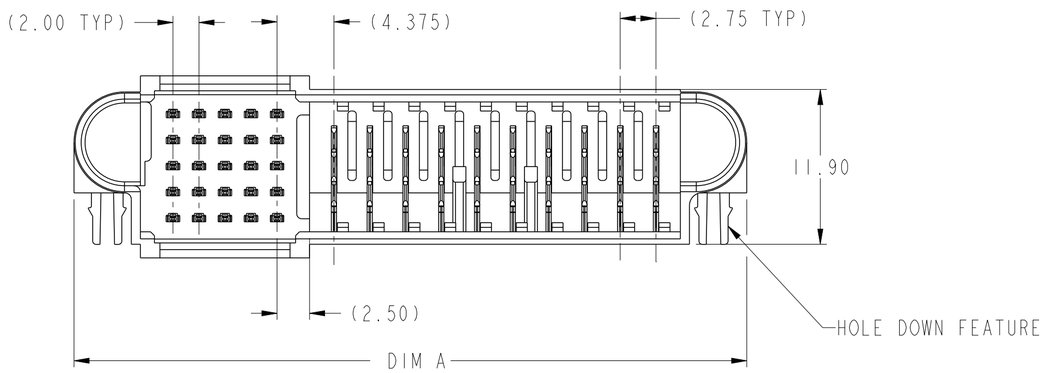

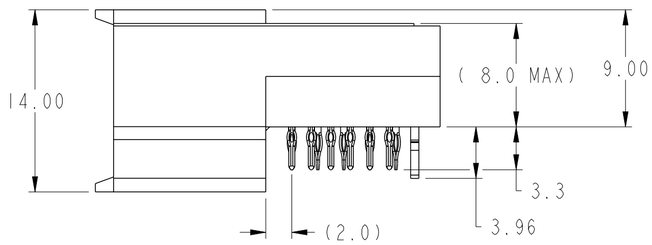

HOLE DOWN TYPE AS SHOWN

spec ref	SEE NOTE			dr	Fancy Zhang	2015/11/24	projection
tolerance std ASME Y14.5 -	TOLERANCES UNLESS OTHERWISE SPECIFIED			eng	Fancy Zhang	2015/12/25	MM
				chr	-	-	
				appr	Pei-Ming Zheng	2015/12/25	product family PwrLoPro
surface -	linear	0.X	±0.30	title	PWR LoPro HEADER ASSEMBLY		
		0.XX	±0.20		RA, PASSIVE GUIDE, 40S+2P		
		0.XXX	±0.10				
ASME Y14.5	angular	0°	±2°	www.fci.com	cat. no. -		Product - Customer Drw

size A2	scale 1:1		
ecn no -			
rel level Released			
dwg no 10108877-R02403H	rev A		
sheet 2 of 3			

Copyright FCI.

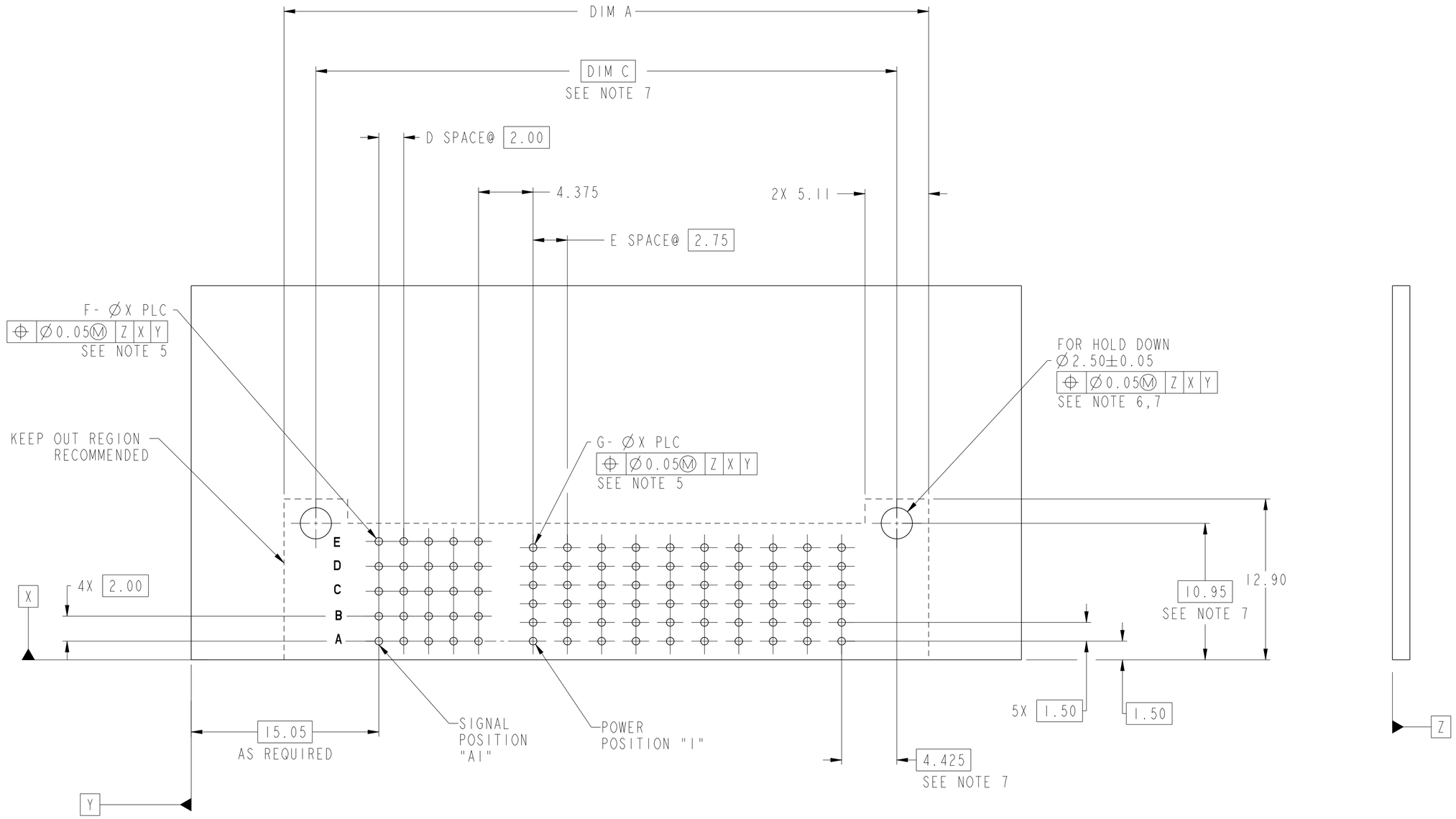

RECOMMENDED PRINTED CIRCUIT BOARD LAYOUT SEE NOTE 4
FOR RAH HOLD DOWN TYPE
(AS VIEWED FROM COMPONENT SIDE)

spec ref	SEE NOTE			dr	Fancy Zhang	2015/11/24	projection	MM	size A2 / scale 1:1
tolerance std ASME Y14.5 -	TOLERANCES UNLESS OTHERWISE SPECIFIED			eng	Fancy Zhang	2015/12/25			ecn no -
				chr	-	-			
				appr	Pei-Ming Zheng	2015/12/25	product family	PwrLoPro	rel level Released
surface -	linear	0.X	±0.30	FCI	title	PWR LoPro HEADER ASSEMBLY	dwg no	10108877-R02403H	rev A
		0.XX	±0.20			RA, PASSIVE GUIDE, 40S+2P			
		0.XXX	±0.10						
ASME Y14.5	angular	0°	±2°	www.fci.com	cat. no.	-	Product - Customer Drw		sheet 3 of 3

Copyright FCI.

Компания «ЭлектроПласт» предлагает заключение долгосрочных отношений при поставках импортных электронных компонентов на взаимовыгодных условиях!

Наши преимущества:

- Оперативные поставки широкого спектра электронных компонентов отечественного и импортного производства напрямую от производителей и с крупнейших мировых складов;
- Поставка более 17-ти миллионов наименований электронных компонентов;
- Поставка сложных, дефицитных, либо снятых с производства позиций;
- Оперативные сроки поставки под заказ (от 5 рабочих дней);
- Экспресс доставка в любую точку России;
- Техническая поддержка проекта, помощь в подборе аналогов, поставка прототипов;
- Система менеджмента качества сертифицирована по Международному стандарту ISO 9001;
- Лицензия ФСБ на осуществление работ с использованием сведений, составляющих государственную тайну;
- Поставка специализированных компонентов (Xilinx, Altera, Analog Devices, Intersil, Interpoint, Microsemi, Aeroflex, Peregrine, Syfer, Eurofarad, Texas Instrument, Miteq, Cobham, E2V, MA-COM, Hittite, Mini-Circuits,General Dynamics и др.);

Помимо этого, одним из направлений компании «ЭлектроПласт» является направление «Источники питания». Мы предлагаем Вам помощь Конструкторского отдела:

- Подбор оптимального решения, техническое обоснование при выборе компонента;
- Подбор аналогов;
- Консультации по применению компонента;
- Поставка образцов и прототипов;
- Техническая поддержка проекта;
- Защита от снятия компонента с производства.

Как с нами связаться

Телефон: 8 (812) 309 58 32 (многоканальный)
Факс: 8 (812) 320-02-42
Электронная почта: org@eplast1.ru
Адрес: 198099, г. Санкт-Петербург, ул. Калинина, дом 2, корпус 4, литера А.