THE INFORMATION CONTAINED IN THIS DRAWING IS THE SOLE PROPERTY OF ANDERSON POWER PRODUCTS. ANY REPRODUCTION IN PART OR WHOLE WITHOUT THE WRITTEN PERMISSION OF ANDERSON POWER PRODUCTS IS PROHIBITED.

Copyright 2009

ANDERSON POWER PRODUCTS RESERVES THE RIGHT TO ALTER PRODUCT TYPES, THEIR TECHNICAL DATA, DIMENSION, STYLE AND ACCESSORIES WITHOUT PRIOR NOTIFICATION.

NOTES:
1. MATERIAL = #11 GA COLD ROLLED STEEL
2. FINISH = ELECTROSTATIC POWDER COAT EPOXY-CRIMSON
3. USE WITH CAT. NO. 993G1 (BATTERY BRACKET)
4. CONNECTORS SOLD SEPARATELY

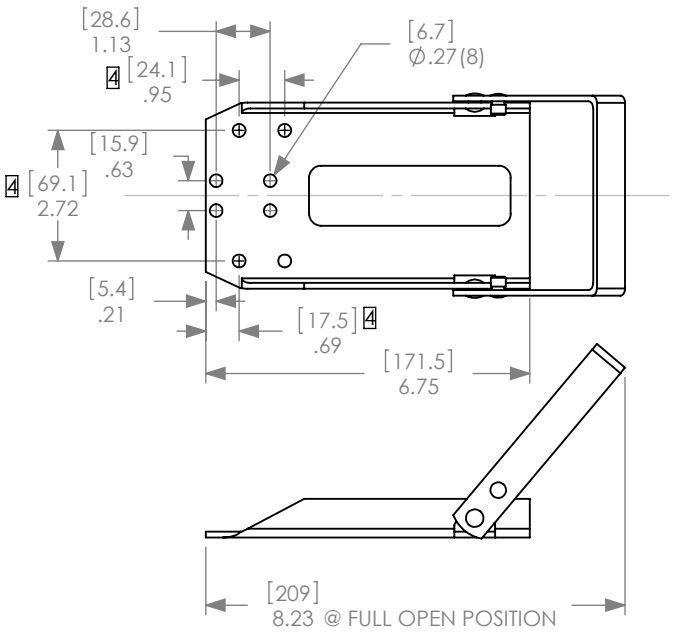

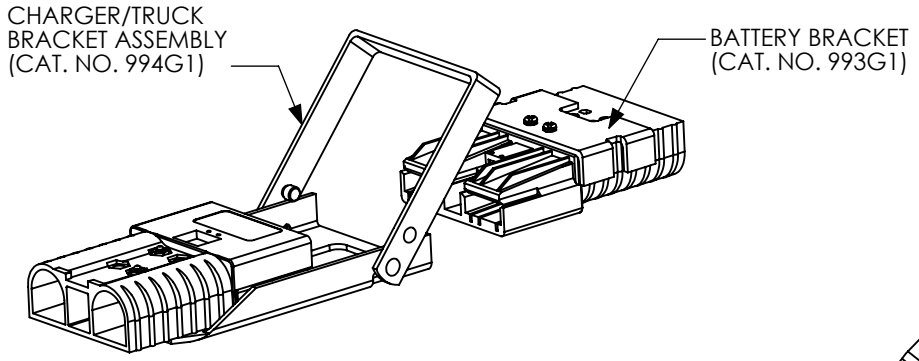

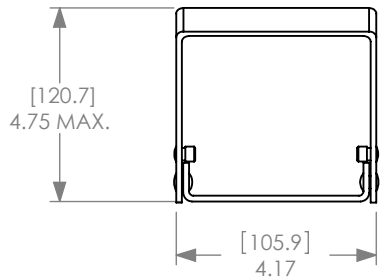

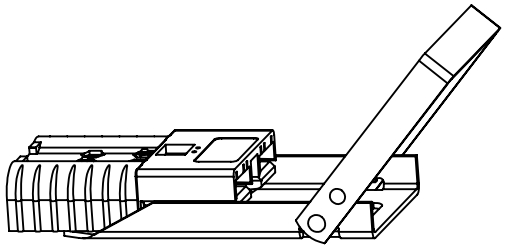

OPEN POSITION

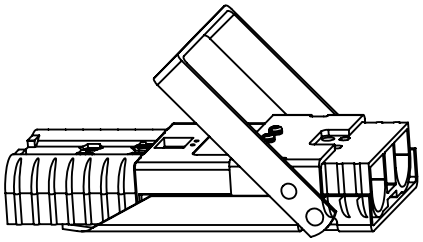

CLOSED POSITION

COMPONENTS FOR SBE320/SBX350
MANUAL RELEASE
CHARGER/TRUCK HALF

COMPONENT	QTY
CHARGER/TRUCK BRACKET ASSY	1
SCREWS	2
WASHERS	2
NUTS	2

REV.	DESCRIPTION	APPRV	DATE
4	ECRN-15173 MNTG HOLE DIM'S ADDED	TWE	6/13/2012
3	ECRN-14464 UPDATE BORDER, SHOW LARGER HOLE	LBF	7/24/09
2	ECRN-13830 ADD (4) MNTG HOLES	AMP	5/11/05
1	ECRN-13559	DJD	4/2/03

REVISIONS

DIMENSIONS ARE IN: MM [INCH]
UNLESS OTHERWISE STATED
TOLERANCES:
DECIMALS (INCH) .XX ± .02 DECIMALS (MM) .X ± .5 ANGLES ±2°

SURFACE FINISH:
MACHINED 3.2μ [128μin]
MOLDED 1.6μ [64μin]

MATERIAL: SEE NOTES
FINISH: SEE NOTES

3rd ANGLE PROJECTION

APPROVALS		
DRAWN	CMS	4/14/2000
CHECKED	DJD	4/24/2000
MFG APPRV	CHB	4/25/2000
QC APPRV	RP0	5/8/2000
ENG APPRV	UFN	4/25/2000

-CAD GENERATED DRAWING-
DO NOT MANUALLY UPDATE
DO NOT SCALE

ANDERSON POWER PRODUCTS

TITLE
CAT. NO. 994G1
SBE320/SBX350
MANUAL RELEASE
CHARGER/TRUCK BRACKET

SIZE	DWG NO.	REV.
A	114238S2	4
SCALE	CADFILE	SHEET
NONE	01212	1 OF 1

Компания «ЭлектроПласт» предлагает заключение долгосрочных отношений при поставках импортных электронных компонентов на взаимовыгодных условиях!

Наши преимущества:

- Оперативные поставки широкого спектра электронных компонентов отечественного и импортного производства напрямую от производителей и с крупнейших мировых складов;
- Поставка более 17-ти миллионов наименований электронных компонентов;
- Поставка сложных, дефицитных, либо снятых с производства позиций;
- Оперативные сроки поставки под заказ (от 5 рабочих дней);
- Экспресс доставка в любую точку России;
- Техническая поддержка проекта, помощь в подборе аналогов, поставка прототипов;
- Система менеджмента качества сертифицирована по Международному стандарту ISO 9001;
- Лицензия ФСБ на осуществление работ с использованием сведений, составляющих государственную тайну;
- Поставка специализированных компонентов (Xilinx, Altera, Analog Devices, Intersil, Interpoint, Microsemi, Aeroflex, Peregrine, Syfer, Eurofarad, Texas Instrument, Miteq, Cobham, E2V, MA-COM, Hittite, Mini-Circuits,General Dynamics и др.);

Помимо этого, одним из направлений компании «ЭлектроПласт» является направление «Источники питания». Мы предлагаем Вам помощь Конструкторского отдела:

- Подбор оптимального решения, техническое обоснование при выборе компонента;
- Подбор аналогов;
- Консультации по применению компонента;
- Поставка образцов и прототипов;
- Техническая поддержка проекта;
- Защита от снятия компонента с производства.

Как с нами связаться

Телефон: 8 (812) 309 58 32 (многоканальный)
Факс: 8 (812) 320-02-42
Электронная почта: org@eplast1.ru
Адрес: 198099, г. Санкт-Петербург, ул. Калинина, дом 2, корпус 4, литера А.