AirBorn

CONTACT CUSTOMER SERVICE
CALL 512-863-5585
x6400

R Series High-Density 0.075" (1.905mm)

RM – Two-Row, Straight, Board-Mount Receptacle

Contact Spacing: 0.075" (1.91 mm)

R-Series products are high-density, plastic connectors commonly used in board-to-board applications. Approved to MIL-55302 standard.

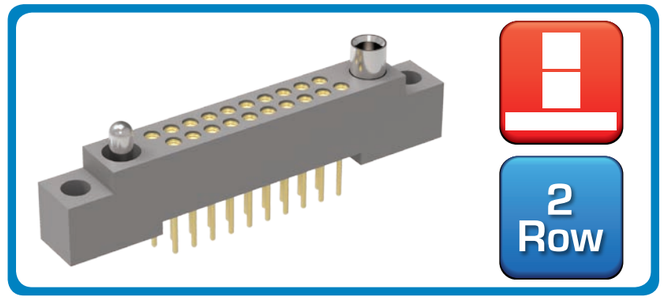

Sample Part Number Format: RM222-100-212-5500

RM | 2 | ☐ | 2 – ☐ – ☐ ☐ – ☐ ☐

SERIES
0.075" Plastic Rectangular Connector (Receptacle)

ROWS
2 – 2-Row (10-100 contacts)

STYLE
2 – Receptacle, straight with mounting ears
4 – Receptacle, straight without mounting ears

BODY MATERIAL
2 – Polyphenylene sulfide (PPS)

SIZE
010 – 10 contacts
020 – 20 contacts
030 – 30 contacts
040 – 40 contacts
050 – 50 contacts
060 – 60 contacts
070 – 70 contacts
080 – 80 contacts
090 – 90 contacts
100 – 100 contacts

TERMINATION
20 – Plated thru-hole, 0.109" x 0.020" Ø
21 – Plated thru-hole, 0.140" x 0.020" Ø
22 – Plated thru-hole, 0.172" x 0.020" Ø
23 – Plated thru-hole, 0.250" x 0.020" Ø
50 – Plated thru-hole, 0.140" x 0.016" Ø
51 – Plated thru-hole, 0.172" x 0.016" Ø
64 – Press-fit, 0.203" (board 0.093 – 0.125" thick)
65 – Press-fit, 0.323" (board 0.156 – 0.200" thick)
66 – Press-fit, 0.403" (board .250" or thicker)

PLATING
1 – Gold
2 – Pre-tinned, SnPb alloy (Plated thru-hole options, only)‡
3 – Pre-tinned, SAC305 alloy (Plated thru-hole options, only)

HARDWARE
0256 – None
55 – Guide set
57 – Two guide pins
58 – Two guide sockets
29 – Fixed jackset
30 – Fixed jackset, reversed
19 – Two fixed jackscrews
20 – Two fixed jacksockets
59 – Hex turning jackset, 0.200"
60 – Hex turning jackset reversed, 0.200"
61 – Two hex turning jackscrews, 0.200"
62 – Two hex turning jacksockets, 0.200"
64 – Turning jackset, 0.490"

POLARIZATION
00 – None
XX – See page 140 for codes
70 – Same as above, but without Loctite® (customer-keyed)

Notes:

‡ Not RoHS-compliant

PLEASE CONSULT THE AIRBORN WEBSITE FOR THE LATEST REVISION OF THIS DOCUMENT PRIOR TO BEGINNING ANY DESIGN WORK.

Mates with

RM212 & RM232 — Two-row, straight plug

RM252 & RM272 — Two-row, right-angle plug

RM2 — Two-row, I/O plug

Terminations

AirBorn

CONTACT CUSTOMER SERVICE
CALL 512-863-5585
x6400

RM – Two-Row, Straight, Board-Mount Receptacle

Plastic ▪ 2-Row ▪ 10-100 Contacts

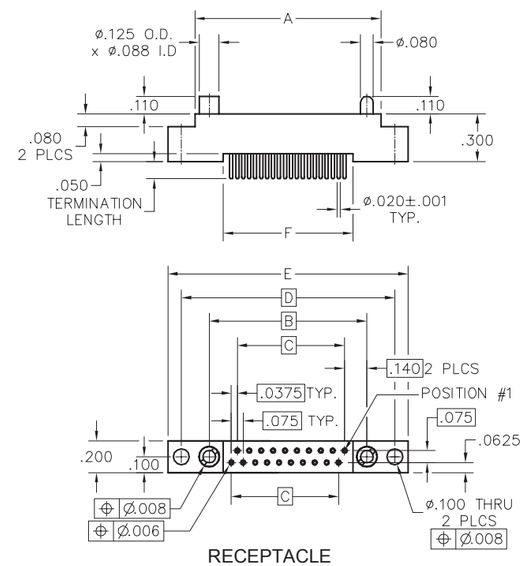

RECEPTACLE

DIMENSIONS						
SIZE	A	B	C	D	E	F
10	.797	.617	.300	.967	1.137	.420
20	1.172	.992	.675	1.342	1.512	.795
30	1.547	1.367	1.050	1.717	1.887	1.170
40	1.922	1.742	1.425	2.092	2.262	1.545
50	2.297	2.117	1.800	2.467	2.637	1.920
60	2.672	2.492	2.175	2.842	3.012	2.295
70	3.047	2.867	2.550	3.217	3.387	2.670
80	3.422	3.242	2.925	3.592	3.762	3.045
90	3.797	3.617	3.300	3.967	4.137	3.420
100	4.172	3.992	3.675	4.342	4.512	3.795

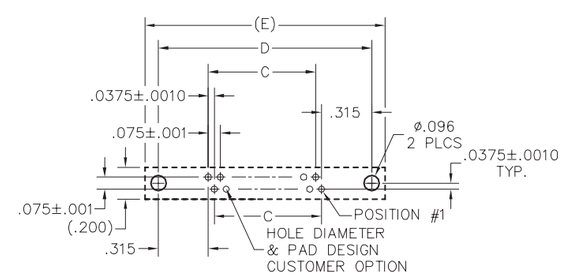

PCB LAYOUT VIEWED
FROM COMPONENT SIDE

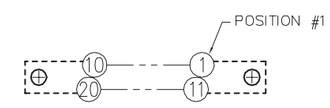

PIN IDENTIFICATION PATTERN
VIEWED FROM TERMINATION SIDE
(EXAMPLE: 20 POSITION CONNECTOR)

PLEASE CONSULT THE AIRBORN WEBSITE FOR THE LATEST REVISION OF THIS DOCUMENT PRIOR TO BEGINNING ANY DESIGN WORK.

Компания «ЭлектроПласт» предлагает заключение долгосрочных отношений при поставках импортных электронных компонентов на взаимовыгодных условиях!

Наши преимущества:

- Оперативные поставки широкого спектра электронных компонентов отечественного и импортного производства напрямую от производителей и с крупнейших мировых складов;
- Поставка более 17-ти миллионов наименований электронных компонентов;
- Поставка сложных, дефицитных, либо снятых с производства позиций;
- Оперативные сроки поставки под заказ (от 5 рабочих дней);
- Экспресс доставка в любую точку России;
- Техническая поддержка проекта, помощь в подборе аналогов, поставка прототипов;
- Система менеджмента качества сертифицирована по Международному стандарту ISO 9001;
- Лицензия ФСБ на осуществление работ с использованием сведений, составляющих государственную тайну;
- Поставка специализированных компонентов (Xilinx, Altera, Analog Devices, Intersil, Interpoint, Microsemi, Aeroflex, Peregrine, Syfer, Eurofarad, Texas Instrument, Miteq, Cobham, E2V, MA-COM, Hittite, Mini-Circuits,General Dynamics и др.);

Помимо этого, одним из направлений компании «ЭлектроПласт» является направление «Источники питания». Мы предлагаем Вам помощь Конструкторского отдела:

- Подбор оптимального решения, техническое обоснование при выборе компонента;
- Подбор аналогов;
- Консультации по применению компонента;
- Поставка образцов и прототипов;
- Техническая поддержка проекта;
- Защита от снятия компонента с производства.

Как с нами связаться

Телефон: 8 (812) 309 58 32 (многоканальный)
Факс: 8 (812) 320-02-42
Электронная почта: org@eplast1.ru
Адрес: 198099, г. Санкт-Петербург, ул. Калинина, дом 2, корпус 4, литера А.