THIS DRAWING IS UNPUBLISHED. RELEASED FOR PUBLICATION -,- .
© COPYRIGHT - By - ALL RIGHTS RESERVED.

LOC	DIST
AF	50

REVISIONS

P	LTR	DESCRIPTION	DATE	DWN	APVD
	S1	REVISED PER ECR-14-007779	28MAY2014	GRZ	JL

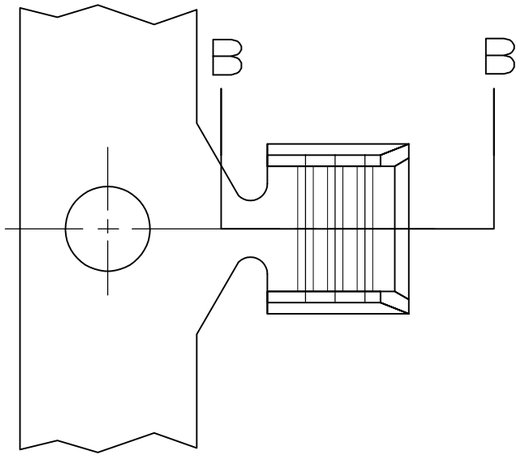

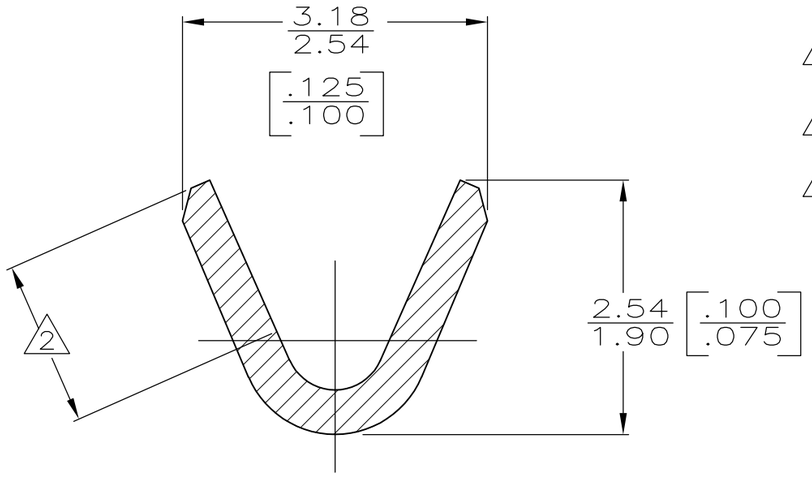

SECTION A-A
SCALE 20:1

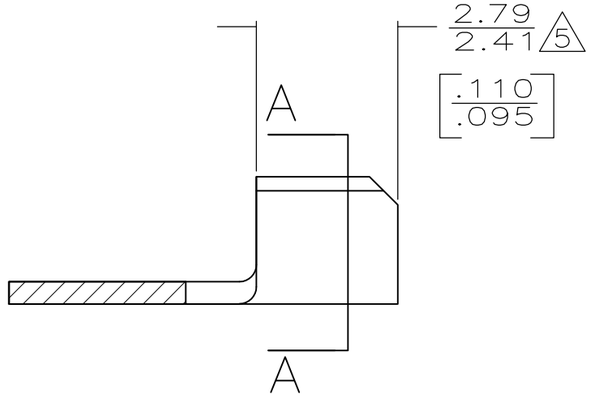

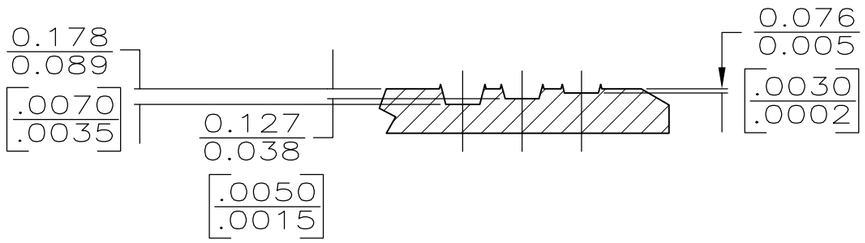

SECTION B-B
SCALE 20:1

1 CONTINUOUS STRIP ON REEL.

2 SERRATION DEPTH SHOULD BE MEASURED IN AN AREA FREE FROM FORMING.

3 0.00254 [.000100] MIN TIN PLATE.

4 0.0038[.000015] MIN GOLD PLATE OVER 0.00127[.000050] MIN NICKEL UNDERPLATE.

5 GOLD PLATE IS ON WIRE BARREL ONLY.

6 REELING: PLASTIC REELS.

7 PREPRODUCTION - FASR REQUIRED.

8 CRIMP WIDTH 1.78 [.070], F (AMPLIVAR TYPE)
CRIMP HEIGHT ±0.05 [.002] =
(TOTAL CMA + 5,000) / 129,000
GENERAL APPLICATION GUIDELINES MUST BE FOLLOWED AS SPECIFIED IN CATALOG #82221
FOR APPLICATOR INFO CALL, 1-800-722-1111
FOR PRODUCT INFO CALL, 1-800-522-6752

	FINISH	REELING	WIRE RANGE	PART NO
	3	REVERSE	400-1300 CMA	7 62194-6
	TIN PLATE	STANDARD 6		62194-5
	5 4	STANDARD		62194-4
OBSOLETE	3	REVERSE		~~62194-3~~
	TIN PLATE	STANDARD		62194-2
OBSOLETE				~~62194-1~~

THIS DRAWING IS A CONTROLLED DOCUMENT.

DIMENSIONS: INCHES

TOLERANCES UNLESS OTHERWISE SPECIFIED:
0 PLC ± -
1 PLC ± -
2 PLC ± 0.25 [.010]
3 PLC ± -
4 PLC ± -
ANGLES ± -

MATERIAL: BRASS
FINISH: SEE TABLE

DWN PHIL FORTNEY 7/27/93
CHK MS FEHER 7/27/93
APVD D SCHWENK 7/27/93
PRODUCT SPEC —
APPLICATION SPEC —
WEIGHT —

TE Connectivity

NAME: SPLICE, AMPLIVAR,™ MINIATURE —

SIZE	CAGE CODE	DRAWING NO	RESTRICTED TO
A3	00779	C-62194	—

CUSTOMER DRAWING | SCALE 10:1 | SHEET 1 OF 1 | REV S1

1470-19 (3/11)

Компания «ЭлектроПласт» предлагает заключение долгосрочных отношений при поставках импортных электронных компонентов на взаимовыгодных условиях!

Наши преимущества:

- Оперативные поставки широкого спектра электронных компонентов отечественного и импортного производства напрямую от производителей и с крупнейших мировых складов;
- Поставка более 17-ти миллионов наименований электронных компонентов;
- Поставка сложных, дефицитных, либо снятых с производства позиций;
- Оперативные сроки поставки под заказ (от 5 рабочих дней);
- Экспресс доставка в любую точку России;
- Техническая поддержка проекта, помощь в подборе аналогов, поставка прототипов;
- Система менеджмента качества сертифицирована по Международному стандарту ISO 9001;
- Лицензия ФСБ на осуществление работ с использованием сведений, составляющих государственную тайну;
- Поставка специализированных компонентов (Xilinx, Altera, Analog Devices, Intersil, Interpoint, Microsemi, Aeroflex, Peregrine, Syfer, Eurofarad, Texas Instrument, Miteq, Cobham, E2V, MA-COM, Hittite, Mini-Circuits,General Dynamics и др.);

Помимо этого, одним из направлений компании «ЭлектроПласт» является направление «Источники питания». Мы предлагаем Вам помощь Конструкторского отдела:

- Подбор оптимального решения, техническое обоснование при выборе компонента;
- Подбор аналогов;
- Консультации по применению компонента;
- Поставка образцов и прототипов;
- Техническая поддержка проекта;
- Защита от снятия компонента с производства.

Как с нами связаться

Телефон: 8 (812) 309 58 32 (многоканальный)
Факс: 8 (812) 320-02-42
Электронная почта: org@eplast1.ru
Адрес: 198099, г. Санкт-Петербург, ул. Калинина, дом 2, корпус 4, литера А.