THIS DRAWING IS UNPUBLISHED. RELEASED FOR PUBLICATION 20
© COPYRIGHT 20 BY TYCO ELECTRONICS CORPORATION. ALL RIGHTS RESERVED.

LOC	DIST
FM	1

REVISIONS

P	LTR	DESCRIPTION	DATE	DWN	APVD
	A	EU00 0007 04	22MAR2004	LTK	MB

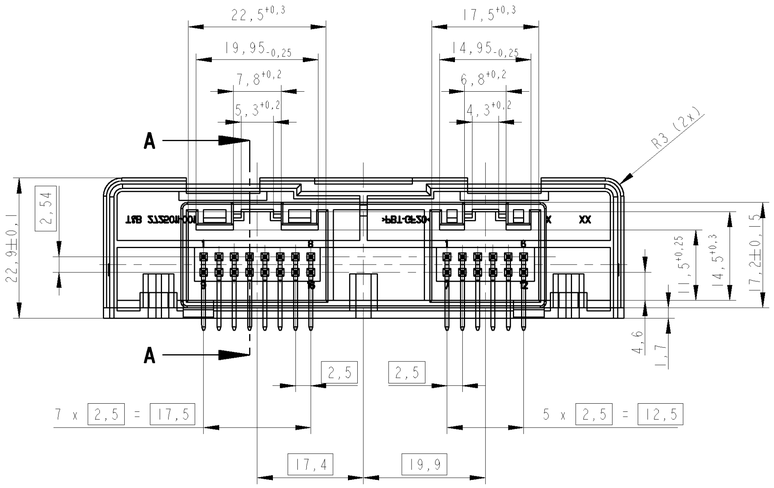

Schnitt A-A
SECTION

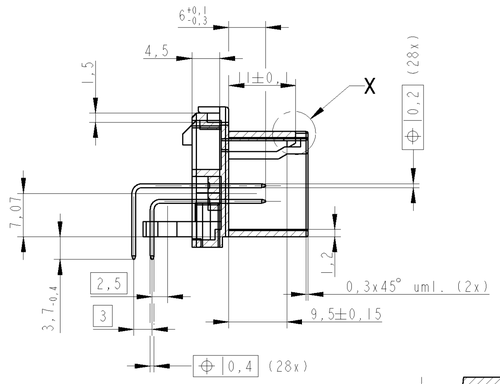

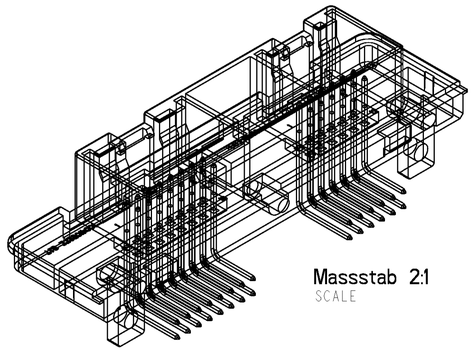

Massstab 2:1
SCALE

Einzelheit X
DETAIL
5:1

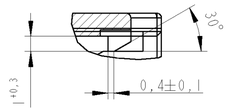

Einzelheit Z
DETAIL
5:1

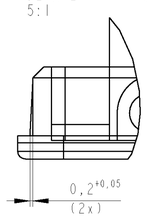

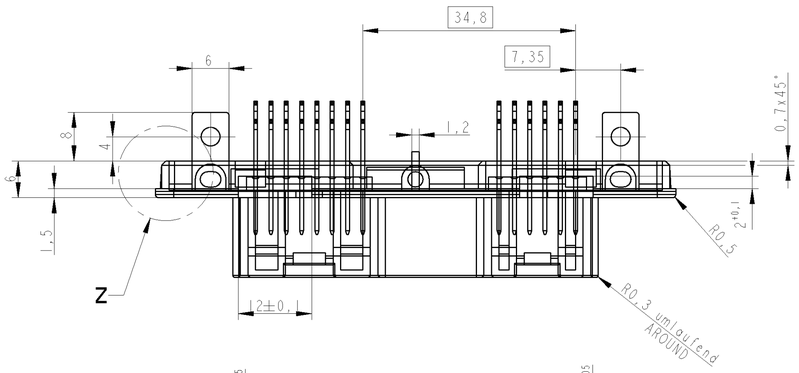

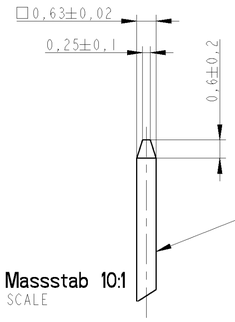

Massstab 10:1
SCALE

Werkstoff/MATERIAL:
CuSn DIN 17670
(CuSn4 wahlweise/ALTERNATIVE CuSn6)

Oberflaeche/SURFACE:
Steckbereich galv. 2-4µm Sn ueber 1-2µm Ni noch AMP Spec. 112-65-1
MATING AREA GALV. 2-4µm Sn OVER 1-2µm Ni acc. AMP Spec. 112-65-1

Loetbereich 3-8µm Sn ueber 1-2µm Ni noch AMP Spec. 112-65-1
SOLDERING AREA 3-8µm Sn OVER 1-2µm Ni acc. AMP Spec. 112-65-1

Ausfuehrung der Kontakte nach VW-Spezifikation N905285
PIN DESIGN ACCORDING VW-SPECIFICATION N905285

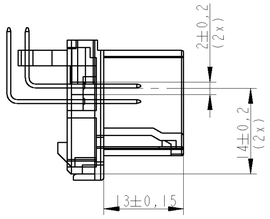

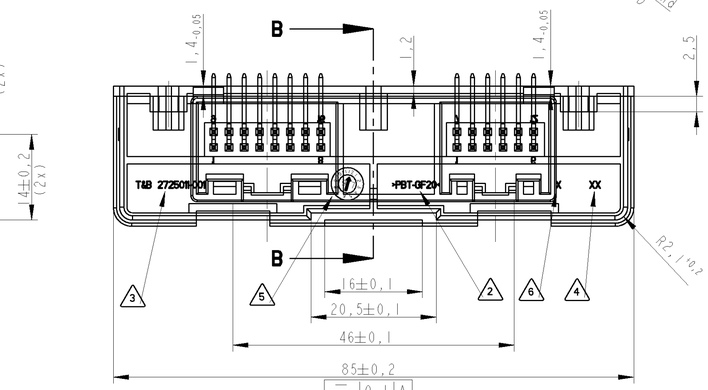

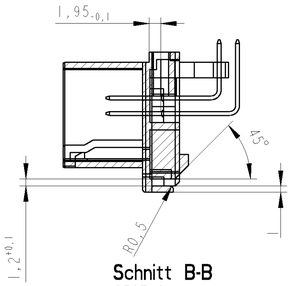

Schnitt B-B
SECTION

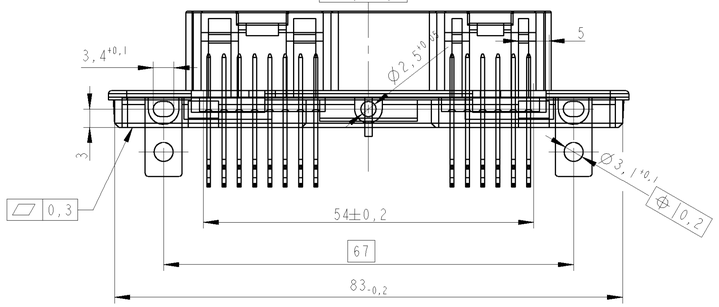

6	Nestkennzeichnung CAVITY-IDENTIFICATION
5	Produktionsdatumsuhr DATE CODE STAMP
4	Aenderungsindex REVISION INDEX
3	T&B Teile-Nr. T&B PART-NO.
2	Materialkennzeichnung MATERIAL IDENTIFICATION
1	Kontaktausdrueckkraft >40N/23 °C - Pruefgeschwindigkeit 100m/min CONTACT PRESS OUT FORCE >40N/23 °C - TEST SPEED 100m/min

Passend zu Blende VDO-Nr. 88 356 403 / T&B-Nr. 2775019-001
FITTING TO VDO-NO. 88 356 403 / T&B-NO. 2775019-001

VDO-Nr. 92 143 241 T&B-Nr. 2450082-001 wie dargestellt
VDO-NO. 92 143 241 / T&B-NO. 2450082-001 AS SHOWN

THIS DRAWING IS A CONTROLLED DOCUMENT FOR TYCO ELECTRONICS CORPORATION. IT IS SUBJECT TO CHANGE AND THE CONTROLLING ENGINEERING ORGANIZATION SHOULD BE CONTACTED FOR THE LATEST REVISION.

DIMENSIONS: mm

TOLERANCES UNLESS OTHERWISE SPECIFIED:	
0 PLC	±0.4
1 PLC	±0.1
2 PLC	±0.05
3 PLC	±0.001
4 PLC	±-
ANGLES	±0.5

MATERIAL - -
FINISH - -

DWN	Tisza K. Laszlo	09JUN2004
CHK	G. Toth	09JUN2004
APVD	M. Bleicher	09JUN2004
PRODUCT SPEC	-	
APPLICATION SPEC	-	
WEIGHT	-	

tyco Electronics — Tyco Electronics Hungary Ltd
AMP St 2, 2500 Esztergom

NAME: Steckerleiste 28-pol.
I/O-connector 28-pos.
-

SIZE	CAGE CODE	DRAWING NO	RESTRICTED TO
A1	00779	C-1-1437287-4	-

CUSTOMER DRAWING — SCALE 2:1 — SHEET 1 OF 1 — REV A

Компания «ЭлектроПласт» предлагает заключение долгосрочных отношений при поставках импортных электронных компонентов на взаимовыгодных условиях!

Наши преимущества:

- Оперативные поставки широкого спектра электронных компонентов отечественного и импортного производства напрямую от производителей и с крупнейших мировых складов;
- Поставка более 17-ти миллионов наименований электронных компонентов;
- Поставка сложных, дефицитных, либо снятых с производства позиций;
- Оперативные сроки поставки под заказ (от 5 рабочих дней);
- Экспресс доставка в любую точку России;
- Техническая поддержка проекта, помощь в подборе аналогов, поставка прототипов;
- Система менеджмента качества сертифицирована по Международному стандарту ISO 9001;
- Лицензия ФСБ на осуществление работ с использованием сведений, составляющих государственную тайну;
- Поставка специализированных компонентов (Xilinx, Altera, Analog Devices, Intersil, Interpoint, Microsemi, Aeroflex, Peregrine, Syfer, Eurofarad, Texas Instrument, Miteq, Cobham, E2V, MA-COM, Hittite, Mini-Circuits,General Dynamics и др.);

Помимо этого, одним из направлений компании «ЭлектроПласт» является направление «Источники питания». Мы предлагаем Вам помощь Конструкторского отдела:

- Подбор оптимального решения, техническое обоснование при выборе компонента;
- Подбор аналогов;
- Консультации по применению компонента;
- Поставка образцов и прототипов;
- Техническая поддержка проекта;
- Защита от снятия компонента с производства.

Как с нами связаться

Телефон: 8 (812) 309 58 32 (многоканальный)
Факс: 8 (812) 320-02-42
Электронная почта: org@eplast1.ru
Адрес: 198099, г. Санкт-Петербург, ул. Калинина, дом 2, корпус 4, литера А.