Alle Rechte vorbehalten/ *All rights reserved*

Positionierer im Set enthalten
Locator scope of delivery

BC 09 99 000 0630

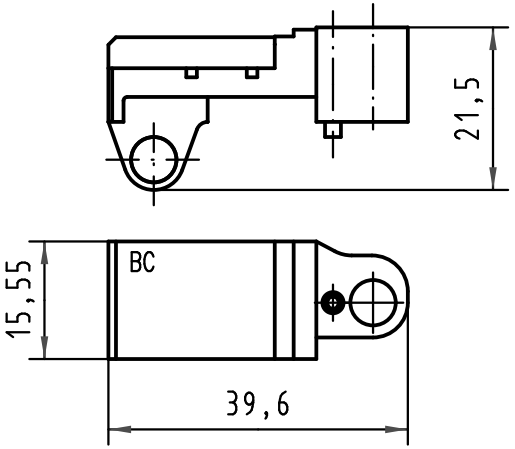

Anwendungsbereich: BC/har-bus64 Einzel-Kontakte
Application range: BC/har-bus64 individual contacts

Leiterquerschnitt: Profil 1: 0,13 mm²
wire gauge : Profil 2: 0,13 mm²

Crimpeinsätze *Crimp dies*

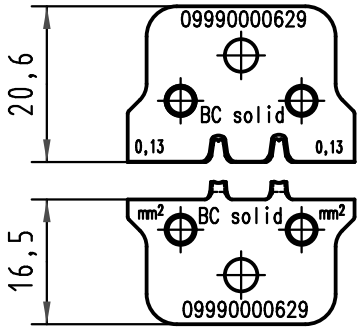

für har-bus 64 Einzel-Crimpkontakte: / *for har-bus 64 individual crimp contacts:*				
02 05 000 2513	Feder / *female*	2	solid 0,13 mm²	0,7-1,5 mm
02 05 000 1513	Feder / *female*	1	solid 0,13 mm²	0,7-1,5 mm
für BC Einzel-Crimpkontakte: / *for BC individual crimp contacts:*				
09 02 000 8484	Feder / *female*	2	solid 0,13 mm²	0,7-1,5 mm
09 02 000 8474	Feder / *female*	1	solid 0,13 mm²	0,7-1,5 mm
Kontakt Nr. *contact no.*	Messer / Feder *male / female*	AFS *PL*	Leiterquerschnitt *wire gauge*	Isolations-ø *Insulation-ø*

All Dimensions in mm
Original Size DIN A 4

Techn. Character.

Nicht tolerierte Maße/ *Free size tolerances*

	Dat.	Name	Maßstab/*Scale*
Detail.	03.11.10	Wae	1:1
Insp.	04.11.10	Hä	
Stand.			

Crimp-Set BC/har-bus 64

für / *for solid wire 0,13 mm²*
für Zange / *for tool 09 99 000 0620.00*

36068

Mod. | Dat. | Name

HARTING Electronics GmbH & Co. KG
D-32339 ESPELKAMP

TB 09 99 000 0629

Blatt/ *page*

Sub.

Компания «ЭлектроПласт» предлагает заключение долгосрочных отношений при поставках импортных электронных компонентов на взаимовыгодных условиях!

Наши преимущества:

- Оперативные поставки широкого спектра электронных компонентов отечественного и импортного производства напрямую от производителей и с крупнейших мировых складов;
- Поставка более 17-ти миллионов наименований электронных компонентов;
- Поставка сложных, дефицитных, либо снятых с производства позиций;
- Оперативные сроки поставки под заказ (от 5 рабочих дней);
- Экспресс доставка в любую точку России;
- Техническая поддержка проекта, помощь в подборе аналогов, поставка прототипов;
- Система менеджмента качества сертифицирована по Международному стандарту ISO 9001;
- Лицензия ФСБ на осуществление работ с использованием сведений, составляющих государственную тайну;
- Поставка специализированных компонентов (Xilinx, Altera, Analog Devices, Intersil, Interpoint, Microsemi, Aeroflex, Peregrine, Syfer, Eurofarad, Texas Instrument, Miteq, Cobham, E2V, MA-COM, Hittite, Mini-Circuits,General Dynamics и др.);

Помимо этого, одним из направлений компании «ЭлектроПласт» является направление «Источники питания». Мы предлагаем Вам помощь Конструкторского отдела:

- Подбор оптимального решения, техническое обоснование при выборе компонента;
- Подбор аналогов;
- Консультации по применению компонента;
- Поставка образцов и прототипов;
- Техническая поддержка проекта;
- Защита от снятия компонента с производства.

Как с нами связаться

Телефон: 8 (812) 309 58 32 (многоканальный)
Факс: 8 (812) 320-02-42
Электронная почта: org@eplast1.ru
Адрес: 198099, г. Санкт-Петербург, ул. Калинина, дом 2, корпус 4, литера А.