PART NUMBER	10106127-8003002LF

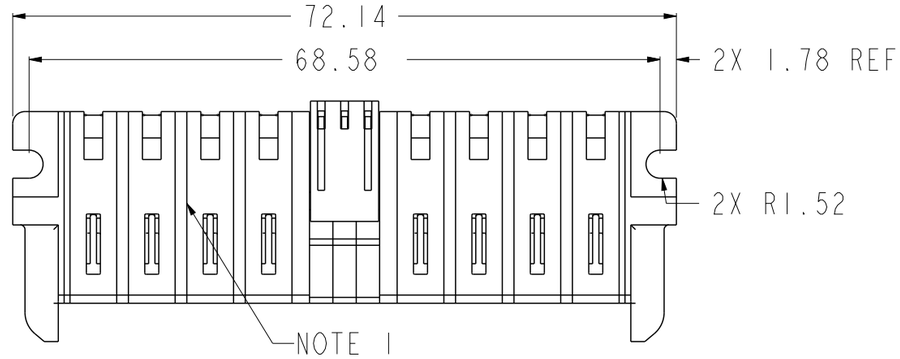

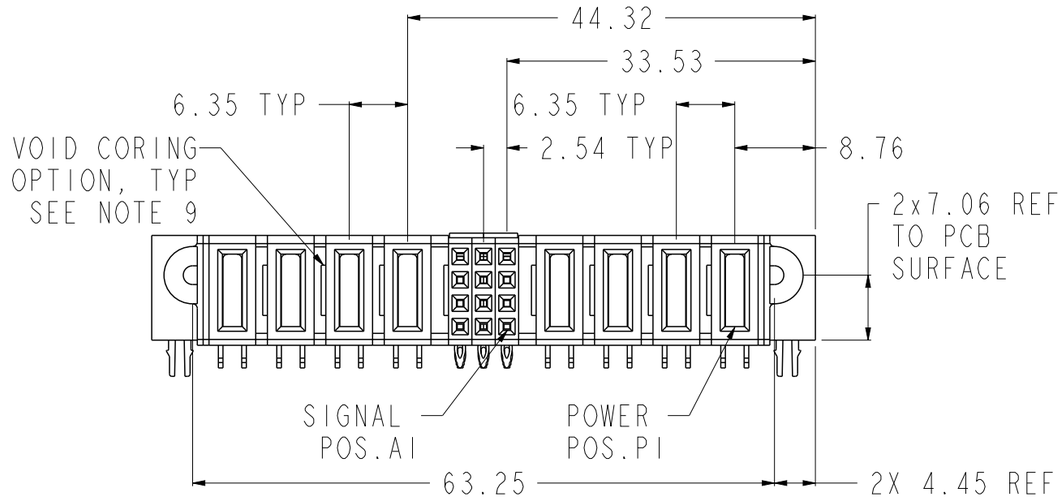

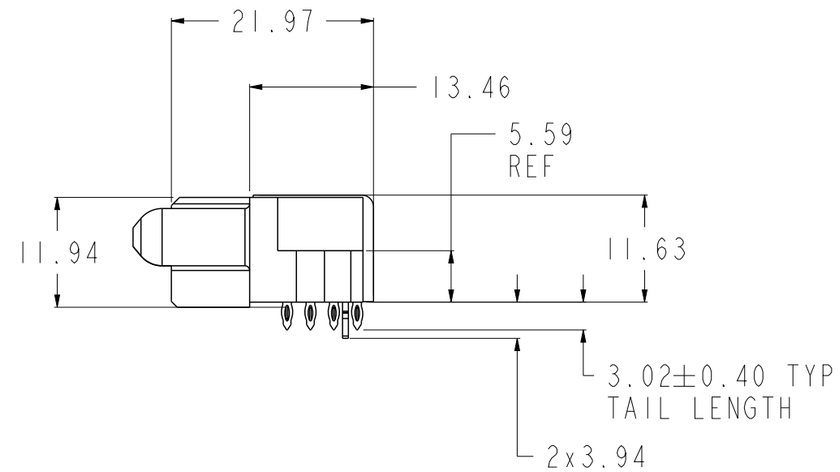

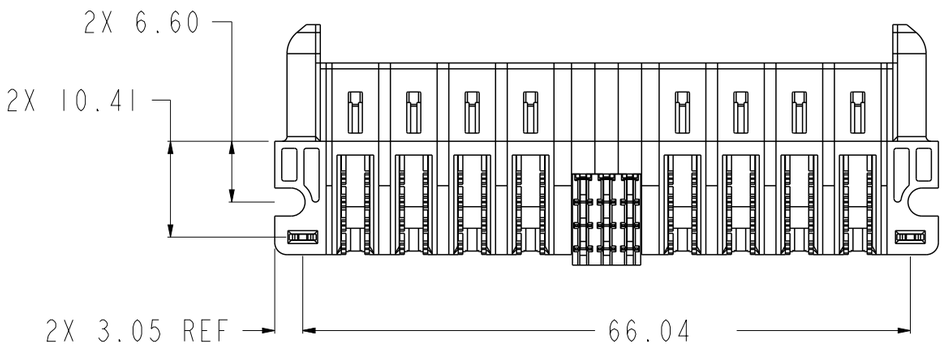

spec ref	*			dr	Peng-Bing Fu	2012/03/09	projection	MM	size A3 / scale 1.414
tolerance std ISO 406 ISO 1101	TOLERANCES UNLESS OTHERWISE SPECIFIED			eng	Rainbow Zhan	2016/11/02			ecn no ELX-DG-25114-2
				chr	-	-			
				appr	Pei-Ming Zheng	2016/11/02	product family	-	rel level **Released**
surface -	linear	0.X	±0.50	Amphenol FCi	title	4HP + 12S + 4HP RA RECEPTACLE PRESS-FIT	dwg no	10106127-8003002	rev C
		0.XX	±0.25						
		0.XXX	±0.10						
ISO 1302	angular	0°	±2°		cat. no.	-	Product - Customer Drw		sheet 1 of 3

Amphenol FCi
© 2016 AFCI

PRODUCT NUMBER	ROWS
10106127-8003002LF	D C B A

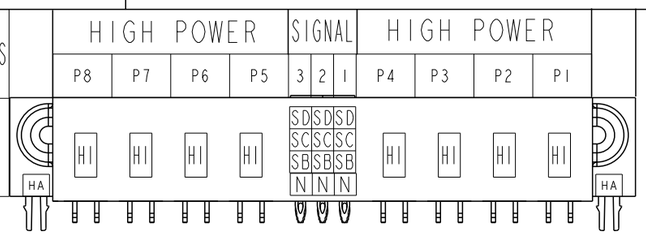

CODE	DESCRIPTION
HI	FMLB HIGH POWER CONTACT
N	STD SIGNAL CONTACT, ROW A
SB	STD SIGNAL CONTACT, ROW B
SC	STD SIGNAL CONTACT, ROW C
SD	STD SIGNAL CONTACT, ROW D
HA	METAL HOLD DOWN

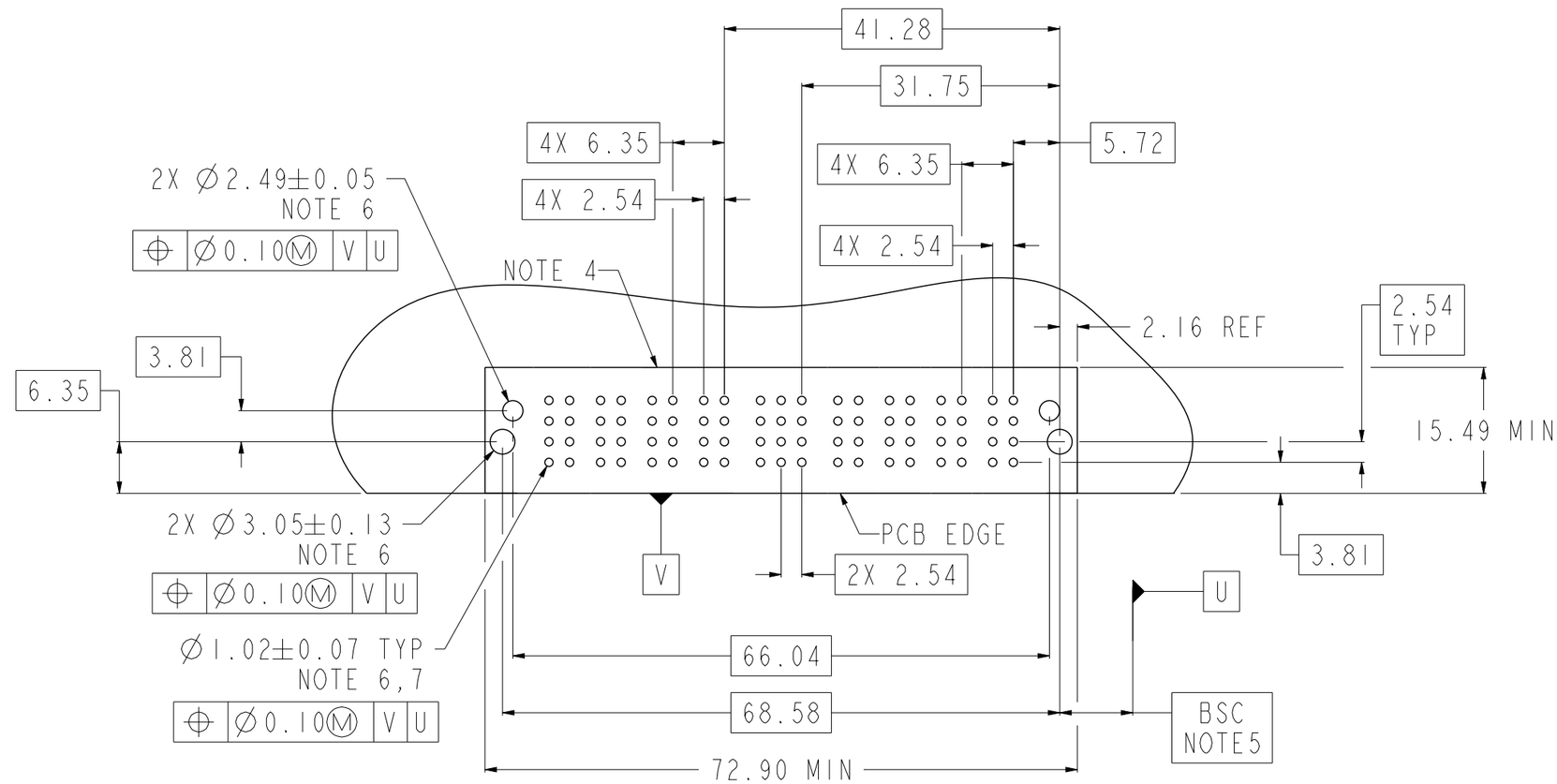

spec ref	*	dr	Peng-Bing Fu	2012/03/09	projection	MM	size A3 / scale 1.414
tolerance std ISO 406 ISO 1101	TOLERANCES UNLESS OTHERWISE SPECIFIED	eng	Rainbow Zhan	2016/11/02			ecn no ELX-DG-25114-2
		chr	-	-			
		appr	Pei-Ming Zheng	2016/11/02	product family	-	rel level **Released**
surface - ISO 1302	linear 0.X ±0.50 / 0.XX ±0.25 / 0.XXX ±0.10 / angular 0° ±2°	Amphenol FCi	title 4HP + 12S + 4HP RA RECEPTACLE PRESS-FIT		dwg no 10106127-8003002		rev C
			cat. no. -		Product - Customer Drw		sheet 2 of 3

© 2016 AFCI

Creo File - REV E - 2016-02-12

NOTES:

1) PRODUCT MARK:
   PART NUMBER AND DATE CODE TO BE MARKED ON THIS SURFACE .
   THE MARK CAN BE OMITTED IF THERE IS NOT ENOUGH SPACE ON THIS SURFACE.
2) MATERIALS:
   -HOUSING : HIGH TEMP THERMOPLASTIC WITH GLASS FIBER, UL94V-0, BLACK.
   -POWER CONTACT : HIGH CONDUCTIVITY COPPER ALLOY.
   -SIGNAL CONTACT : COPPER ALLOY.
3) PLATING SPECIFICATION : 10116351
4) DENOTES CONNECTOR KEEP OUT ZONE.
5) DATUM AND BASIC DIMENIONS ARE ESTABLISHED BY CUSTOMER.
6) ALL HOLE DIAMETERS ARE FINISHED HOLE SIZES.
7) 1.15+/-0.025MM DRILLED HOLE PLATED WITH 0.00762MM MIN SN
   OVER 0.0254-0.0762MM CU PLATING TO ACHIEVE A 1.02+/-0.07MM HOLE.
8) THIS PRODUCT MEETS EUROPEN UNION DIRECTIVES AND OTHER COUNTRY
   REGULATIONS AS DESCRIBED IN GS-47-0004.
9) THE VOID CORING IN BETWEEN POWER MODULES, SIGNAL MODULES AND
   END MODULES ARE OPTIONAL AND THE SHAPE MAY BE DIFFERENT FOR
   OPTIMIZE THE MOLDING PROCESS. THE VOID CORING WILL NOT EFFECT
   TO PRODUCT FUNCTION.
10) PRODUCT SPECIFICATION : GS-12-658.
    APPLICATION SPECIFICATION : GS-20-141.
    PRODUCT PACKAGE SPECIFICATION: GS-14-1502.

© 2016 AFCI

spec ref	*			dr	Peng-Bing Fu	2012/03/09	projection	MM	size A3 / scale 1.000
tolerance std ISO 406 ISO 1101	TOLERANCES UNLESS OTHERWISE SPECIFIED			eng	Rainbow Zhan	2016/11/02			ecn no ELX-DG-25114-2
				chr	-	-			
				appr	Pei-Ming Zheng	2016/11/02	product family -		rel level Released
surface -	linear	0.X	±0.50	Amphenol FCi	title 4HP + 12S + 4HP RA RECEPTACLE PRESS-FIT		dwg no 10106127-8003002		rev C
		0.XX	±0.25						
		0.XXX	±0.10						
ISO 1302	angular	0°	±2°		cat. no. -		Product - Customer Drw		sheet 3 of 3

Creo File - REV E - 2016-02-12

Компания «ЭлектроПласт» предлагает заключение долгосрочных отношений при поставках импортных электронных компонентов на взаимовыгодных условиях!

Наши преимущества:

- Оперативные поставки широкого спектра электронных компонентов отечественного и импортного производства напрямую от производителей и с крупнейших мировых складов;
- Поставка более 17-ти миллионов наименований электронных компонентов;
- Поставка сложных, дефицитных, либо снятых с производства позиций;
- Оперативные сроки поставки под заказ (от 5 рабочих дней);
- Экспресс доставка в любую точку России;
- Техническая поддержка проекта, помощь в подборе аналогов, поставка прототипов;
- Система менеджмента качества сертифицирована по Международному стандарту ISO 9001;
- Лицензия ФСБ на осуществление работ с использованием сведений, составляющих государственную тайну;
- Поставка специализированных компонентов (Xilinx, Altera, Analog Devices, Intersil, Interpoint, Microsemi, Aeroflex, Peregrine, Syfer, Eurofarad, Texas Instrument, Miteq, Cobham, E2V, MA-COM, Hittite, Mini-Circuits,General Dynamics и др.);

Помимо этого, одним из направлений компании «ЭлектроПласт» является направление «Источники питания». Мы предлагаем Вам помощь Конструкторского отдела:

- Подбор оптимального решения, техническое обоснование при выборе компонента;
- Подбор аналогов;
- Консультации по применению компонента;
- Поставка образцов и прототипов;
- Техническая поддержка проекта;
- Защита от снятия компонента с производства.

Как с нами связаться

Телефон: 8 (812) 309 58 32 (многоканальный)
Факс: 8 (812) 320-02-42
Электронная почта: org@eplast1.ru
Адрес: 198099, г. Санкт-Петербург, ул. Калинина, дом 2, корпус 4, литера А.