THIS DRAWING IS UNPUBLISHED. RELEASED FOR PUBLICATION AUGUST ,2006.
© COPYRIGHT 2006 By – ALL RIGHTS RESERVED.

REVISIONS

| P | LTR | DESCRIPTION | DATE | DWN | APVD |
|---|---|---|---|---|---|
| | A | RELEASE | 05JUN2018 | RZ | RS |

NOTES:

1. PACK IN ACCORDANCE WITH TE SPEC 107–3275
2. Au PLATING: 50u"
3. Passivation
4. ALL DIMENSIONS ARE NOMINAL FOR REFERENCE ONLY UNLESS OTHERWISE STATED

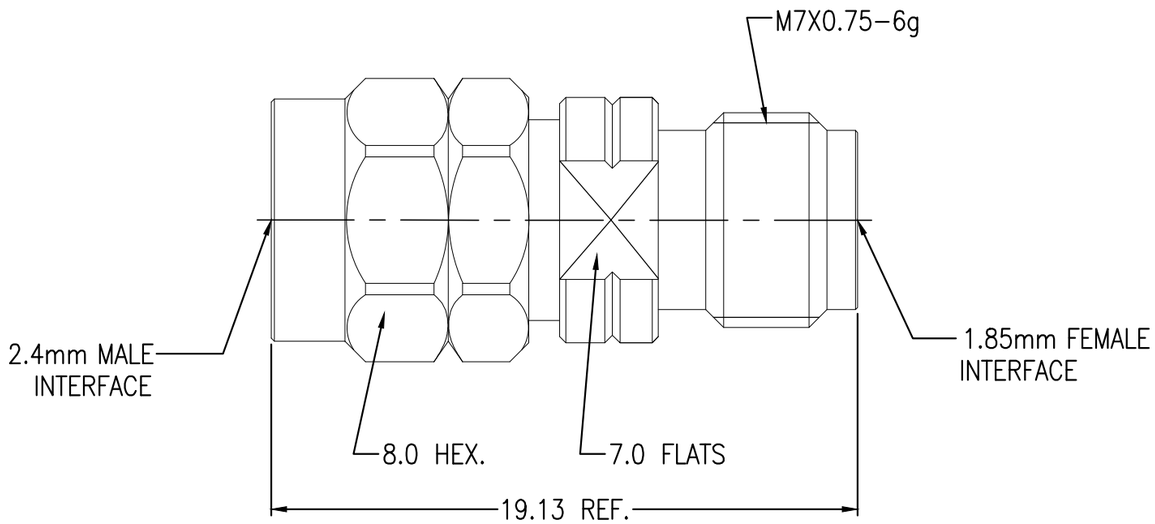


| ELECTRICAL | MECHANICAL | ENVIRONMENTAL |
|---|---|---|
| Frequency Range (GHz): DC to 67GHz | Recommended Mating force or Torque: 0.9 N.m | Temperature Rating: –40°C TO +85°C |
| Voltage Rating (Peak) @ Sea Level: 335 VAC RMS | Mating cycles: 500 cycles | |
| Insulation Resistance (MIN.): 5000 M ohms | | |
| Contact Resistance (Milliohms MAX): Center Contact 3; Outer Contact 2 | VSWR: 1.15 Max @ DC--40 GHz; 1.20 Max @ 40--50 GHz | |
| Dielectric Withstand Voltage: 500 Volts RMS Max | RF–Leakage: N/A | |
| Insertion Loss : 0.05√F(GHz) dB | Intermodulation: N/A | |

| QUANTITY PER ASSY | | | | MATERIAL | DESCRIPTION | ITEM |
|---|---|---|---|---|---|---|
| | | | 1 | STEEL (3) | NUT | 5 |
| | | | 1 | SILICONE | GASKET | 4 |
| | | | 1 | PEI | INSULATION | 3 |
| | | | 1 | BeCu (2) | CENTER CONTACT | 2 |
| | | | 1 | STEEL (3) | SHELL | 1 |
| | | | –1 | | | |
| | | | (1) | | | |

PARTS LIST

THIS DRAWING IS A CONTROLLED DOCUMENT.

DIMENSIONS: mm

TOLERANCES UNLESS OTHERWISE SPECIFIED:

| | |
|---|---|
| 0 PLC | ± – |
| 1 PLC | ± 0.2 |
| 2 PLC | ± 0.1 |
| 3 PLC | ± – |
| 4 PLC | ± – |
| ANGLES | ± – |

MATERIAL: SEE TABLE

FINISH: –

| | | |
|---|---|---|
| DWN | RZ | 05 JUN 2018 |
| CHK | BW | 05 JUN 2018 |
| APVD | RS | 05 JUN 2018 |

PRODUCT SPEC: —

APPLICATION SPEC: —

WEIGHT: 0.000000

CUSTOMER DRAWING

TE Connectivity

NAME: ADAPTER 2.4mm MALE TO 1.85mm FEMALE –

| SIZE | CAGE CODE | DRAWING NO | RESTRICTED TO |
|---|---|---|---|
| A3 | 00779 | C-2081552 | — |

| SCALE | SHEET | REV |
|---|---|---|
| 5:1 | 1 OF 1 | A |

1470–19 (1/15)

Компания «ЭлектроПласт» предлагает заключение долгосрочных отношений при поставках импортных электронных компонентов на взаимовыгодных условиях!

Наши преимущества:

- Оперативные поставки широкого спектра электронных компонентов отечественного и импортного производства напрямую от производителей и с крупнейших мировых складов;
- Поставка более 17-ти миллионов наименований электронных компонентов;
- Поставка сложных, дефицитных, либо снятых с производства позиций;
- Оперативные сроки поставки под заказ (от 5 рабочих дней);
- Экспресс доставка в любую точку России;
- Техническая поддержка проекта, помощь в подборе аналогов, поставка прототипов;
- Система менеджмента качества сертифицирована по Международному стандарту ISO 9001;
- Лицензия ФСБ на осуществление работ с использованием сведений, составляющих государственную тайну;
- Поставка специализированных компонентов (Xilinx, Altera, Analog Devices, Intersil, Interpoint, Microsemi, Aeroflex, Peregrine, Syfer, Eurofarad, Texas Instrument, Miteq, Cobham, E2V, MA-COM, Hittite, Mini-Circuits,General Dynamics и др.);

Помимо этого, одним из направлений компании «ЭлектроПласт» является направление «Источники питания». Мы предлагаем Вам помощь Конструкторского отдела:

- Подбор оптимального решения, техническое обоснование при выборе компонента;
- Подбор аналогов;
- Консультации по применению компонента;
- Поставка образцов и прототипов;
- Техническая поддержка проекта;
- Защита от снятия компонента с производства.

**Как с нами связаться**

**Телефон:** 8 (812) 309 58 32 (многоканальный)
**Факс:** 8 (812) 320-02-42
**Электронная почта:** org@eplast1.ru
**Адрес:** 198099, г. Санкт-Петербург, ул. Калинина, дом 2, корпус 4, литера А.