SIGN	DATE	DESCRIPTION	APPROVER
1	12/02'08	Flange screw changed from "-" to "+/-"	Tony
2	3/11'09	Dim.A & Dim.B Changed	Tony
3	2009.12.18	Add UL standard	Jacke
4	2010.03.23	Add the 2p mark	Jacke

THIS IS CAD DRAWING, DO NOT REVISE MANUALLY!!!

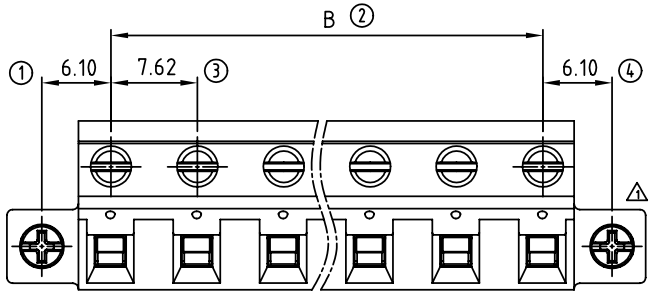

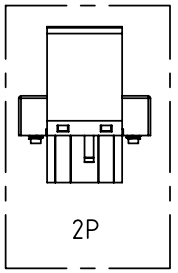

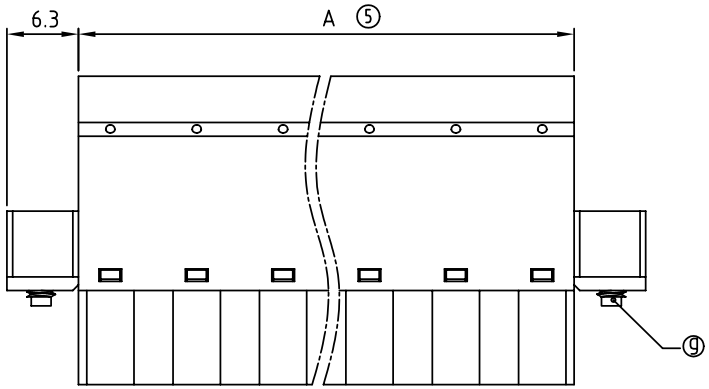

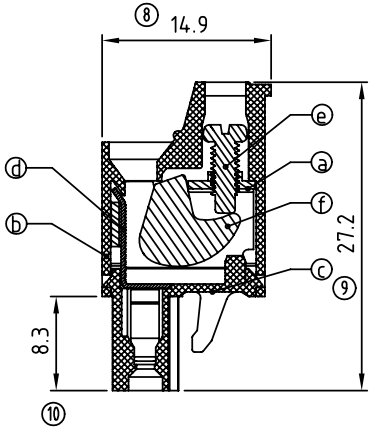

Material:

- Item ⓐ Clamp: Steel Zinc plated
- Item ⓑ Terminal(Up body): Thermoplastic (UL94V-0)
- Item ⓒ Terminal(Down body): Thermoplastic (UL94V-0)
- Item ⓓ Female contact: PhBz(CuSn),Tin plated.
- Item ⓔ Terminal screw: Steel Zinc plating "-" slot type
- Item ⓕ Clampcage:Steel/steel Zinc plated
- Item ⓖ With flange screw: Steel Zinc plated, M2.5

Electrical: cULus

- Voltage rating: 300V
- Current rating: 20A
- Wire range:
- Solid wire(AWG): 12-22
- Stranded wire(AWG): 12-22
- Torque: 3.5 Lb-In.
- Screw: M2.5
- Wire strip length: 8-9mm
- Withstanding Voltage: 1.6KV
- Operating temperature: -40°C to +115°C
- 3 Safety Approval: c us

VM xx 0 5 x 3 xxxx G

POLES
02: 02 pole
,,, ,,,
16: 16 pole

Color
0 Black (RAL9005)
2 Red (RAL3001/D)
3 Orange(RAL2011/P)
4 Yellow(RAL1018/A)
5 Green(RAL6018/T)
6 Blue (RAL5015/A)
8 Grey(RAL7035/D)

0000: "@" Logo (Standard)
(Steel screw plating Cr^{3+})
000A: "ANYTEK" Mark
Any special item by customer requst. please contact sales department.

G: Pb<40000ppm

POLE		2	3	4	5	6	7	8
A		13.24	20.86	28.48	36.10	43.72	51.34	58.96
B		7.62	15.24	22.86	30.48	38.10	45.72	53.34
Tol.	±0.15				±0.20			
POLE	9	10	11	12	13	14	15	16
A	66.58	74.20	81.82	89.44	97.06	104.68	112.30	119.92
B	60.96	68.58	76.20	83.82	91.44	99.06	106.68	114.30
Tol.	±0.30				±0.40			

2

ANYTEK

CUSTOMER COPY

ALL RIGHTS RESERVED. REPRODUCTION OR ISSUE TO THIRD PARTIES IN ANY FORM WHATEVER IS NOT PERMITTED WITHOUT WRITTEN AUTHORITY FROM THE PROPRIETOR. PROPERTY OF ANYTEK TECHNOLOGY CO., LTD

TITLE	VM 7.62 mm W/ Flange Series				
PART NO.	VMxx05x3xxxxG		DWG NO.	8VM0501	
APPROVED	CHECKED	DESIGNED	DRAWN	CUST NO.	
		Jacke 2010.03.23	Jacke 2009.12.18	UNIT: mm / SCALE: NONE / SHEET: 01/01 / REV.: F	

Tolerance	
X.	±0.50
X.X	±0.30
X.XX	±0.10
X°	±1°

Компания «ЭлектроПласт» предлагает заключение долгосрочных отношений при поставках импортных электронных компонентов на взаимовыгодных условиях!

Наши преимущества:

- Оперативные поставки широкого спектра электронных компонентов отечественного и импортного производства напрямую от производителей и с крупнейших мировых складов;
- Поставка более 17-ти миллионов наименований электронных компонентов;
- Поставка сложных, дефицитных, либо снятых с производства позиций;
- Оперативные сроки поставки под заказ (от 5 рабочих дней);
- Экспресс доставка в любую точку России;
- Техническая поддержка проекта, помощь в подборе аналогов, поставка прототипов;
- Система менеджмента качества сертифицирована по Международному стандарту ISO 9001;
- Лицензия ФСБ на осуществление работ с использованием сведений, составляющих государственную тайну;
- Поставка специализированных компонентов (Xilinx, Altera, Analog Devices, Intersil, Interpoint, Microsemi, Aeroflex, Peregrine, Syfer, Eurofarad, Texas Instrument, Miteq, Cobham, E2V, MA-COM, Hittite, Mini-Circuits,General Dynamics и др.);

Помимо этого, одним из направлений компании «ЭлектроПласт» является направление «Источники питания». Мы предлагаем Вам помощь Конструкторского отдела:

- Подбор оптимального решения, техническое обоснование при выборе компонента;
- Подбор аналогов;
- Консультации по применению компонента;
- Поставка образцов и прототипов;
- Техническая поддержка проекта;
- Защита от снятия компонента с производства.

Как с нами связаться

Телефон: 8 (812) 309 58 32 (многоканальный)
Факс: 8 (812) 320-02-42
Электронная почта: org@eplast1.ru
Адрес: 198099, г. Санкт-Петербург, ул. Калинина, дом 2, корпус 4, литера А.