NICHT VERMASSTE KANTEN SIND NICHT MAßSTÄBLICH

ÄNDERUNGEN DIE DEM TECHNISCHEN FORTSCHRITT DIENEN, BEHALTEN WIR UNS VOR

VERTRAULICH
UNVERÖFFENTLICHTE ZEICHNUNG. ALLE RECHTE VORBEHALTEN. VERVIELFÄLTIGUNG UND WEITERGABE NUR MIT GENEHMIGUNG DURCH AMP DEUTSCHLAND GMBH

ZEICHNUNG GESCHÜTZT DURCH ©COPYRIGHT 1991 AMP DEUTSCHLAND GMBH ALLE RECHTE VORBEHALTEN

REV.	ÄNDERUNG	DATUM	NAME
1	"SPC"–Maß, Seitenansicht	20.10.92	R.KOHL
A	Maß "X" Toleranzen geändert	21.07.94	Masek
A1	REVISED PER ECO–09–023929	15OCT09	AEG

NUMMER 829872

PASSEND ZU 829 692 ,829 693

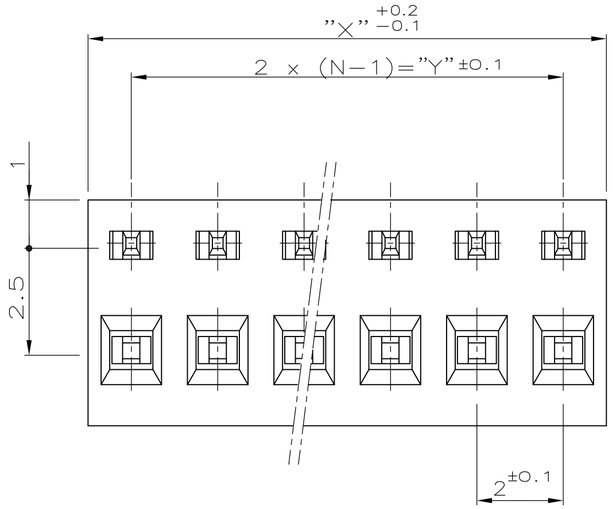

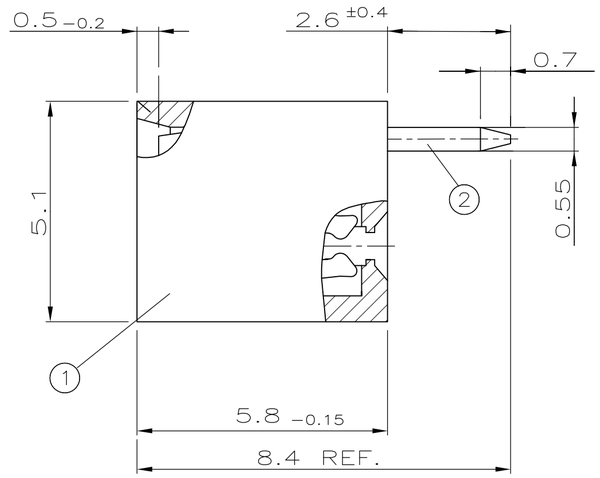

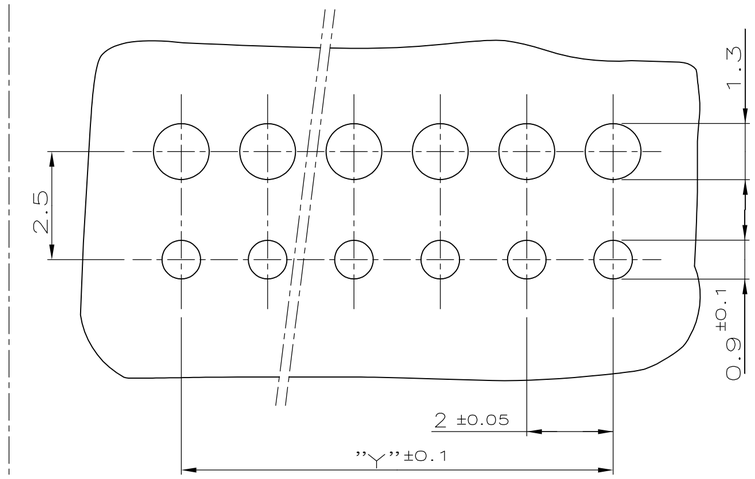

L A Y O U T

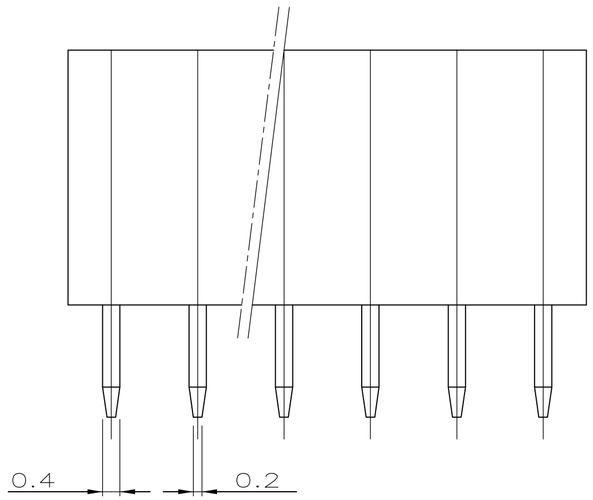

OBSOLETE △3	36	34	18	1–829 872–8
	32	30	16	1–829 872–6
	28	26	14	1–829 872–4
	24	22	12	1–829 872–2
	20	18	10	1–829 872–0
△3 OBSOLETE	18	16	9	0–829 872–9
	16	14	8	0–829 872–8
	14	12	7	0–829 872–7
△3 OBSOLETE	12	10	6	0–829 872–6
	10	8	5	0–829 872–5
OBSOLETE △3	8	6	4	0–829 872–4
	6	4	3	0–829 872–3
	4	2	2	0–829 872–2
	"X"	"Y"	POLZAHL "N"	BESTELL–NR. △2
	Maße			

BEMERKUNGEN:

1 Kontakt–Design entspricht dem AMP Micro–MaTch System

△3 OBSOLETE PARTS: OBSOLETE CIS STREAMLINING PER D.RENAUD/D.SINISI

BESTELL–NR.	POS.	STÜCK	BENENNUNG EINZELTEIL	WERKSTOFF	OBERFLÄCHE / FARBE
△2	2	N	KONTAKT	CuSn 6	nachverzinnt 3–5µm
	1	1	GEHÄUSE	PA 6.6	grau

GEZ. 23.10.91 G.FUCHS

GEPR. 23.10.91 B.FIEBERLING

ZEICHNUNG GÜLTIG AB .....

AMP — AMP DEUTSCHLAND G.m.b.H. Langen b.Ffm.,West Germany

BENENNUNG: BTB CONNECTOR, BOTTOM ENTRY 2–18polig (Raster 2.0mm)

K

NICHT TOLERIERTE MASSE: ± 0.15 mm ± –

FORMAT: A2

ZEICHNUNGS–NR.: 829872

MASSTAB: 10:1

BLATT: 1 VON 1

REV.: A1

CAD–ORIGINAL ZEICHNUNG NICHT ÄNDERN

WAR NR. 90–52845

Компания «ЭлектроПласт» предлагает заключение долгосрочных отношений при поставках импортных электронных компонентов на взаимовыгодных условиях!

Наши преимущества:

- Оперативные поставки широкого спектра электронных компонентов отечественного и импортного производства напрямую от производителей и с крупнейших мировых складов;
- Поставка более 17-ти миллионов наименований электронных компонентов;
- Поставка сложных, дефицитных, либо снятых с производства позиций;
- Оперативные сроки поставки под заказ (от 5 рабочих дней);
- Экспресс доставка в любую точку России;
- Техническая поддержка проекта, помощь в подборе аналогов, поставка прототипов;
- Система менеджмента качества сертифицирована по Международному стандарту ISO 9001;
- Лицензия ФСБ на осуществление работ с использованием сведений, составляющих государственную тайну;
- Поставка специализированных компонентов (Xilinx, Altera, Analog Devices, Intersil, Interpoint, Microsemi, Aeroflex, Peregrine, Syfer, Eurofarad, Texas Instrument, Miteq, Cobham, E2V, MA-COM, Hittite, Mini-Circuits,General Dynamics и др.);

Помимо этого, одним из направлений компании «ЭлектроПласт» является направление «Источники питания». Мы предлагаем Вам помощь Конструкторского отдела:

- Подбор оптимального решения, техническое обоснование при выборе компонента;
- Подбор аналогов;
- Консультации по применению компонента;
- Поставка образцов и прототипов;
- Техническая поддержка проекта;
- Защита от снятия компонента с производства.

Как с нами связаться

Телефон: 8 (812) 309 58 32 (многоканальный)
Факс: 8 (812) 320-02-42
Электронная почта: org@eplast1.ru
Адрес: 198099, г. Санкт-Петербург, ул. Калинина, дом 2, корпус 4, литера А.