THIS DRAWING IS UNPUBLISHED. RELEASED FOR PUBLICATION -,- .
© COPYRIGHT - By - ALL RIGHTS RESERVED.

LOC	DIST
GP	00

REVISIONS

P	LTR	DESCRIPTION	DATE	DWN	APVD
	P	REVISED PER ECO-11-004835	11MAR11	RK	HMR

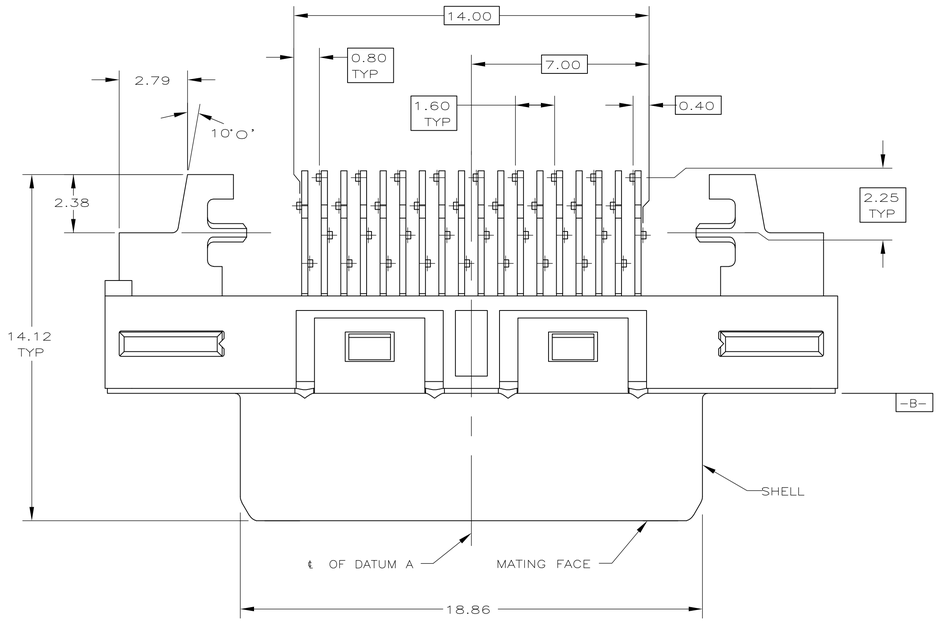

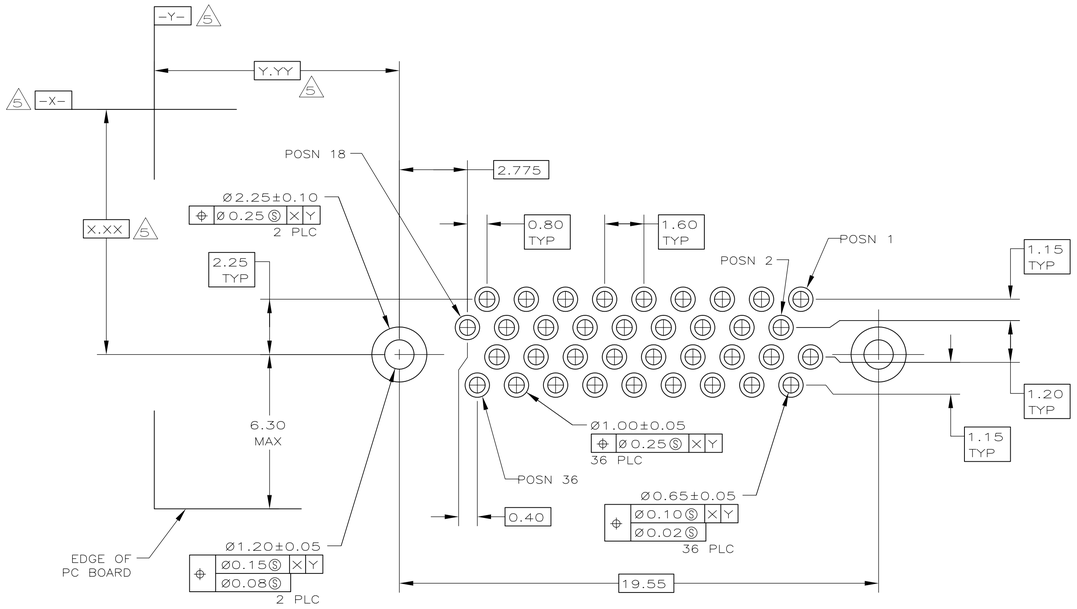

PC BOARD MOUNTING DIMENSIONS 3

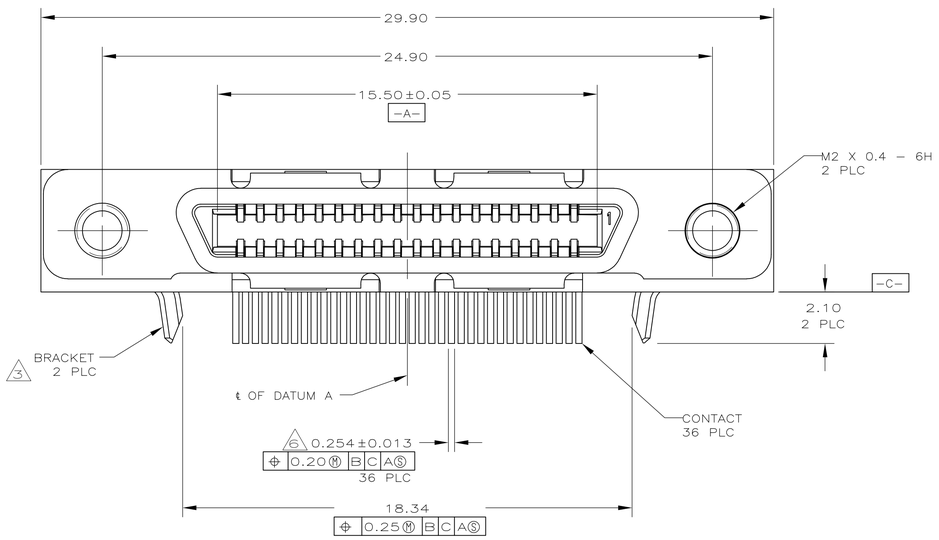

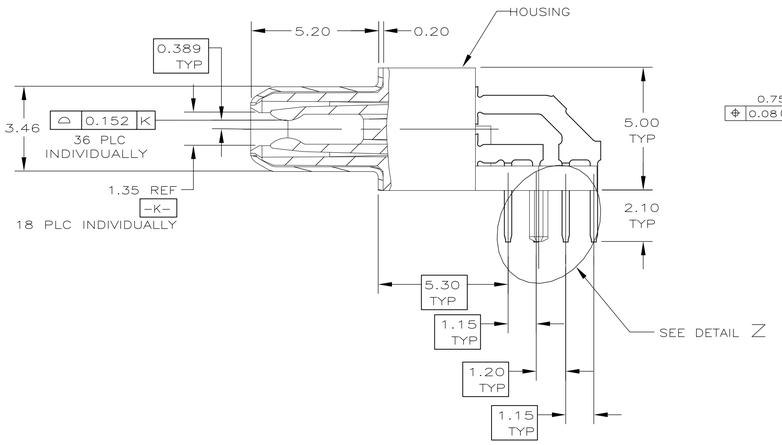

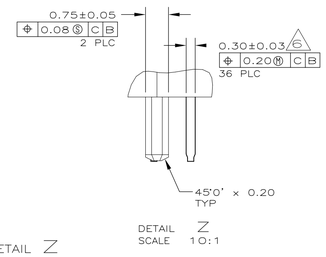

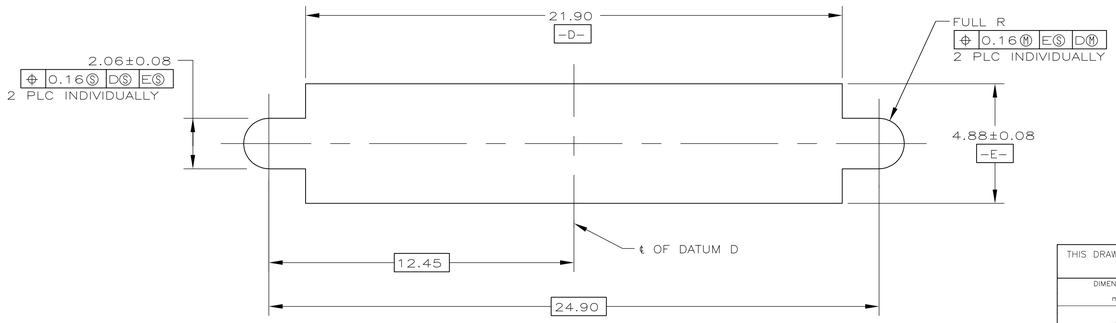

PANEL CUT-OUT DIMENSIONS 4

1. HOUSING: THERMOPLASTIC, BLACK, UL 94V-0 RATED.
   SHELL: CARBON STEEL.
   CONTACTS: PHOSPHOR BRONZE.
   BRACKETS: NICKEL SILVER.
2. SHELL: 5.08μm MIN NICKEL OVER 2.54μm MIN COPPER.
   CONTACTS: 0.76μm MIN GOLD ON MATING END, 3.75μm MIN TIN ON SOLDER TAILS, BOTH OVER 1.27μm MIN NICKEL ON ENTIRE CONTACT.
3. BRACKETS AND CONTACTS DESIGNED FOR USE ON 1.60±0.15 THICK PC BOARD WITH PLATED THRU MOUNTING HOLES.
4. RECEPTACLE ASSEMBLY DESIGNED FOR USE WITH 1.12±0.08 THICK PANEL.
5. DATUMS AND DIMENSIONS ESTABLISHED BY CUSTOMER.
6. POSITION TOLERANCE APPLIES AT CONTACT TIP ONLY.

COPYRIGHT 2005
TE CONNECTIVITY ALL RIGHTS RESERVED

5787973-1
PART NUMBER

THIS DRAWING IS A CONTROLLED DOCUMENT.

DIMENSIONS: mm

TOLERANCES UNLESS OTHERWISE SPECIFIED:
0 PLC ± -
1 PLC ± -
2 PLC ± 0.13
3 PLC ± -
4 PLC ± -
ANGLES ± 1° 0'

MATERIAL 1
FINISH 2

DWN J. ALCORTA - DOCK5 08-01-05
CHK S. SHUEY 08-01-05
APVD M. WALMSLEY 08-01-05
PRODUCT SPEC 108-1471-1
APPLICATION SPEC 114-6057
WEIGHT -

TE Connectivity

NAME
RECEPTACLE ASSEMBLY,
36 POSITION, SHIELDED,
RIGHT ANGLE, CHAMP 0.8mm

SIZE	CAGE CODE	DRAWING NO	RESTRICTED TO
A1	00779	C-5787973	-

CUSTOMER DRAWING
SCALE 8:1 SHEET 1 OF 1 REV P

4805 (3/11)

Компания «ЭлектроПласт» предлагает заключение долгосрочных отношений при поставках импортных электронных компонентов на взаимовыгодных условиях!

Наши преимущества:

- Оперативные поставки широкого спектра электронных компонентов отечественного и импортного производства напрямую от производителей и с крупнейших мировых складов;
- Поставка более 17-ти миллионов наименований электронных компонентов;
- Поставка сложных, дефицитных, либо снятых с производства позиций;
- Оперативные сроки поставки под заказ (от 5 рабочих дней);
- Экспресс доставка в любую точку России;
- Техническая поддержка проекта, помощь в подборе аналогов, поставка прототипов;
- Система менеджмента качества сертифицирована по Международному стандарту ISO 9001;
- Лицензия ФСБ на осуществление работ с использованием сведений, составляющих государственную тайну;
- Поставка специализированных компонентов (Xilinx, Altera, Analog Devices, Intersil, Interpoint, Microsemi, Aeroflex, Peregrine, Syfer, Eurofarad, Texas Instrument, Miteq, Cobham, E2V, MA-COM, Hittite, Mini-Circuits,General Dynamics и др.);

Помимо этого, одним из направлений компании «ЭлектроПласт» является направление «Источники питания». Мы предлагаем Вам помощь Конструкторского отдела:

- Подбор оптимального решения, техническое обоснование при выборе компонента;
- Подбор аналогов;
- Консультации по применению компонента;
- Поставка образцов и прототипов;
- Техническая поддержка проекта;
- Защита от снятия компонента с производства.

Как с нами связаться

Телефон: 8 (812) 309 58 32 (многоканальный)
Факс: 8 (812) 320-02-42
Электронная почта: org@eplast1.ru
Адрес: 198099, г. Санкт-Петербург, ул. Калинина, дом 2, корпус 4, литера А.