LedLink
Linking LEDs to The Real World

V1.1_20130904

Data Sheet
LL01CT-ALNxxR49

CREE

Xlamp CXA1512

Features & Typical Applications

- High efficiency
- Available with 2 beam angles
- Optimized for uniform effect
- Architectural Lighting
- Downlight

Table of Contents

General Information & Product Nomenclature.....P.2
Optical Specifications P.3
Mechanical Specifications P.4

15F,No.655,Bannan Rd.,Chung-Ho Dist,New Taipei City,Taiwan.
Tel: +886-2-8227-6126 Fax: +886-2-8227-6127
service@ledlink-optics.com www.ledlink-optics.com

LL01CT-ALNxxR49

General Information

- Reflector Material used high reflex performance aluminum
- Product surface anodized
- Operating Temperature range -40℃~+110℃(upper limit +120℃)
- Storage Temperature range -40℃~+110℃(upper limit +120℃)
- Usage and Maintenance:
  1. If necessary, clean reflectors with mild soap, water and soft cloth.
  2. Never use any commercial cleaning solvents on reflectors, like alcohol.
  3. Please handle or install reflectors with wearing gloves, skin oils may damage reflector or its optical characteristic.

Product Nomenclature

X1-Ledlink

X3 - Led type
ex : ED:Edixeon, CR:CREE…etc.

X6 - Type
ex : L:Lens、H:Holder

LL	01	CT	-	ALN	xx	R	49	-	Mx
X1	X2	X3		X4	X5	X6	X7		X8

X2 - Lens quantity
ex: 01、03、06…etc.

X4 - Serial number
ex: AA、AB、AAA、AAB…etc.

X5 - Lens angle
ex: 40、60…etc.

X7 - Type of material
ex: 02-PC、06-PMMA…etc.

X8 - Assemblies
ex: M : Lens + Housing
*The material number has no this part without housing.

15F,No.655,Bannan Rd.,Chung-Ho Dist,New Taipei City,Taiwan.
Tel: +886-2-8227-6126 Fax: +886-2-8227-6127
service@ledlink-optics.com www.ledlink-optics.com

LL01CT-ALNxxR49
Optical Specifications

CREE

Xlamp CXA1512

Note: (1) All the results of analysis are based on 0 degrees of elevation.
(2) Tolerance: ±10%.
(3) Led Luminous Flux(lm): 861(±5%).

Part Number	FWHM	Field Angle*	cd / lm	IES File
LL01CT-ALN38R49	22°	113°	1.2	Download

Beam Pattern

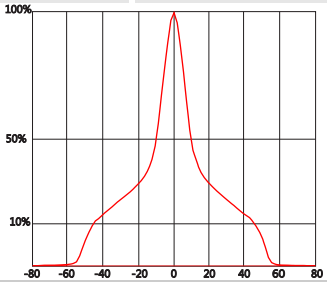

Light Distribution Curve

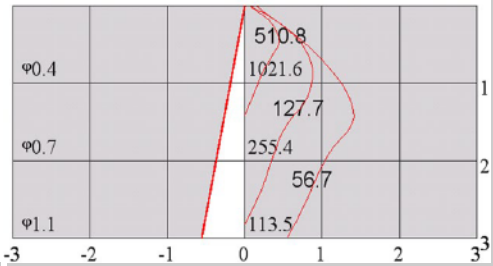

Illuminance Distribution

Part Number	FWHM	Field Angle*	cd / lm	IES File
LL01CT-ALN45R49	33°	118°	1.0	Download

Beam Pattern

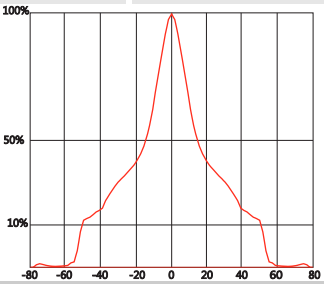

Light Distribution Curve

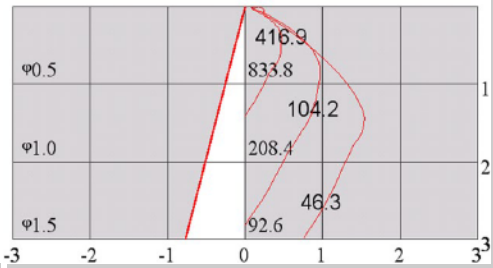

Illuminance Distribution

*The Field Angle is the angle between the two directions opposed to each other over the beam axis for which the luminous intensity is 10% that of the maximum luminous intensity.
*This testing result is obtained through testing the popular rank LED samples which provided by the original manufacturer. Hence, the testing results would be varied as the users choose same LED model but different rank.

15F,No.655,Bannan Rd.,Chung-Ho Dist,New Taipei City,Taiwan.
Tel: +886-2-8227-6126 Fax: +886-2-8227-6127
service@ledlink-optics.com www.ledlink-optics.com

LL01CT-ALNxxR49
Mechanical Specification

1.Fixing method

Note: (1)All dimensions are in mm.
(2)All measurements are ? 0.15 mm unless otherwise indicated.

☐ Glue ☐ Screw ☐ Tape ☐ Fixing-ring ■ Frame

2.Lens dimensions

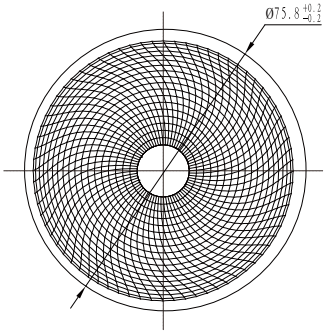

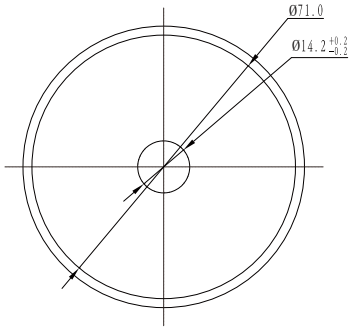

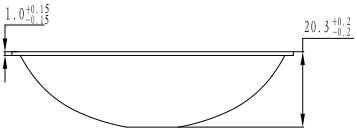

3. Lens + Leds + MCPCB assembly instruction

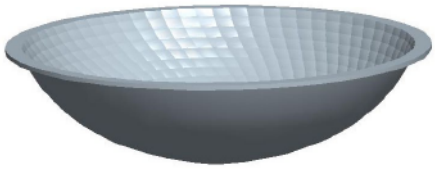

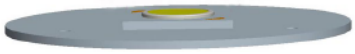

4.Lens assembly dimensions

5. View assembly lens with MCPCB:

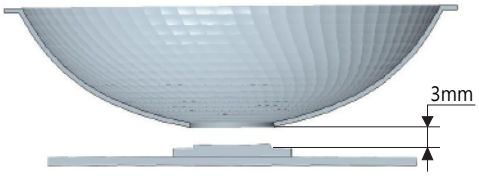

*There's a gap between the reflector and LED, and our recommendation for the gap should be larger than 3mm.

15F,No.655,Bannan Rd.,Chung-Ho Dist,New Taipei City,Taiwan.
Tel: +886-2-8227-6126 Fax: +886-2-8227-6127
service@ledlink-optics.com www.ledlink-optics.com

Компания «ЭлектроПласт» предлагает заключение долгосрочных отношений при поставках импортных электронных компонентов на взаимовыгодных условиях!

Наши преимущества:

- Оперативные поставки широкого спектра электронных компонентов отечественного и импортного производства напрямую от производителей и с крупнейших мировых складов;
- Поставка более 17-ти миллионов наименований электронных компонентов;
- Поставка сложных, дефицитных, либо снятых с производства позиций;
- Оперативные сроки поставки под заказ (от 5 рабочих дней);
- Экспресс доставка в любую точку России;
- Техническая поддержка проекта, помощь в подборе аналогов, поставка прототипов;
- Система менеджмента качества сертифицирована по Международному стандарту ISO 9001;
- Лицензия ФСБ на осуществление работ с использованием сведений, составляющих государственную тайну;
- Поставка специализированных компонентов (Xilinx, Altera, Analog Devices, Intersil, Interpoint, Microsemi, Aeroflex, Peregrine, Syfer, Eurofarad, Texas Instrument, Miteq, Cobham, E2V, MA-COM, Hittite, Mini-Circuits,General Dynamics и др.);

Помимо этого, одним из направлений компании «ЭлектроПласт» является направление «Источники питания». Мы предлагаем Вам помощь Конструкторского отдела:

- Подбор оптимального решения, техническое обоснование при выборе компонента;
- Подбор аналогов;
- Консультации по применению компонента;
- Поставка образцов и прототипов;
- Техническая поддержка проекта;
- Защита от снятия компонента с производства.

Как с нами связаться

Телефон: 8 (812) 309 58 32 (многоканальный)
Факс: 8 (812) 320-02-42
Электронная почта: org@eplast1.ru
Адрес: 198099, г. Санкт-Петербург, ул. Калинина, дом 2, корпус 4, литера А.