THIS DRAWING IS UNPUBLISHED. RELEASED FOR PUBLICATION 20
© COPYRIGHT 20 BY - ALL RIGHTS RESERVED.

REVISIONS					
P	LTR	DESCRIPTION	DATE	DWN	APVD
-	A1	PER ECR-14-008896	16JUN2014	BL	JY

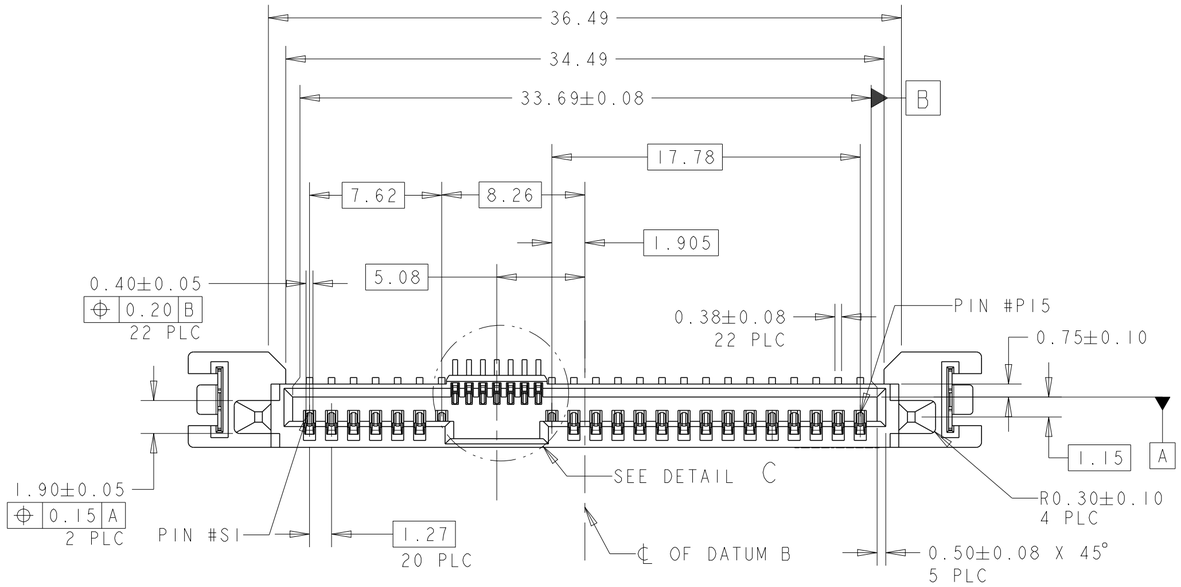

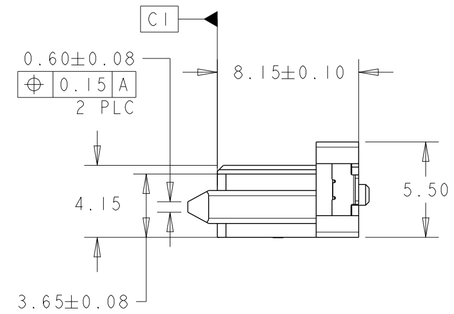

NOTES:

1. MATERIAL:
   HOUSING: HIGH TEMP THERMOPLASTIC, UL94V-0, COLOR: BLACK
   CONTACT: COPPER ALLOY
2. FINISH:
   CONTACT AREA: MIN 0.76um GOLD PLATING
   SOLDERTAIL: MIN 2.54um MATTE TIN PLATING
   UNDERPLATE: MIN 1.27um NICKEL PLATING
3. PIN #P4 AND #P12 ONLY
4. SOLDERTAIL TO BE 0.05 MAX ABOVE AND 0.10 MAX BELOW DATUM E
5. 1.33 MAX MEASURED AT DATUM C

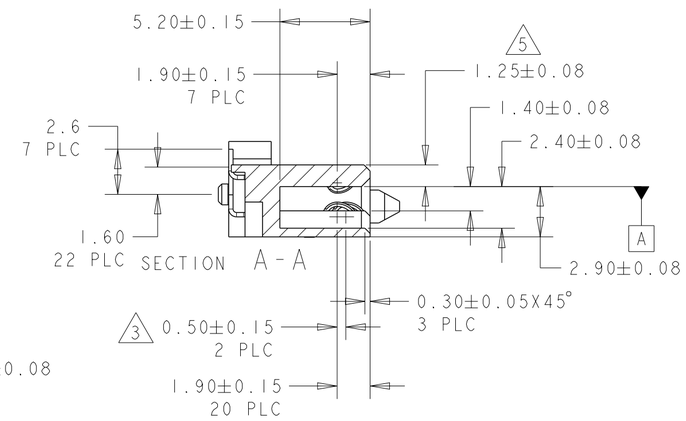

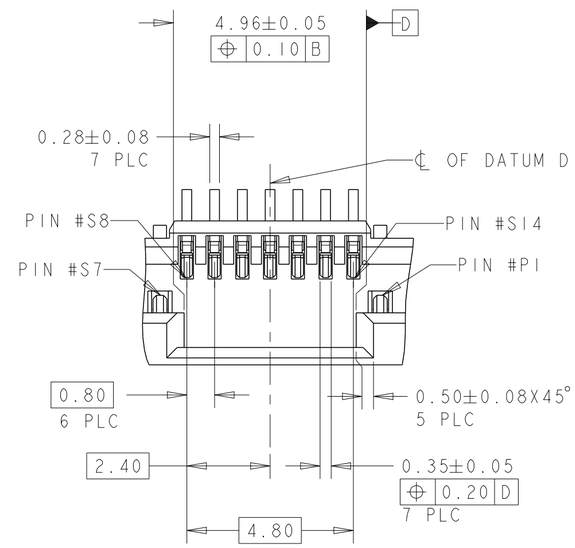

DETAIL C
SCALE 8:1

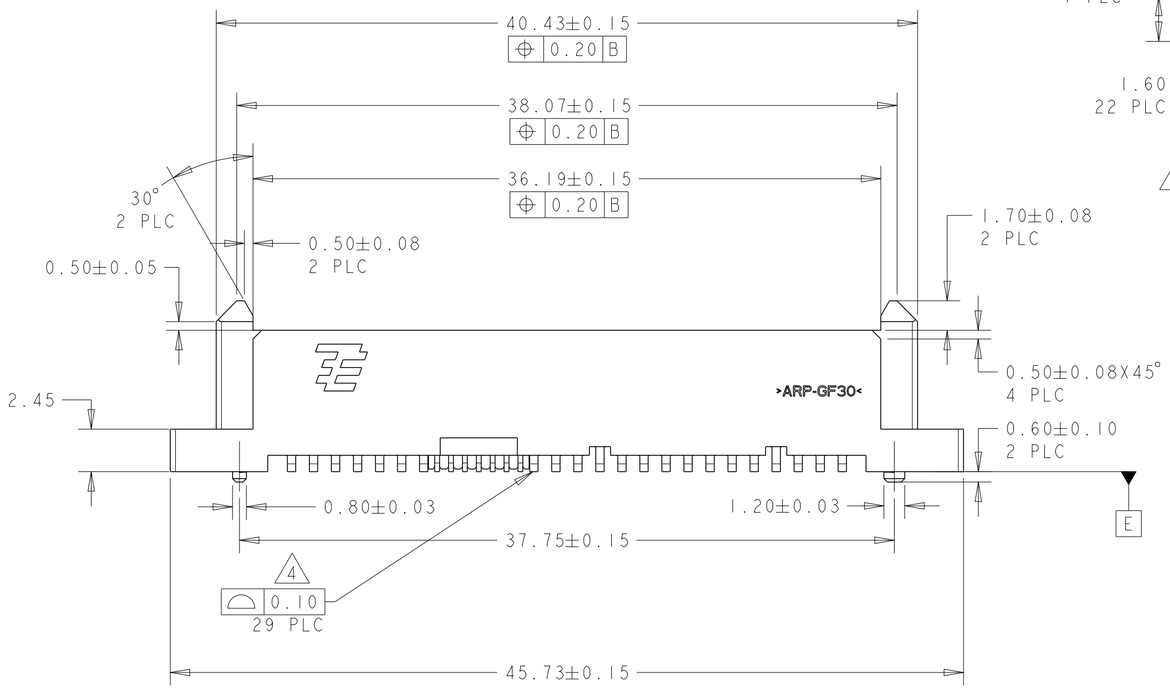

P/N: 1735870-1 AS SHOWN

THIS DRAWING IS A CONTROLLED DOCUMENT.

DIMENSIONS: mm

TOLERANCES UNLESS OTHERWISE SPECIFIED:
0 PLC ±-
1 PLC ±-
2 PLC ±0.20
3 PLC ±-
4 PLC ±-
ANGLES ±3°

MATERIAL 1
FINISH 2

DWN	TY PANG	15MAR2011
CHK	SF LEONG	15MAR2011
APVD	SF LEONG	15MAR2011
PRODUCT SPEC	108-51067	
APPLICATION SPEC	-	
WEIGHT	-	

CUSTOMER DRAWING

TE Connectivity

NAME: SAS BACKPLANE RECEPTACLE, VERTICAL, SMT, SMT SOLDER PEG
-

SIZE	CAGE CODE	DRAWING NO	RESTRICTED TO
A2	-	C-1735870	-

SCALE 4:1 SHEET 1 OF 2 REV A1

1471-9 (3/13)

THIS DRAWING IS UNPUBLISHED. RELEASED FOR PUBLICATION 20
© COPYRIGHT 20 BY - ALL RIGHTS RESERVED.

REVISIONS					
P	LTR	DESCRIPTION	DATE	DWN	APVD
	-	SEE SHEET 1	-	-	-

P/N: 1735870-1 WITH CAP AS SHOWN

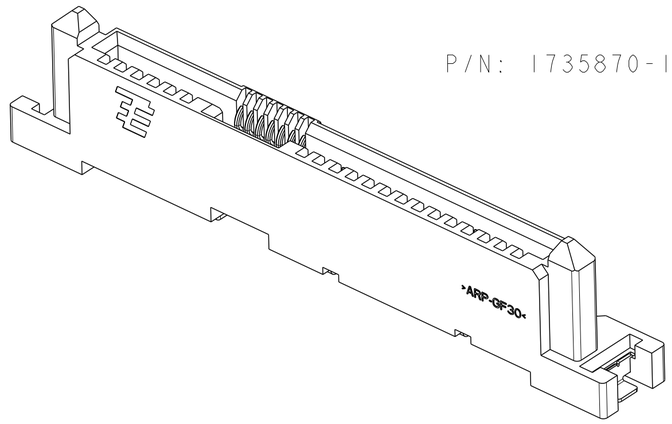

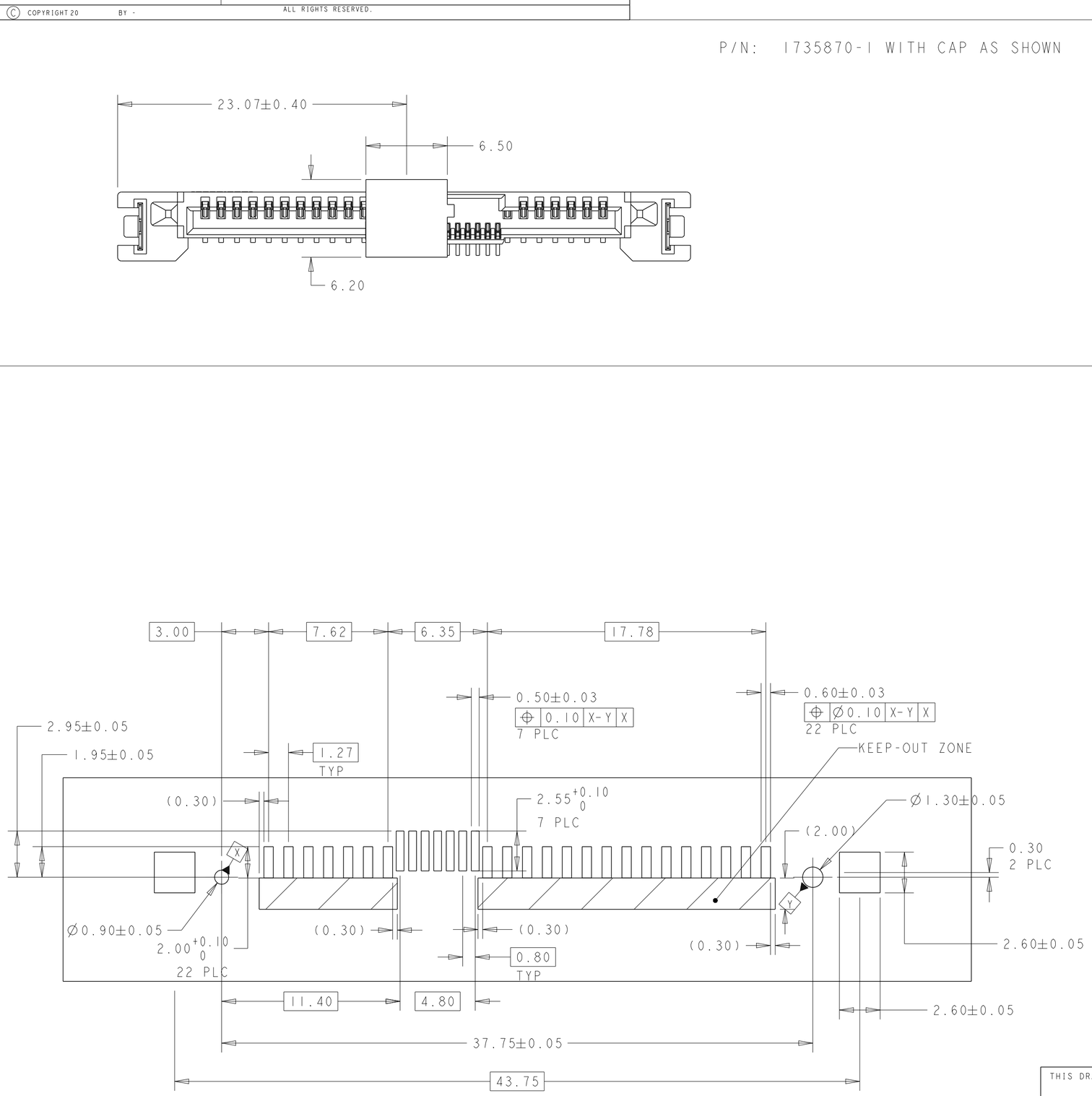

RECOMMENDED PCB LAYOUT
SCALE 5:1

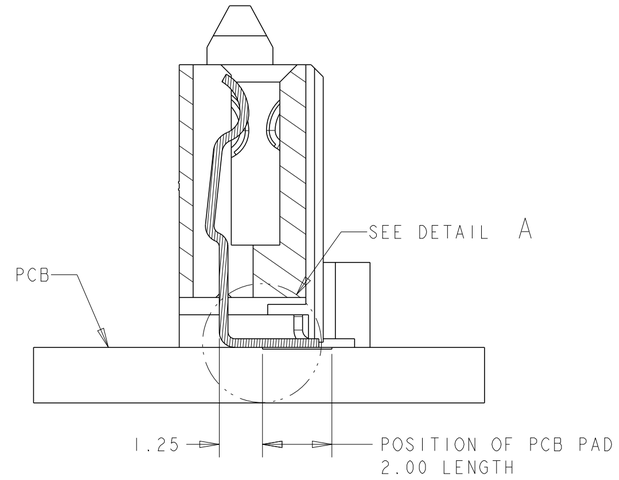

SECTION T-T
VIEW OF PRIMARY CONTACT ON PCB

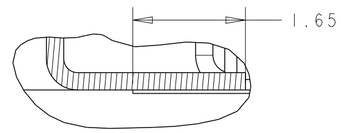

DETAIL A
SCALE 16:1

THIS DRAWING IS A CONTROLLED DOCUMENT.		DWN TY PANG 15MAR2011	TE Connectivity
DIMENSIONS: mm	TOLERANCES UNLESS OTHERWISE SPECIFIED: 0 PLC ±- 1 PLC ±- 2 PLC ±0.20 3 PLC ±- 4 PLC ±- ANGLES ±3°	CHK SF LEONG 15MAR2011	NAME SAS BACKPLANE RECEPTACLE, VERTICAL, SMT, SMT SOLDER PEG -
		APVD SF LEONG 15MAR2011	
		PRODUCT SPEC 108-51067	
		APPLICATION SPEC -	SIZE A2 / CAGE CODE - / DRAWING NO C-1735870 / RESTRICTED TO -
MATERIAL TBD -	FINISH - -	WEIGHT -	
		CUSTOMER DRAWING	SCALE 4:1 / SHEET 2 OF 2 / REV A1

1471-9 (3/13)

Компания «ЭлектроПласт» предлагает заключение долгосрочных отношений при поставках импортных электронных компонентов на взаимовыгодных условиях!

Наши преимущества:

- Оперативные поставки широкого спектра электронных компонентов отечественного и импортного производства напрямую от производителей и с крупнейших мировых складов;
- Поставка более 17-ти миллионов наименований электронных компонентов;
- Поставка сложных, дефицитных, либо снятых с производства позиций;
- Оперативные сроки поставки под заказ (от 5 рабочих дней);
- Экспресс доставка в любую точку России;
- Техническая поддержка проекта, помощь в подборе аналогов, поставка прототипов;
- Система менеджмента качества сертифицирована по Международному стандарту ISO 9001;
- Лицензия ФСБ на осуществление работ с использованием сведений, составляющих государственную тайну;
- Поставка специализированных компонентов (Xilinx, Altera, Analog Devices, Intersil, Interpoint, Microsemi, Aeroflex, Peregrine, Syfer, Eurofarad, Texas Instrument, Miteq, Cobham, E2V, MA-COM, Hittite, Mini-Circuits,General Dynamics и др.);

Помимо этого, одним из направлений компании «ЭлектроПласт» является направление «Источники питания». Мы предлагаем Вам помощь Конструкторского отдела:

- Подбор оптимального решения, техническое обоснование при выборе компонента;
- Подбор аналогов;
- Консультации по применению компонента;
- Поставка образцов и прототипов;
- Техническая поддержка проекта;
- Защита от снятия компонента с производства.

Как с нами связаться

Телефон: 8 (812) 309 58 32 (многоканальный)
Факс: 8 (812) 320-02-42
Электронная почта: org@eplast1.ru
Адрес: 198099, г. Санкт-Петербург, ул. Калинина, дом 2, корпус 4, литера А.