NUMBER 917251

METRIC

三角法(3rd ANGLE PROJECTION)

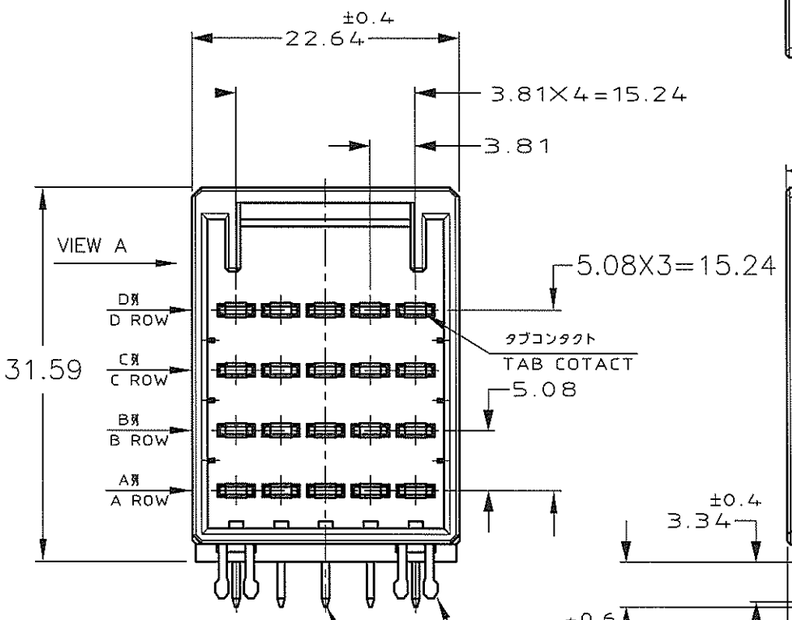

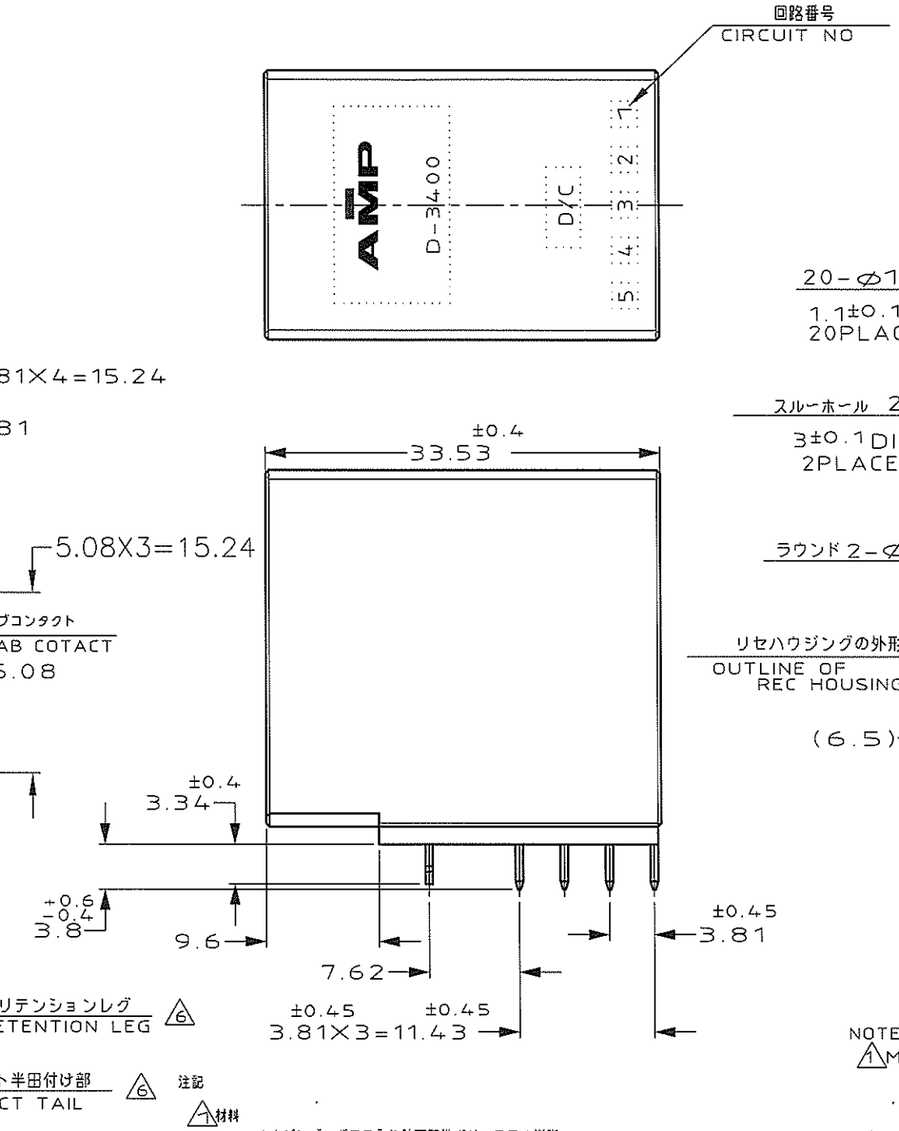

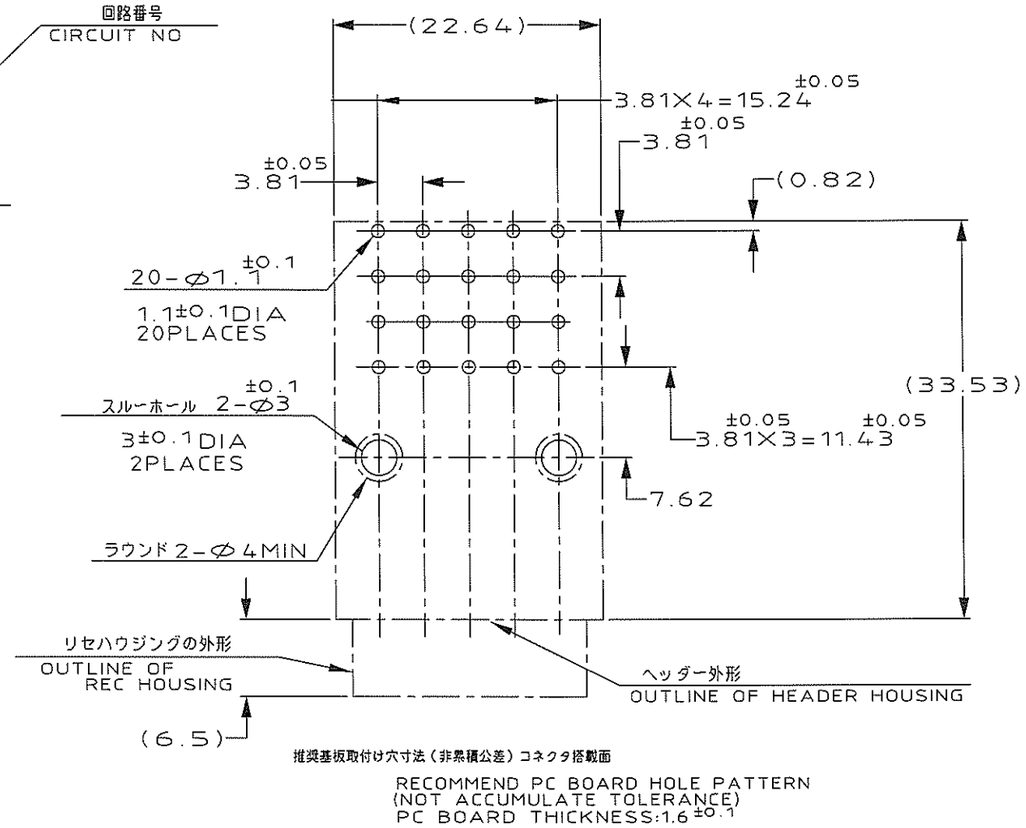

推奨基板取付け穴寸法（非累積公差）コネクタ搭載面

RECOMMEND PC BOARD HOLE PATTERN
(NOT ACCUMULATE TOLERANCE)
PC BOARD THICKNESS:1.6 ±0.1

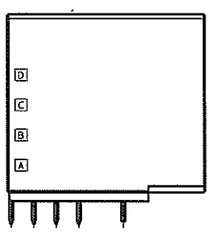

VIEW A
(SCALE:1:1)

6	4	917251-5
6	3	917251-3
6	2	917251-2
(FINISH)		製品番号 (PART NO)

注記

1 材料
ハウジング：ガラス入り熱可塑性ポリエステル樹脂
コンタクト：銅合金
リテンションレグ：銅合金

2 めっき（コンタクト接触部）：ニッケル下地の上に 0.38μMIN 金めっき

3 めっき（コンタクト接触部）：ニッケル下地の上に 0.76μMIN 金めっき

4 めっき（コンタクト全面）：ニッケル下地の上に 2.0 μMIN スズめっき

~~5 めっき（リテンションレグとコンタクト半田付け部）~~
~~：ニッケル下地の上に半田めっき~~

6 めっき：リテンションレグとコンタクト半田付部
：ニッケル下地の上にスズめっき

NOTES

1 MATERIAL
HOUSING:GLASS FIELD POLYESTER
CONTACT:COPPER ALLOY
RETENTION LEG:COPPER ALLOY

2 FINISH(CONTACT AREA):0.38μMIN GOLD PLATED OVER NICKEL

3 FINISH(CONTACT AREA):0.76μMIN GOLD PLATING OVER NICKEL

4 FINISH(CONTACT AREA)2.0 μMIN TIN PLATING OVER NICKEL

~~5 FINISH(RETENTION LEG AND CONTACT TAIL).TIN-LEAD PLATING~~

6 FINISH(RETENTION LEG): TIN PLATED
(CONTACT TAIL) OVER NICKEL

LTR	変更 (REVISION RECORD)	DR	CHK	DATE
C1	REVISED ECR-07-013273	T.S	D.M	13JUL 2007
C	REVISED (FJD0-0039-03)	T.S	S.M	2JUN '03
B	REVISED (FJD0-0114-03)	T.S	S.M	25.APR '03
A	REVISED (FJ00-3780-95)	NM	Y.I	13/DEC '95
0	RELEASED (FJ00-1066-94)	K.I	S.M	2/16 '95

Copyright ©1994年 日本エー・エム・ピー株式会社

Copyright ©1994 AMP (Japan), LTD. ALL RIGHTS RESERVED.

Tyco Electronics

Tyco Electronics AMP K.K
Kawasaki,Japan

適合電線断面積(WIRE RANGE)	被覆外径(INSULATION DIA.)
mm?(AWG -)	mmØ
材料(MATERIAL) 注記参照 SEE NOTES	仕上(FINISH) 注記参照 SEE NOTES
DR. 16/FEB'95 K.IKEDA	DE. 16/FEB'95 K.IKEDA
CHK. 16/FEB'95 S.MANABE	APP. 16/FEB'95 S.MANABE

名称(NAME) ダイナミック ヘッダーアセンブリー D-3400 20P (H)
DYNAMIC D-3400 20P (H) HDR ASS'Y

一般公差 (GENERAL TOLERANCE)
10以下 ±0.3
10を超え 30以下 ±0.4
30を超え100以下 ±0.45
角度 ±3°

A3 | LOC J | 番号(No.) C-917251

尺度(SCALE) 2-1 | REV. C1 | SHEET 1 OF 1

(CUSTOMER DRAWING) 顧客用図面

PRINT DIST

単位: 特 DIMENSIONS IN MM. DO NOT SCALE PRINT

AMP-J010-2C
REV.3/'93

Компания «ЭлектроПласт» предлагает заключение долгосрочных отношений при поставках импортных электронных компонентов на взаимовыгодных условиях!

Наши преимущества:

- Оперативные поставки широкого спектра электронных компонентов отечественного и импортного производства напрямую от производителей и с крупнейших мировых складов;
- Поставка более 17-ти миллионов наименований электронных компонентов;
- Поставка сложных, дефицитных, либо снятых с производства позиций;
- Оперативные сроки поставки под заказ (от 5 рабочих дней);
- Экспресс доставка в любую точку России;
- Техническая поддержка проекта, помощь в подборе аналогов, поставка прототипов;
- Система менеджмента качества сертифицирована по Международному стандарту ISO 9001;
- Лицензия ФСБ на осуществление работ с использованием сведений, составляющих государственную тайну;
- Поставка специализированных компонентов (Xilinx, Altera, Analog Devices, Intersil, Interpoint, Microsemi, Aeroflex, Peregrine, Syfer, Eurofarad, Texas Instrument, Miteq, Cobham, E2V, MA-COM, Hittite, Mini-Circuits,General Dynamics и др.);

Помимо этого, одним из направлений компании «ЭлектроПласт» является направление «Источники питания». Мы предлагаем Вам помощь Конструкторского отдела:

- Подбор оптимального решения, техническое обоснование при выборе компонента;
- Подбор аналогов;
- Консультации по применению компонента;
- Поставка образцов и прототипов;
- Техническая поддержка проекта;
- Защита от снятия компонента с производства.

Как с нами связаться

Телефон: 8 (812) 309 58 32 (многоканальный)
Факс: 8 (812) 320-02-42
Электронная почта: org@eplast1.ru
Адрес: 198099, г. Санкт-Петербург, ул. Калинина, дом 2, корпус 4, литера А.