THIS DRAWING IS UNPUBLISHED. RELEASED FOR PUBLICATION -,- .
© COPYRIGHT - By TE CONNECTIVITY ALL RIGHTS RESERVED.

LOC	DIST
HB	—

REVISIONS

P	LTR	DESCRIPTION		DATE	DWN	APVD
	E	1.CHANGE TE LOGO and VDE LOGO, ADD CQC SYMBOL 2.MARKING CHANGE FROM INK TO LASER, 3.ADD ONE CHARACTER DISTINGUISH THE LINE IDENTITY 4.TERMINALS TOLERANCE CLARIFICATION 5.CANCEL THE VENT HOLE ON THE BOTTOM	ECO-11-008338	16-APR-12	FSH	BHY

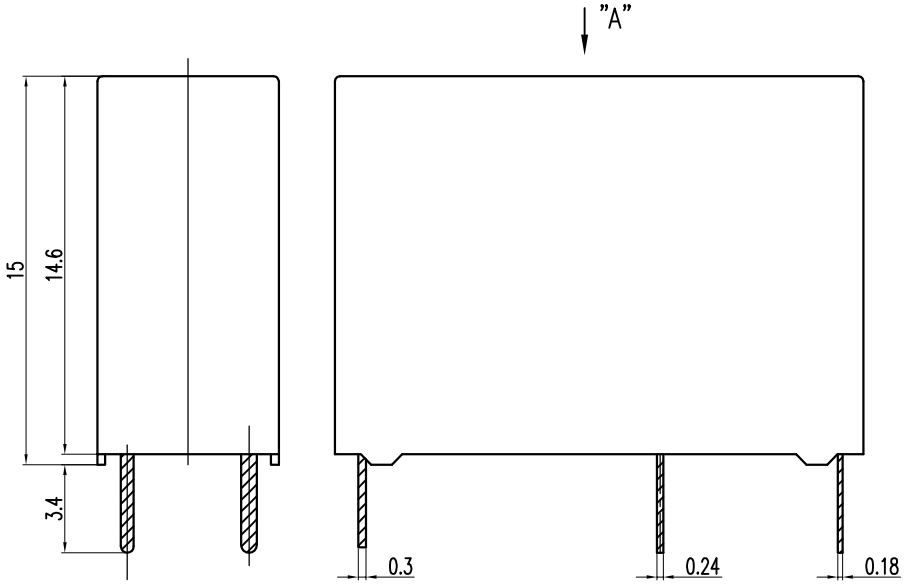

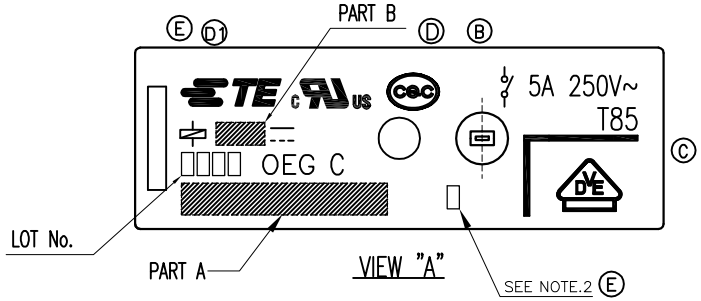

DRILLING DIAGRAM (BOTTOM VIEW)

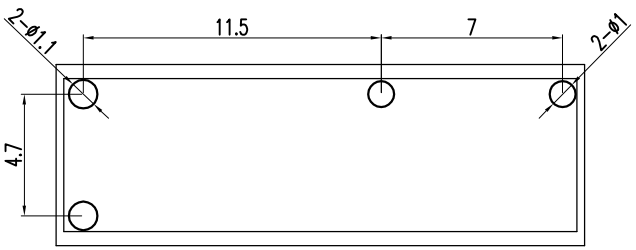

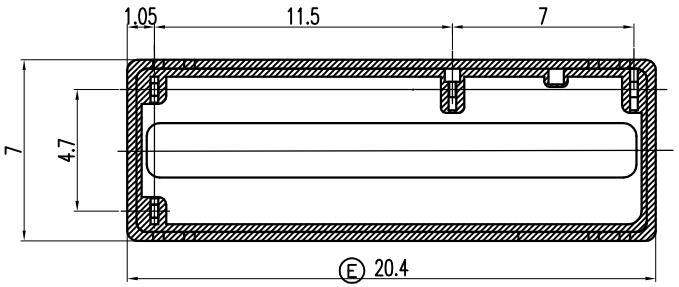

CIRCUIT DIAGRAM (BOTTOM VIEW)

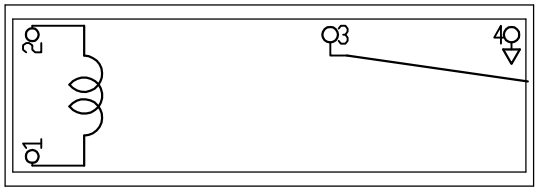

© NOTE:

1.LOT NO.SYSTEM AS FOLLOWING;

□□□□

WEEK

YEAR

E 2.ONE CHARACTER DISTINGUISH THE LINE IDENTITY, SUCH AS: A, B...

E 3.TERMINAL DIMENSION IS BEFORE SOLDER DIP.

E 4.FOR THE TIN-PLATING OF THE PINS:

+0.1mm FOR WIDTH,THICKNESS AND DIAMETER.

+0.5mm FOR LENGTH.

E 5.MARKING FROM INK CHANGE TO LASER

Diagram dimension	Tolerance
0.99mm max.	±0.1mm
1 - 2.99mm	±0.2mm
3mm min.	±0.3mm

THIS DRAWING IS A CONTROLLED DOCUMENT.

DIMENSIONS: mm

TOLERANCES UNLESS OTHERWISE SPECIFIED:

0 PLC ± -
1 PLC ± -
2 PLC ± -
3 PLC ± -
4 PLC ± -
ANGLES ± -

MATERIAL -

FINISH -

DWN	
CHK	—
APVD	—
PRODUCT SPEC	—
APPLICATION SPEC	—
WEIGHT	—

TE Connectivity

NAME PCJ-WG,000M SPEC

SIZE	CAGE CODE	DRAWING NO	RESTRICTED TO
A3	00779	C-1721547	—

CUSTOMER DRAWING | SCALE 5:1 | SHEET 1 OF 2 | REV E

THIS DRAWING IS UNPUBLISHED. RELEASED FOR PUBLICATION -,- .
© COPYRIGHT - By TE CONNECTIVITY ALL RIGHTS RESERVED.

LOC	DIST
HB	—

REVISIONS

P	LTR	DESCRIPTION	DATE	DWN	APVD
	-	SEE SHEET 1	-	—	—

No.	DESCRIPTION	TE PART NO	DESCRIPTION	PART B	PART A
N	PCJ-124D3MH-WG, 000M	1-1721547-4	SEAL UP INSPECTION ON EVERY PRODUCT	24V	PCJ-124D3MH-WG
M	PCJ-118D3MH-WG, 000M	1-1721547-3	SEAL UP INSPECTION ON EVERY PRODUCT	18V	PCJ-118D3MH-WG
L	PCJ-112D3MH-WG, 000M	1-1721547-2	SEAL UP INSPECTION ON EVERY PRODUCT	12V	PCJ-112D3MH-WG
K	PCJ-109D3MH-WG, 000M	1-1721547-1	SEAL UP INSPECTION ON EVERY PRODUCT	9V	PCJ-109D3MH-WG
J	PCJ-106D3MH-WG, 000M	1-1721547-0	SEAL UP INSPECTION ON EVERY PRODUCT	6V	PCJ-106D3MH-WG
I	PCJ-105D3MH-WG, 000M	1721547-9	SEAL UP INSPECTION ON EVERY PRODUCT	5V	PCJ-105D3MH-WG
H	PCJ-103D3MH-WG, 000M	1721547-8	SEAL UP INSPECTION ON EVERY PRODUCT	3V	PCJ-103D3MH-WG
G	PCJ-124D3M-WG, 000M	1721547-7		24V	PCJ-124D3M-WG
F	PCJ-118D3M-WG, 000M	1721547-6		18V	PCJ-118D3M-WG
E	PCJ-112D3M-WG, 000M	1721547-5		12V	PCJ-112D3M-WG
D	PCJ-109D3M-WG, 000M	1721547-4		9V	PCJ-109D3M-WG
C	PCJ-106D3M-WG, 000M	1721547-3		6V	PCJ-106D3M-WG
B	PCJ-105D3M-WG, 000M	1721547-2		5V	PCJ-105D3M-WG
A	PCJ-103D3M-WG, 000M	1721547-1		3V	PCJ-103D3M-WG

RELAY TYPE

INCOMBUSTIBILITY	TREATMENT	MATERIAL	DESCRIPTION	ITEM
		Sn-Ag-Cu	SOLDER	18
94V-0		PA Ⓑ	CASE	17
		UV	SEAL(BASE)	16
		EPOXY	SEAL(CASE AND BASE)	15
		3UEW	MAGNETIC WIRE	14
94V-0		PBT	CARD	13
		Ag ALLOY	STATIONARY CONTACT	12
	SOLDER DIP	Cu ALLOY	STATIONARY TERMINAL	11
		Ag ALLOY	MOVABLE CONTACT	10
	SOLDER DIP	Cu ALLOY	MOVABLE SPRING	9
94V-0		PET Ⓑ	BASE	8
		STAINLESS	HINGE SPRING	7
	NIP	STEEL	ARMATURE	6
	NIP	STEEL	CORE	5
	NIP	STEEL	YOKE	4
	SOLDER DIP	Cu ALLOY	COIL TERMINAL B	3
	SOLDER DIP	Cu ALLOY	COIL TERMINAL A	2
94V-0		PBT	BOBBIN	1

THIS DRAWING IS A CONTROLLED DOCUMENT.

DIMENSIONS: mm

TOLERANCES UNLESS OTHERWISE SPECIFIED:
0 PLC ± -
1 PLC ± -
2 PLC ± -
3 PLC ± -
4 PLC ± -
ANGLES ± -

MATERIAL -

FINISH -

DWN
CHK —
APVD —
PRODUCT SPEC —
APPLICATION SPEC —
WEIGHT —

TE Connectivity

NAME PCJ-WG,000M SPEC

SIZE	CAGE CODE	DRAWING NO	RESTRICTED TO
A3	00779	C-1721547	—

CUSTOMER DRAWING | SCALE 5:1 | SHEET 2 OF 2 | REV E

1470-19 (3/11)

Компания «ЭлектроПласт» предлагает заключение долгосрочных отношений при поставках импортных электронных компонентов на взаимовыгодных условиях!

Наши преимущества:

- Оперативные поставки широкого спектра электронных компонентов отечественного и импортного производства напрямую от производителей и с крупнейших мировых складов;
- Поставка более 17-ти миллионов наименований электронных компонентов;
- Поставка сложных, дефицитных, либо снятых с производства позиций;
- Оперативные сроки поставки под заказ (от 5 рабочих дней);
- Экспресс доставка в любую точку России;
- Техническая поддержка проекта, помощь в подборе аналогов, поставка прототипов;
- Система менеджмента качества сертифицирована по Международному стандарту ISO 9001;
- Лицензия ФСБ на осуществление работ с использованием сведений, составляющих государственную тайну;
- Поставка специализированных компонентов (Xilinx, Altera, Analog Devices, Intersil, Interpoint, Microsemi, Aeroflex, Peregrine, Syfer, Eurofarad, Texas Instrument, Miteq, Cobham, E2V, MA-COM, Hittite, Mini-Circuits,General Dynamics и др.);

Помимо этого, одним из направлений компании «ЭлектроПласт» является направление «Источники питания». Мы предлагаем Вам помощь Конструкторского отдела:

- Подбор оптимального решения, техническое обоснование при выборе компонента;
- Подбор аналогов;
- Консультации по применению компонента;
- Поставка образцов и прототипов;
- Техническая поддержка проекта;
- Защита от снятия компонента с производства.

Как с нами связаться

Телефон: 8 (812) 309 58 32 (многоканальный)
Факс: 8 (812) 320-02-42
Электронная почта: org@eplast1.ru
Адрес: 198099, г. Санкт-Петербург, ул. Калинина, дом 2, корпус 4, литера А.