© COPYRIGHT 20 BY
RELEASED FOR PUBLICATION
ALL RIGHTS RESERVED.

Project NR
PRJ-14-000003352

REVISIONS

P	LTR	DESCRIPTION	DATE	DWN	APVD
	A	Création - diffusion 331623	01MAR2016	MB	MV
	B	Change dimension and tolerances Diffusion N°331764	01JUN2016	MB	MV
	C	Change reference item 1 & 2 + + Add product & application spec + Add item 3 - Diffusion 331914	19SEP2016	EL	MV

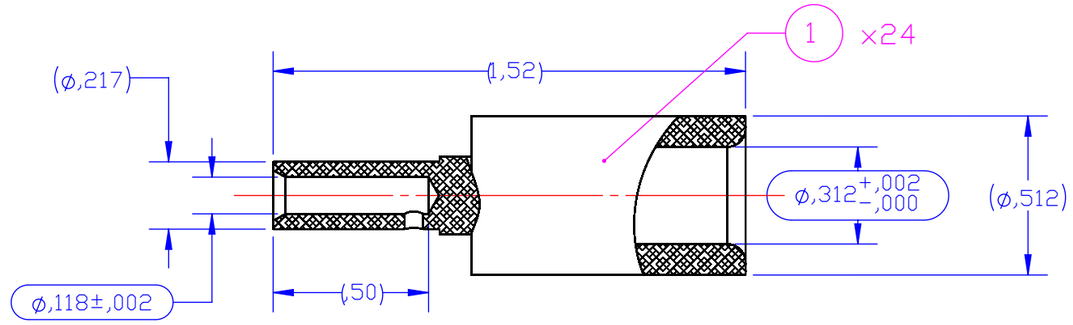

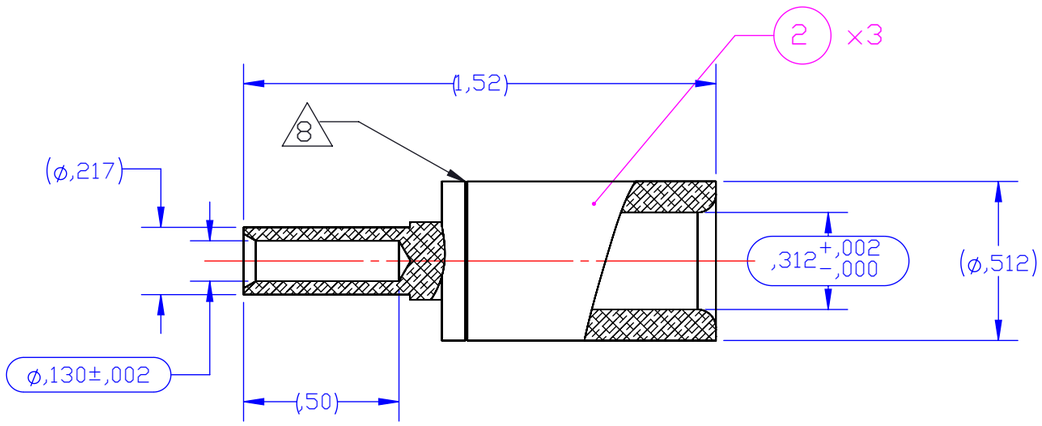

1 ( ) : cotes pour information / *dimensions for information*
( ) : cotes de controle / *inspection dimensions*

2 Instructions de mise en oeuvre à appliquer par le client
Customer instructions to be applied by the customer

3 Standards :
AAR S-512, APTA RP-E-019-99

4 Catalog number : 27P-KITCON-24S12-3S10

5 Crimping tools :
DANIELS CRIMPING HAND CRIMPER HX4 WITH Y543 DIES
or
DANIELS PNEUMATIC CRIMPER HX23 WITH Y543 DIES

6 Cable sheath stripping lenght = ,54

7 *Contacts packed in a labeled bag :*
27P-KITCON-24S12-3S10

8 Groove on contact AWG10 only

9 Ref. YS-UC-212601A-AA1A (item2) is a KIT with 3 contacts

10 Ref. YS-UC-212602A-AA1A (item1) is a KIT with 24 contacts

11 Packaging Specification 107-157003

Observations Remarks	Protection Plating	Fiche matière Data sheet	Matière Material	Masse (g) Weight (g)	Nbr Qty	Codification Part number	Désignation Designation	REP Item	
–	–	–	Plastique Plastic	0,2	1	Y0000000000-EMB031	Sachet plastique Plastic bag	3	D
– 9	Argenture Silver plating	FMME 1001	Laiton Brass	58.74	1	YS-UC-212601A-AA1A	KIT de 3 contacts femelle AWG 10 KIT with 3 female contacts 10 AWG	2	D
– 10	Argenture Silver plating	FMME 1001	Laiton Brass	473.57	1	YS-UC-212602A-AA1A	KIT de 24 contacts femelle AWG 12 et 14 KIT with 24 female contacts 12 and 14 AWG	1	D

Référence commerciale / commerciale reference : 27P-KITCON-24S12-3S10

YS-UC-212398A-0000
PART NO

THIS DRAWING IS A CONTROLLED DOCUMENT.

DIMENSIONS: inch
TOLERANCES UNLESS OTHERWISE SPECIFIED:
0 PLC ±
1 PLC ±
2 PLC ±
3 PLC ±
4 PLC ±
ANGLES ±

MATERIAL: BRASS
FINISH: SILVER PLATING

DWN M.BONNIN 01MAR2016
CHK JF.GALIPAUD 01MAR2016
APVD M.VIMARD 01MAR2016
PRODUCT SPEC 108-157001 D
APPLICATION SPEC 408-157000-2 D
WEIGHT 1.049 pound

TE Connectivity

NAME: S/A female contacts kit for plug

SIZE A3 | CAGE CODE | DRAWING NO C-S1894-212398 | RESTRICTED TO –

CUSTOMER DRAWING | SCALE 2:1 | SHEET 1 OF 1 | REV C

1470-19 (3/13)
Solidworks DRAWING

Réf : 688 BE indB

Компания «ЭлектроПласт» предлагает заключение долгосрочных отношений при поставках импортных электронных компонентов на взаимовыгодных условиях!

Наши преимущества:

- Оперативные поставки широкого спектра электронных компонентов отечественного и импортного производства напрямую от производителей и с крупнейших мировых складов;
- Поставка более 17-ти миллионов наименований электронных компонентов;
- Поставка сложных, дефицитных, либо снятых с производства позиций;
- Оперативные сроки поставки под заказ (от 5 рабочих дней);
- Экспресс доставка в любую точку России;
- Техническая поддержка проекта, помощь в подборе аналогов, поставка прототипов;
- Система менеджмента качества сертифицирована по Международному стандарту ISO 9001;
- Лицензия ФСБ на осуществление работ с использованием сведений, составляющих государственную тайну;
- Поставка специализированных компонентов (Xilinx, Altera, Analog Devices, Intersil, Interpoint, Microsemi, Aeroflex, Peregrine, Syfer, Eurofarad, Texas Instrument, Miteq, Cobham, E2V, MA-COM, Hittite, Mini-Circuits,General Dynamics и др.);

Помимо этого, одним из направлений компании «ЭлектроПласт» является направление «Источники питания». Мы предлагаем Вам помощь Конструкторского отдела:

- Подбор оптимального решения, техническое обоснование при выборе компонента;
- Подбор аналогов;
- Консультации по применению компонента;
- Поставка образцов и прототипов;
- Техническая поддержка проекта;
- Защита от снятия компонента с производства.

Как с нами связаться

Телефон: 8 (812) 309 58 32 (многоканальный)
Факс: 8 (812) 320-02-42
Электронная почта: org@eplast1.ru
Адрес: 198099, г. Санкт-Петербург, ул. Калинина, дом 2, корпус 4, литера А.