General purpose triaxial accelerometer

993A

SPECIFICATIONS

Sensitivity, ±10%, 25°C		100 mV/g
Acceleration range		50 g peak
Amplitude nonlinearity		1%
Frequency response:		
	all channels, ±10%	2 - 2,000 Hz
Transverse sensitivity, max		5% of axial
Temperature response:	**–50°C**	+10%
	+25°C	0%
	+80°C	+3%
	+120°C	–7%
Power requirement:		
Voltage source		18 - 30 VDC
Current regulating diode		2 - 10 mA
Electrical noise, equiv. g:		
Broadband	**2.5 Hz to 25 kHz**	150 µg
Spectral	**10 Hz**	20 µg/√Hz
	100 Hz	2 µg/√Hz
	1,000 Hz	0.6 µg/√Hz
Output impedance, max		100 Ω
Bias output voltage		12 VDC
Grounding		case isolated, internally shielded
Temperature range		–50° to +120°C
Vibration limit		500 g peak
Shock limit		5,000 g peak
Electromagnetic sensitivity, equiv. g		100 µg/gauss
Sealing		epoxy
Base strain sensitivity		0.0005 g/µstrain
Sensing element design		PZT ceramic / shear
Weight		88 grams
Case material		hardcoated aluminum
Mounting		1/4-28 captive socket head screw
Output connector		4 pin, Bendix PC02A-8-4P
Mating connector		R9W
Recommended cabling		J9T4

Accessories supplied: #11714-09 captive screw; calibration data (level 2)

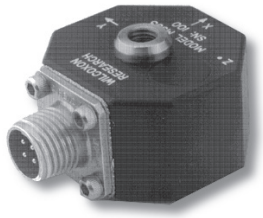

Key features

- Triaxial measurements provide more data from a single sensor
- Manufactured in ISO 9001 facility

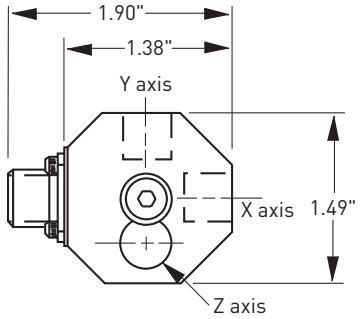

Top view

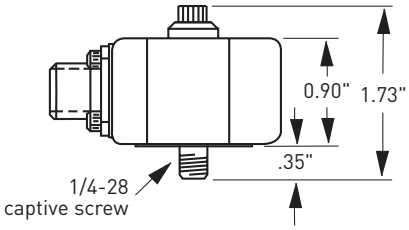

Side View

Connections	
Function	Connector pin
axis Y, power/signal	A
axis X, power/signal	B
axis Z, power/signal	C
common (all channels)	D
N/C	shell

Note: Due to continuous process improvement, specifications are subject to change without notice.
This document is cleared for public release.

Wilcoxon Sensing Technologies
An Amphenol Company

8435 Progress Drive
Frederick, MD 21701
USA

Tel: +1 (301) 330-8811
Fax: +1 (301) 330-8873
info@wilcoxon.com

buy.wilcoxon.com
www.wilcoxon.com

98292 Rev.E.1 09/18

Компания «ЭлектроПласт» предлагает заключение долгосрочных отношений при поставках импортных электронных компонентов на взаимовыгодных условиях!

Наши преимущества:

- Оперативные поставки широкого спектра электронных компонентов отечественного и импортного производства напрямую от производителей и с крупнейших мировых складов;
- Поставка более 17-ти миллионов наименований электронных компонентов;
- Поставка сложных, дефицитных, либо снятых с производства позиций;
- Оперативные сроки поставки под заказ (от 5 рабочих дней);
- Экспресс доставка в любую точку России;
- Техническая поддержка проекта, помощь в подборе аналогов, поставка прототипов;
- Система менеджмента качества сертифицирована по Международному стандарту ISO 9001;
- Лицензия ФСБ на осуществление работ с использованием сведений, составляющих государственную тайну;
- Поставка специализированных компонентов (Xilinx, Altera, Analog Devices, Intersil, Interpoint, Microsemi, Aeroflex, Peregrine, Syfer, Eurofarad, Texas Instrument, Miteq, Cobham, E2V, MA-COM, Hittite, Mini-Circuits,General Dynamics и др.);

Помимо этого, одним из направлений компании «ЭлектроПласт» является направление «Источники питания». Мы предлагаем Вам помощь Конструкторского отдела:

- Подбор оптимального решения, техническое обоснование при выборе компонента;
- Подбор аналогов;
- Консультации по применению компонента;
- Поставка образцов и прототипов;
- Техническая поддержка проекта;
- Защита от снятия компонента с производства.

Как с нами связаться

Телефон: 8 (812) 309 58 32 (многоканальный)
Факс: 8 (812) 320-02-42
Электронная почта: org@eplast1.ru
Адрес: 198099, г. Санкт-Петербург, ул. Калинина, дом 2, корпус 4, литера А.