THIS DRAWING IS UNPUBLISHED.
VERTRAULICHE UNVEROEFFENTLICHTE ZEICHNUNG.
© COPYRIGHT 1996 BY AMP INCORPORATED. ALL RIGHTS RESERVED.
ALLE RECHTE VORBEHALTEN

RELEASED FOR PUBLICATION ,1996.
FREI FUER VEROEFFENTLICHUNG

MATED WITH:
PASSEND ZU:
–

LOC	DIST
AI	–

PROJEKT NR.: 96-52211

REVISIONS
AENDERUNGEN

P	LTR	DESCRIPTION BESCHREIBUNG	DATE	DWN	APVD
	B	SEE PCN: EG00-0317-98	24-MAR-98	Holzinger	Wittig

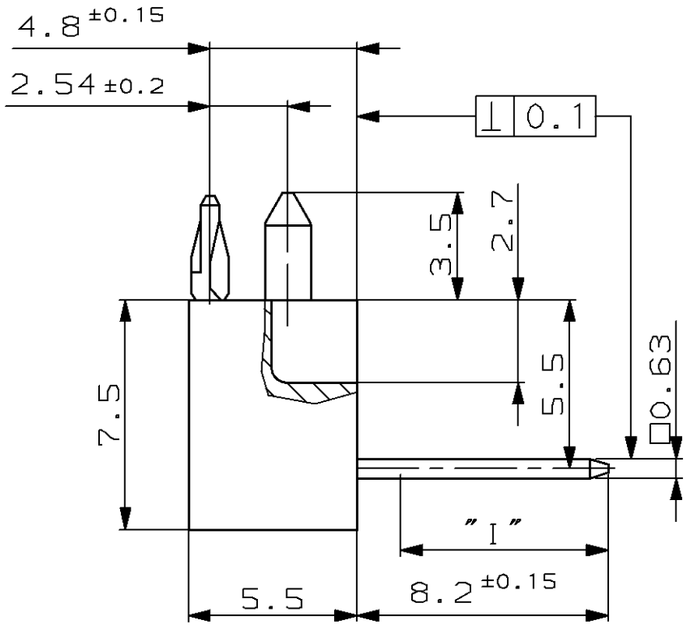

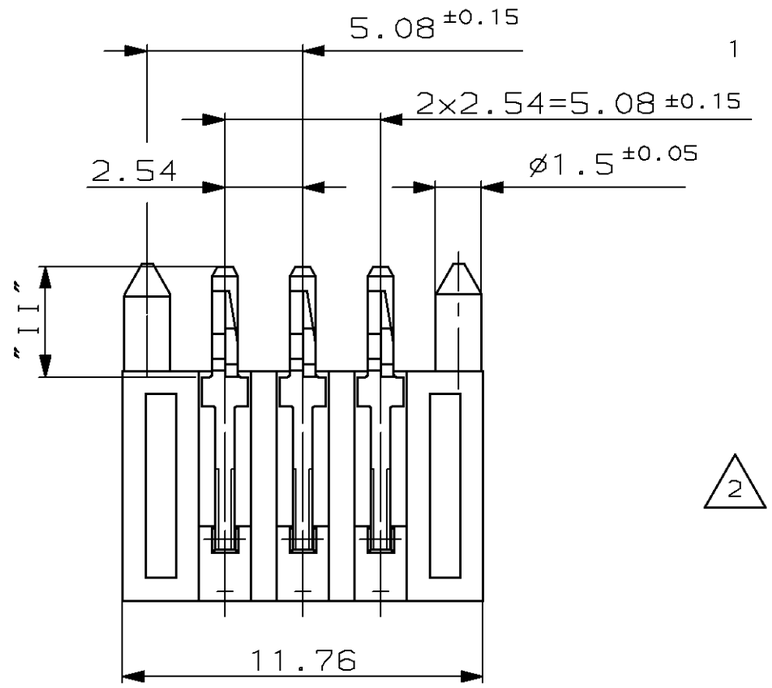

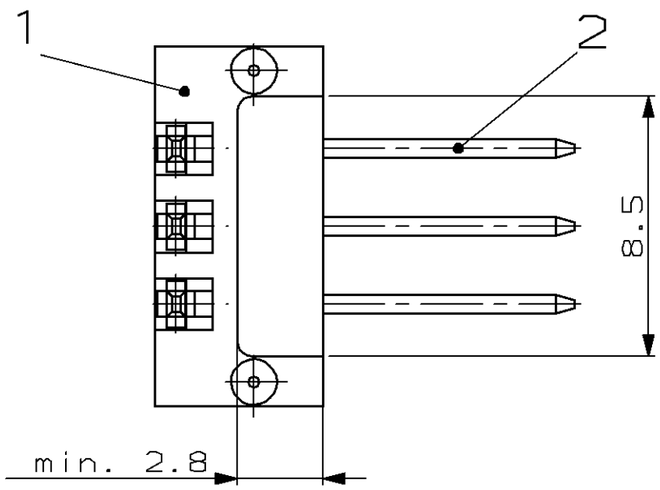

Bemerkungen
NOTES

1 Einpresszone für 1.6mm Leiterplatte
Anforderung an Leiterplatten-Loch
INSERTION AREA FOR 1.6MM PCB-HOLE REQUIREMENT

Platiertes Loch:
PLATED HOLE:

-Gebohrtes Loch: 1.15±0.025mm
-DRILLED HOLE:

-Cu-Dicke: 25µm bis 75µm
-Cu-THICKNESS:

-SnPb-Dicke: 4µm bis 10µm
-SnPb-THICKNESS:

-Fertiges Loch: 0.94mm bis 1.09mm
-READY HOLE:

2 Schichtdicke 1,3µm bis 2,2µm Ni
COATTHICKNESS 1.3µm UNTIL 2.2µm Ni

Zone "I" :Schichtdicke 1µm bis 3µm Sn über Ni
ZONE "I" :COATTHICKNESS 1µm UNTIL 3µm Sn OVER Ni

Zone "II" :Schichtdicke 3µm bis 5µm SnPb 93/7 über Ni
ZONE "II" :COATTHICKNESS 3µm UNTIL 5µm SnPb 93/7 OVER Ni

3 Verpackung:
PACKING:

Verpackt in Verpackungsprofil 740060-1
PARTS PACKED INTO PACKING TUBES

Verschlußstopfen 740061-1
PLUG

CUSTOMER PART NO	AMP PART NO	REV.	PCS.	MATERIAL	SURFACE / COLOR	DESCRIPTION	ITEM NO
–	–	–	–	–	–	–	–
–	–	–	–	–	–	–	–
			2	CuNiSi	2	AMP ACTION PIN	2
–	967560-1	B	1	PBT GF15	BLACK	PIN HEADER	1

THIS DRAWING IS A CONTROLLED DOCUMENT FOR AMP INCORPORATED. IT IS SUBJECT TO CHANGE AND THE CONTROLLING ENGINEERING ORGANIZATION SHOULD BE CONTACTED FOR THE LATEST REVISION. DIESES ZEICHNUNGSDOKUMENT WIRD DURCH AMP INCORPORATED KONTROLLIERT. AENDERUNGEN, DIE DEN TECHNISCHEN FORTSCHRITT DIENEN, SIND VORBEHALTEN. DEN JEWEILS LETZTGUELTIGEN AENDERUNGSSTAND ERFAHREN SIE AUF ANFRAGE.

DIMENSIONS: DIMENSIONEN: mm

TOLERANCES UNLESS OTHERWISE SPECIFIED: ALLGEMEINTOLERANZEN n. ISO 8015 n. DIN 16901 - 130

MATERIAL: –

FINISH/OBERFLAECHE/FARBE: –

DWN E. Palmie' 23.AUG 96
CHK E. Pfaff 23.AUG 96
APVD – –
PRODUCT SPEC PRODUKTSPEZ. 108-18629
APPLICATION SPEC VERARBEITUNGSSPEZ. 114-18268
WEIGHT GEWICHT –

AMP Deutschland GmbH
D – 63225 Langen

NAME
AMPMODU II & ACTION PIN PIN HEADER, 3 POS. 90°
AMPMODU II & ACTION PIN Stiftleiste, 3 pol. 90°

SIZE	CAGE CODE	DRAWING NO ZEICHNUNGS-NR.	RESTRICTED TO NUR FUER
A3	00779	C-967560	—

CUSTOMER DRAWING /KUNDENZEICHNUNG | MASSSTAB 5:1 | BLATT 1 OF VON 1 | REV B

AMP 1470-19 REV 27JUN96

Компания «ЭлектроПласт» предлагает заключение долгосрочных отношений при поставках импортных электронных компонентов на взаимовыгодных условиях!

Наши преимущества:

- Оперативные поставки широкого спектра электронных компонентов отечественного и импортного производства напрямую от производителей и с крупнейших мировых складов;
- Поставка более 17-ти миллионов наименований электронных компонентов;
- Поставка сложных, дефицитных, либо снятых с производства позиций;
- Оперативные сроки поставки под заказ (от 5 рабочих дней);
- Экспресс доставка в любую точку России;
- Техническая поддержка проекта, помощь в подборе аналогов, поставка прототипов;
- Система менеджмента качества сертифицирована по Международному стандарту ISO 9001;
- Лицензия ФСБ на осуществление работ с использованием сведений, составляющих государственную тайну;
- Поставка специализированных компонентов (Xilinx, Altera, Analog Devices, Intersil, Interpoint, Microsemi, Aeroflex, Peregrine, Syfer, Eurofarad, Texas Instrument, Miteq, Cobham, E2V, MA-COM, Hittite, Mini-Circuits,General Dynamics и др.);

Помимо этого, одним из направлений компании «ЭлектроПласт» является направление «Источники питания». Мы предлагаем Вам помощь Конструкторского отдела:

- Подбор оптимального решения, техническое обоснование при выборе компонента;
- Подбор аналогов;
- Консультации по применению компонента;
- Поставка образцов и прототипов;
- Техническая поддержка проекта;
- Защита от снятия компонента с производства.

Как с нами связаться

Телефон: 8 (812) 309 58 32 (многоканальный)
Факс: 8 (812) 320-02-42
Электронная почта: org@eplast1.ru
Адрес: 198099, г. Санкт-Петербург, ул. Калинина, дом 2, корпус 4, литера А.