THIS DRAWING IS UNPUBLISHED. RELEASED FOR PUBLICATION AUGUST , 2006.
© COPYRIGHT 2006 By – ALL RIGHTS RESERVED.

REVISIONS

P	LTR	DESCRIPTION	DATE	DWN	APVD
	D	ECO-18-009333	11MAY2018	RZ	RS

NOTES

1 SINGLE PACK IN ACCORDANCE WITH AMP SPEC 107-3275

2 50 TRAY PACK IN ACCORDANCE WITH AMP SPEC 107-3275

3 HAND TOOL: 9-1478240-0

4 DIE SET: 9-1478248-0

5 SUITABEL CABLE:
RG174A/U, 188A/U, 316/U, URM95

6 FOR TECHNICAL DATA REFER TO YOUR LOCAL
TE CONNECTIVITY SALES OFFICE

7 ALL DIMENSIONS ARE NOMINAL FOR REFERENCE
ONLY UNLESS OTHERWISE STATED

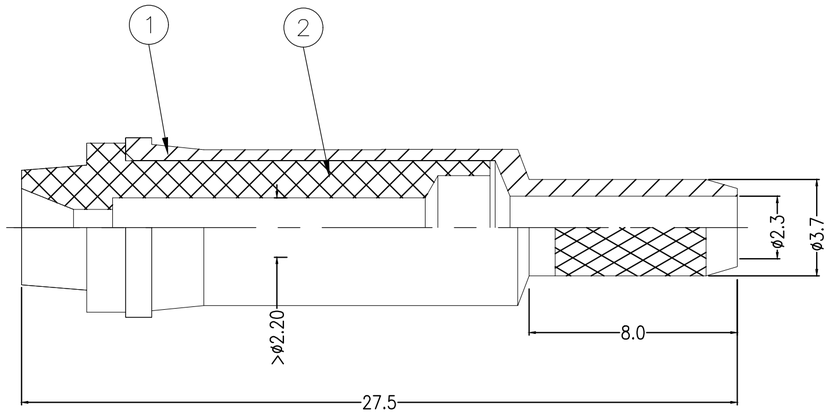

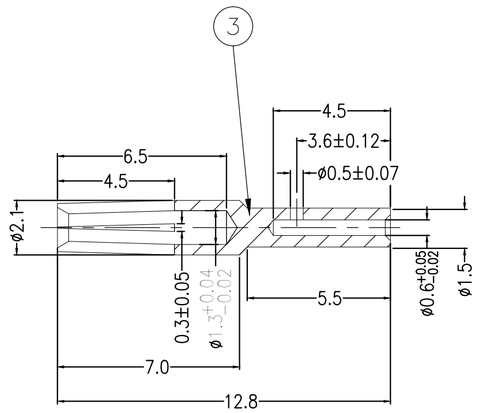

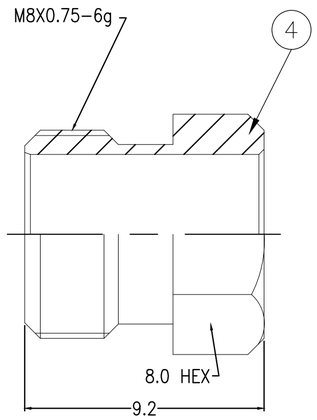

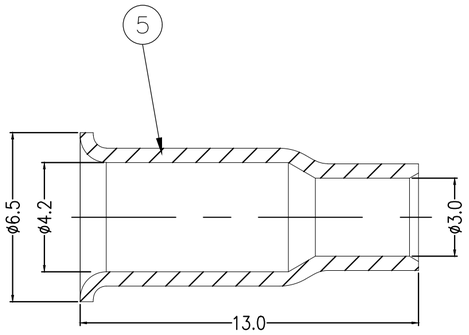

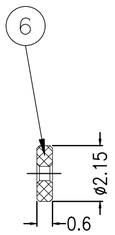

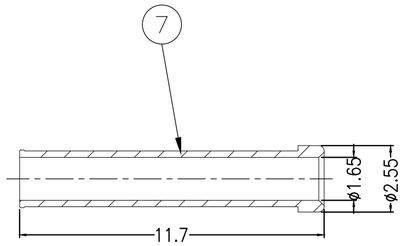

ELECTRICAL	MECHANICAL	ENVIRONMENTAL
Impedance (Ohm) 50	Interface Dimension Fig. N/A	TEMPERATURE RANGE -55℃ TO + 85℃
Frequency Range (GHz) DC to 2GHz	Recommended Coupling Torque N/A	ROHS COMPLIANT
Voltage Rating (Peak) @ Sea Level 100 V RMS	Force to Engage and Disengage (In/lbs) N/A MAX	
Insulation Resistance (MIN.) 5000 M ohms	Center Contact Captivation Axial (Lbs) N/A Radial (In/Oz) N/A	
Contact Resistance (Milliohms MAX) Center Contact 10.0 Outer Contact 5.0	Cable Retention Axial (N) 85 MINI	
Dielectric Withstand Voltage: 1000 V RMS Max	Mating cycles 500 cycles	
Insertion Loss : 0.2 dB @1.8GHz		
VSWR: 1.3 MAX		
RF leakage: N/A		
3rd Intermodulation: N/A		

RECOMMENDED CENTRE CONTACT A/F HEX

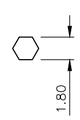

RECOMMENDED CRIMP SLEEVE A/F HEX

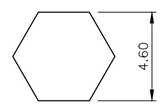

RECOMMENDED CABLE STRIPPING DIM'S

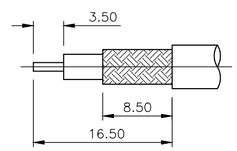

QUANTITY PER ASSY						PARTS LIST		
			1	1	Ni 2.5um	BRASS	TUBE	7
			1	1	–	PTFE	INSULATOR	6
			1	1	Ni 2.5um	BRASS	FERRULE	5
			1	1	Ni 2.5um	BRASS	NUT	4
			1	1	Au 0.08um	TIN BRONZE	CONTACT PIN	3
			1	1	–	DELRIN	INSULATION	2
			1	1	Ni 2.5um	BRASS	BODY	1
			6--0	1--0	PLATING	MATERIAL	DESCRIPTION	ITEM
			2	1				

THIS DRAWING IS A CONTROLLED DOCUMENT.

DIMENSIONS: mm

TOLERANCES UNLESS OTHERWISE SPECIFIED:
0 PLC ± –
1 PLC ± 0.2
2 PLC ± 0.1
3 PLC ± 0.05
4 PLC ± –
ANGLES ± 3

MATERIAL: SEE TABLE

FINISH: SEE TABLE

DWN J.SANDWELL 25AUG06
CHK S.PARLOW 25AUG06
APVD F.WHEELER-KING 25AUG06
PRODUCT SPEC —
APPLICATION SPEC —
WEIGHT 0.000000

TE Connectivity Ltd.

NAME
FME STRAIGHT JACK CRIMP 50 OHM
RG174A/U, 188A/U, 316/U, URM95, KX3B, KX22A
–

SIZE	CAGE CODE	DRAWING NO	RESTRICTED TO
A2	00779	C-1337551	—

CUSTOMER DRAWING | SCALE NTS | SHEET 1 OF 1 | REV D

1471-9 (1/15)

Компания «ЭлектроПласт» предлагает заключение долгосрочных отношений при поставках импортных электронных компонентов на взаимовыгодных условиях!

Наши преимущества:

- Оперативные поставки широкого спектра электронных компонентов отечественного и импортного производства напрямую от производителей и с крупнейших мировых складов;
- Поставка более 17-ти миллионов наименований электронных компонентов;
- Поставка сложных, дефицитных, либо снятых с производства позиций;
- Оперативные сроки поставки под заказ (от 5 рабочих дней);
- Экспресс доставка в любую точку России;
- Техническая поддержка проекта, помощь в подборе аналогов, поставка прототипов;
- Система менеджмента качества сертифицирована по Международному стандарту ISO 9001;
- Лицензия ФСБ на осуществление работ с использованием сведений, составляющих государственную тайну;
- Поставка специализированных компонентов (Xilinx, Altera, Analog Devices, Intersil, Interpoint, Microsemi, Aeroflex, Peregrine, Syfer, Eurofarad, Texas Instrument, Miteq, Cobham, E2V, MA-COM, Hittite, Mini-Circuits,General Dynamics и др.);

Помимо этого, одним из направлений компании «ЭлектроПласт» является направление «Источники питания». Мы предлагаем Вам помощь Конструкторского отдела:

- Подбор оптимального решения, техническое обоснование при выборе компонента;
- Подбор аналогов;
- Консультации по применению компонента;
- Поставка образцов и прототипов;
- Техническая поддержка проекта;
- Защита от снятия компонента с производства.

Как с нами связаться

Телефон: 8 (812) 309 58 32 (многоканальный)
Факс: 8 (812) 320-02-42
Электронная почта: org@eplast1.ru
Адрес: 198099, г. Санкт-Петербург, ул. Калинина, дом 2, корпус 4, литера А.