THIS DRAWING IS UNPUBLISHED. RELEASED FOR PUBLICATION -,- .
© COPYRIGHT - BY TYCO ELECTRONICS CORPORATION. ALL RIGHTS RESERVED.

LOC	DIST
H	—

REVISIONS

P	LTR	DESCRIPTION	DATE	DWN	APVD
	G	REVISED PER ECR-14-013007	21DEC14	FL	FY

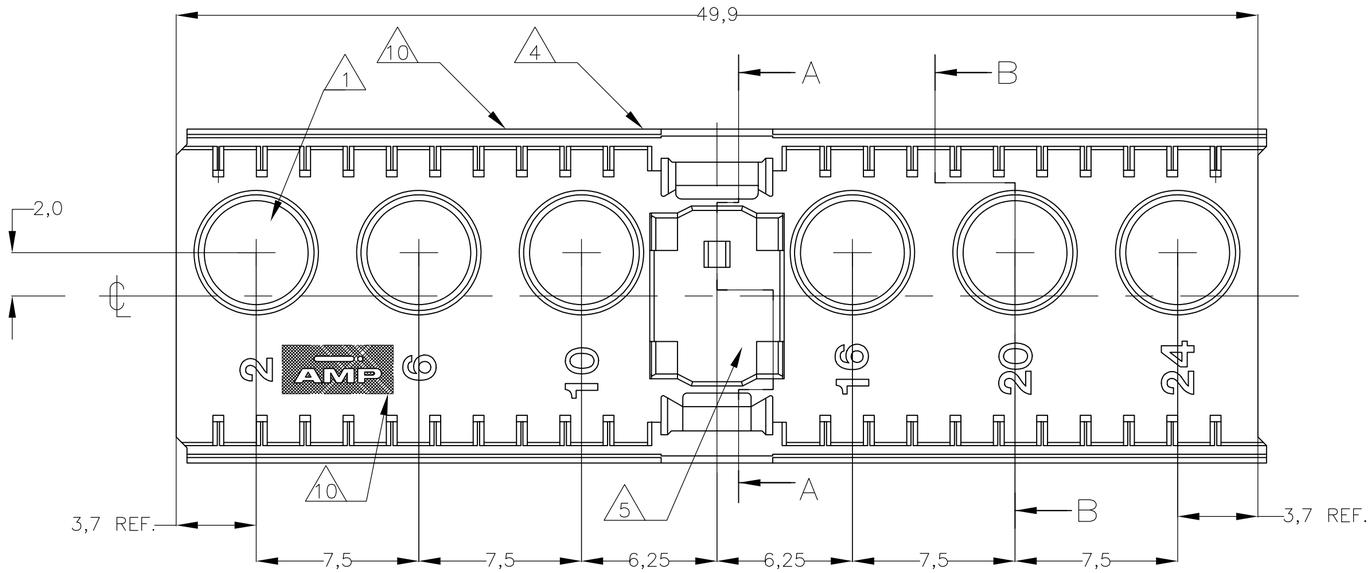

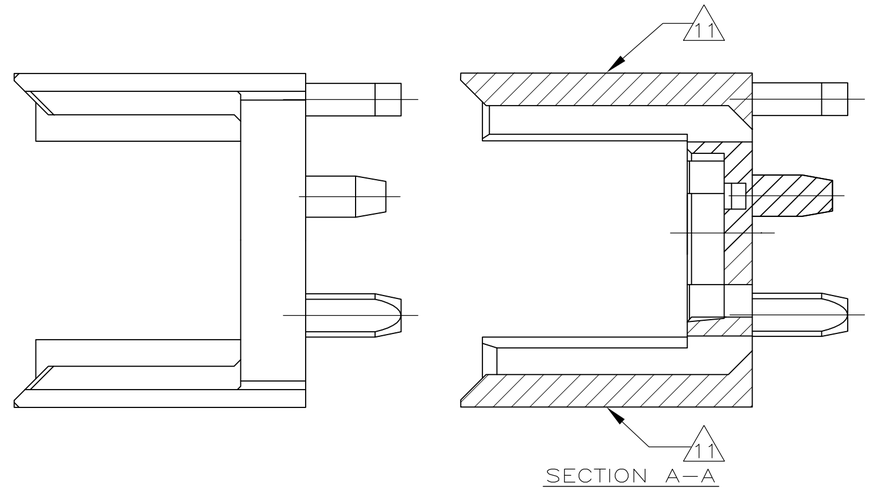

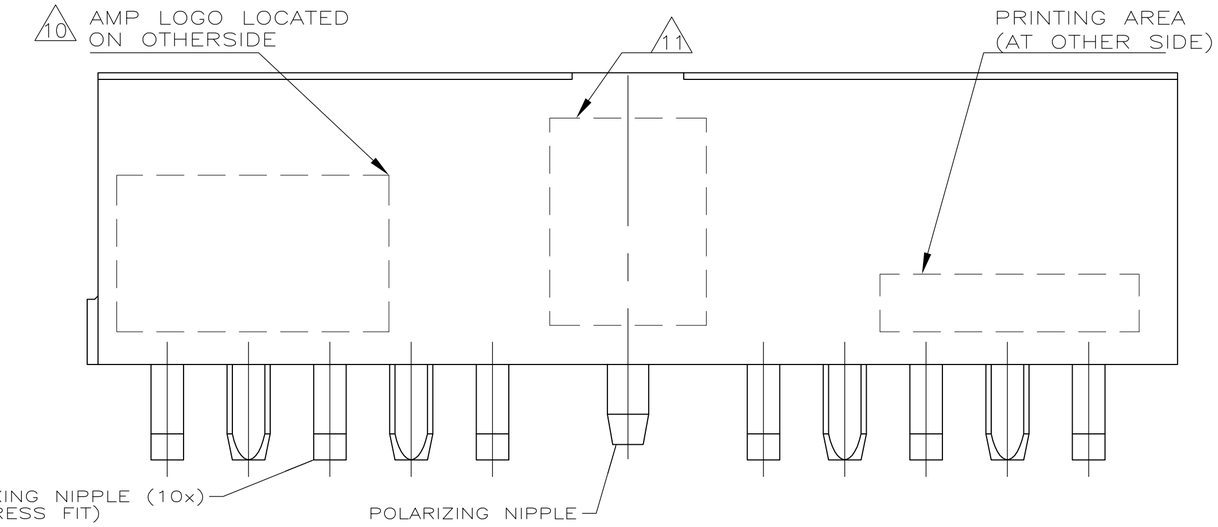

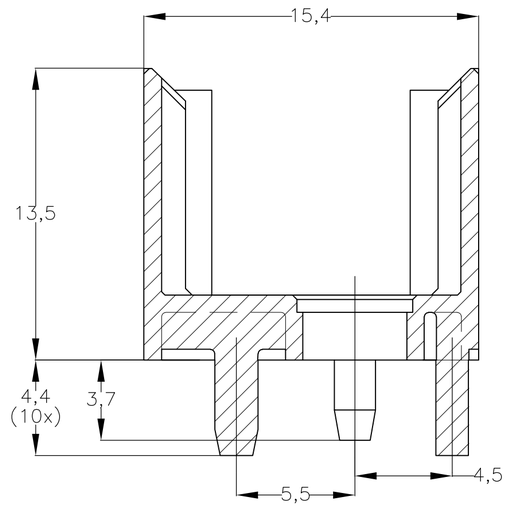

NOTES:

1. CONTACT CAVITIES SUITABLE FOR 4.8 DIA. HIGH CURRENT HIGH FREQUENCY OR FIBRE OPTIC CONTACTS AS PER DIN 41626 {SEE ALSO NOTE 6 AND 7}.
2. MATERIAL HOUSING : GREW GLASSFILLED POLYESTER.
3. NOT PLATED-THROUGH HOLES (11x).
4. CONNECTOR PRINTED WITH PARTNUMBER AND (OPTIONAL) DATECODE.
5. AREA RESERVED FOR KEYING PART, BASIC P/N 100525.
6. PATTERN FOR FIBRE OPTIC CONTACTS.
7. NOT PLATED-THROUGH HOLES: TO BE REPLACED BY $5.9^{+0.1}_{-0}$ DIA. PLATED-THGOUHG HOLES IF STRAIGHT SOLDER CONTACTS ARE APPLED.
8. PACKED IN TUBES
9. PACKED IN BULK
10. AMP LOGO EITHER SHOWN IN FLOOR OR SIDE OF HOUSING.
11. VOID CORNING MAY BE PRESENT IN THESE LOCATIONS.

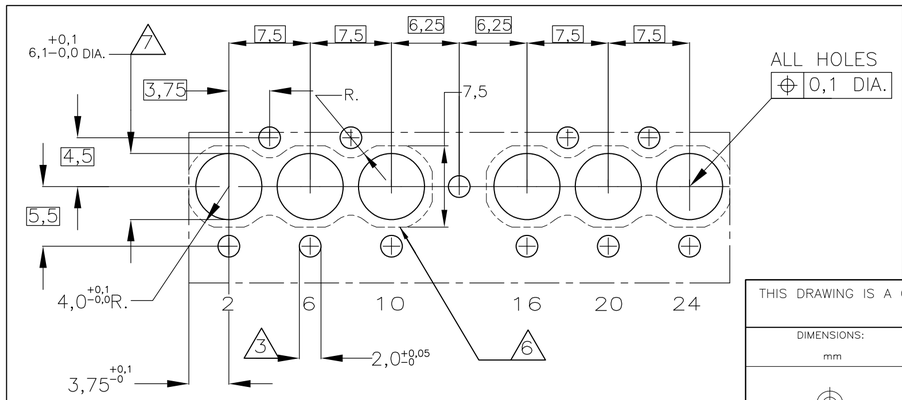

RECOMMENDED PCB-HOLE LAY-OUT
COMPONENT SIDE

–	2	8 100745-3
–	2	8 100745-1
FINISH	MATERIAL	PARTNUMBER

THIS DRAWING IS A CONTROLLED DOCUMENT.

DIMENSIONS: mm

TOLERANCES UNLESS OTHERWISE SPECIFIED:
0 PLC ± –
1 PLC ± –
2 PLC ± ±0.2
3 PLC ± –
4 PLC ± –
ANGLES ± –

MATERIAL –
FINISH –

DWN S. MEEUWSEN 13 MAR 92
CHK B.MOOIJ 23 MAR 92
APVD L. v. SOEST 13 APR 92
PRODUCT SPEC 108-19082
APPLICATION SPEC 114-19029
WEIGHT –

Tyco Electronics
Tyco Electronics Corporation
's-Hertogenbosch,5222AR-32

NAME
Z-PACK 2mm HM
TYPE L MALE CONNECTOR HOUSING
–

SIZE	CAGE CODE	DRAWING NO	RESTRICTED TO
A2	00779	C-100745	–

CUSTOMER DRAWING | SCALE – | SHEET 1 OF 1 | REV G

100745

Компания «ЭлектроПласт» предлагает заключение долгосрочных отношений при поставках импортных электронных компонентов на взаимовыгодных условиях!

Наши преимущества:

- Оперативные поставки широкого спектра электронных компонентов отечественного и импортного производства напрямую от производителей и с крупнейших мировых складов;
- Поставка более 17-ти миллионов наименований электронных компонентов;
- Поставка сложных, дефицитных, либо снятых с производства позиций;
- Оперативные сроки поставки под заказ (от 5 рабочих дней);
- Экспресс доставка в любую точку России;
- Техническая поддержка проекта, помощь в подборе аналогов, поставка прототипов;
- Система менеджмента качества сертифицирована по Международному стандарту ISO 9001;
- Лицензия ФСБ на осуществление работ с использованием сведений, составляющих государственную тайну;
- Поставка специализированных компонентов (Xilinx, Altera, Analog Devices, Intersil, Interpoint, Microsemi, Aeroflex, Peregrine, Syfer, Eurofarad, Texas Instrument, Miteq, Cobham, E2V, MA-COM, Hittite, Mini-Circuits,General Dynamics и др.);

Помимо этого, одним из направлений компании «ЭлектроПласт» является направление «Источники питания». Мы предлагаем Вам помощь Конструкторского отдела:

- Подбор оптимального решения, техническое обоснование при выборе компонента;
- Подбор аналогов;
- Консультации по применению компонента;
- Поставка образцов и прототипов;
- Техническая поддержка проекта;
- Защита от снятия компонента с производства.

Как с нами связаться

Телефон: 8 (812) 309 58 32 (многоканальный)
Факс: 8 (812) 320-02-42
Электронная почта: org@eplast1.ru
Адрес: 198099, г. Санкт-Петербург, ул. Калинина, дом 2, корпус 4, литера А.