AMPHENOL PART NUMBER	ATTENUATION (NOTE 2)
944–133–5001	1.0 ± 0.5 dB
944–133–5002	2.0 ± 0.5 dB
944–133–5003	3.0 ± 0.5 dB
944–133–5004	4.0 ± 0.5 dB
944–133–5005	5.0 ± 0.5 dB
944–133–5006	6.0 ± 0.6 dB
944–133–5007	7.0 ± 0.7 dB
944–133–5008	8.0 ± 0.8 dB
944–133–5009	9.0 ± 0.9 dB
944–133–5010	10.0 ± 1.0 dB
944–133–5011	11.0 ± 1.1 dB
944–133–5012	12.0 ± 1.2 dB
944–133–5013	13.0 ± 1.3 dB
944–133–5014	14.0 ± 1.4 dB
944–133–5015	15.0 ± 1.5 dB
944–133–5016	16.0 ± 1.6 dB
944–133–5017	17.0 ± 1.7 dB
944–133–5018	18.0 ± 1.8 dB
944–133–5019	19.0 ± 1.9 dB
944–133–5020	20.0 ± 2.0 dB

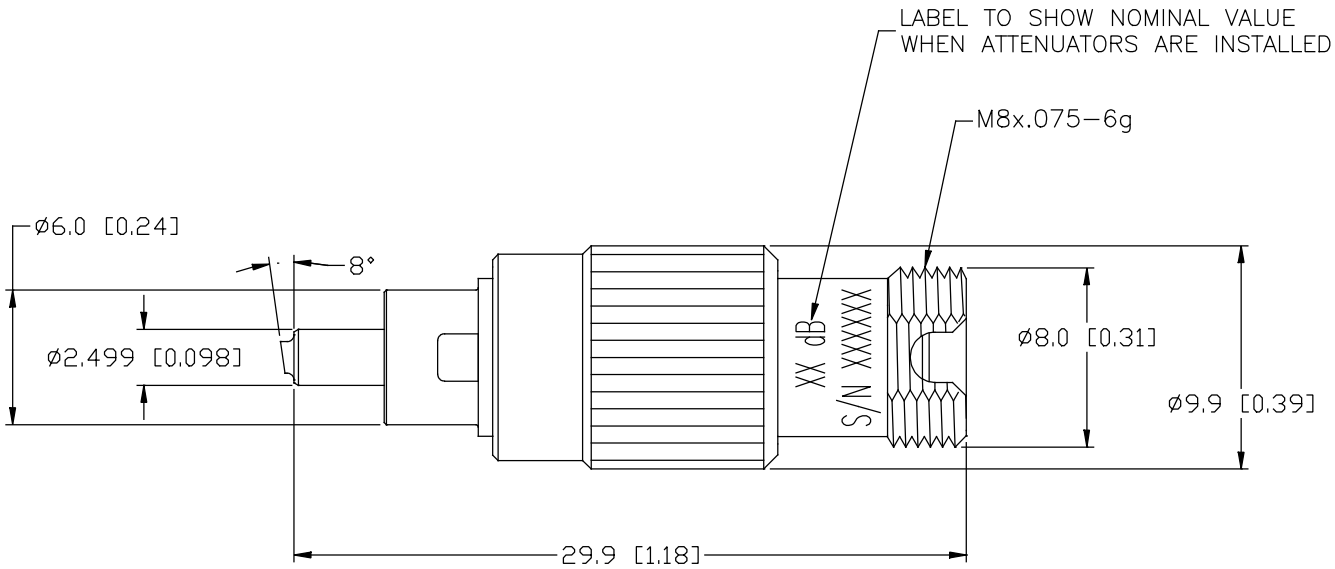

GEN NOTES:

1. ALL DIMENSIONS ARE SHOWN IN MILLIMETERS [INCHES].
2. OPERATING WAVELENGTH: 1260–1360 AND 1430–1580 nm. ATTENUATION VALUES FOR DEVICES WHEN USED BETWEEN PATCH CORDS.
3. BACKREFLECTION = <–65dB
4. PARTS SHALL BE RoHS COMPLIANT & MEET AMPHENOL REGULATED MATERIAL SPECIFICATIONS 949–1604

UNLESS OTHERWISE SPECIFIED TOLERANCE TO BE	NOTICE – These drawings, specifications, or other data (1) are remain the property of Amphenol Corporation, (2) must be returned upon request; and (3) are confidential and are not to be disclosed to any person other than those to whom they are given by Amphenol Corporation, or by any other person to anyone for any purpose is not to be regarded by implication or otherwise as in any manner licensing, granting rights or permitting such holder or any other person to manufacture, use or sell any products, process or design, patented or otherwise, that may in any way be related to or disclosed by said drawings, specifications or other data.			A	FIRST ISSUE	SG	01/07/10	E10–0003
LINEAR: X.X ± .1, X.XX± 0.05, X.XXX±0.005 / ANGULAR: X° ± 1°, X°X' ± 30', X°X'X" ± 15'				REV.	DESCRIPTION	APVD	DATE	ECO No
BREAK ALL SHARP EDGES AND REMOVE ALL BURRS	MATL:	DRN: LINGHUA ZHU	DATE: 01/06/10	TITLE: ATTENUATOR FC/APC PLUG STYLE		Amphenol FIBER OPTIC PRODUCTS 1925A Ohio Street, Lisle, IL60532, USA		
	FINISH:	CKD: JASON LI	DATE: 01/06/10					
DO NOT SCALE	REF.:	APVD: S. HAMILTON	DATE: 01/07/10			DRAWING NO. 944-133-50XX		SHEET 1 OF 1
DIMENSIONS IN MILLIMETERS	THIRD ANGLE PROJECTION	SCALE: NTS	PART No: SEE TABLE		SIZE: B			

Компания «ЭлектроПласт» предлагает заключение долгосрочных отношений при поставках импортных электронных компонентов на взаимовыгодных условиях!

Наши преимущества:

- Оперативные поставки широкого спектра электронных компонентов отечественного и импортного производства напрямую от производителей и с крупнейших мировых складов;
- Поставка более 17-ти миллионов наименований электронных компонентов;
- Поставка сложных, дефицитных, либо снятых с производства позиций;
- Оперативные сроки поставки под заказ (от 5 рабочих дней);
- Экспресс доставка в любую точку России;
- Техническая поддержка проекта, помощь в подборе аналогов, поставка прототипов;
- Система менеджмента качества сертифицирована по Международному стандарту ISO 9001;
- Лицензия ФСБ на осуществление работ с использованием сведений, составляющих государственную тайну;
- Поставка специализированных компонентов (Xilinx, Altera, Analog Devices, Intersil, Interpoint, Microsemi, Aeroflex, Peregrine, Syfer, Eurofarad, Texas Instrument, Miteq, Cobham, E2V, MA-COM, Hittite, Mini-Circuits,General Dynamics и др.);

Помимо этого, одним из направлений компании «ЭлектроПласт» является направление «Источники питания». Мы предлагаем Вам помощь Конструкторского отдела:

- Подбор оптимального решения, техническое обоснование при выборе компонента;
- Подбор аналогов;
- Консультации по применению компонента;
- Поставка образцов и прототипов;
- Техническая поддержка проекта;
- Защита от снятия компонента с производства.

Как с нами связаться

Телефон: 8 (812) 309 58 32 (многоканальный)
Факс: 8 (812) 320-02-42
Электронная почта: org@eplast1.ru
Адрес: 198099, г. Санкт-Петербург, ул. Калинина, дом 2, корпус 4, литера А.