NOTES:

1. RECOMMENDED SOLDER: SN60 SOLDER PER FED SPEC QQ-5-571 AND A NON-HALIDE FLUX SIMILAR TO KESTER 197 OR EQUIVALENT.
2. SOLDERABLE AREA.
3. CAPACITANCE: 800pF MIN.
   VOLTAGE: 50VDC MAX.
   CURRENT: 10 AMPS MAX.
   TEMPERATURE: -25°C TO +85°C
4. 0.51 [.020] MAX SWAGED METAL MATERIAL MAY INCREASE THE 0.81 [.032] DIA BY 1.02 [.040] MAX IN THIS AREA ONLY.
5. MATERIAL: BODY: EPOXY
   PIN: COPPER
   GROUND PIN: COPPER ALLOY
6. FINISH : PIN: SILVER
   GROUND PIN: SILVER

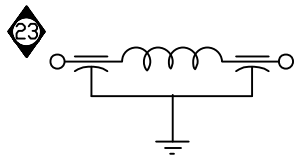

SCHEMATIC

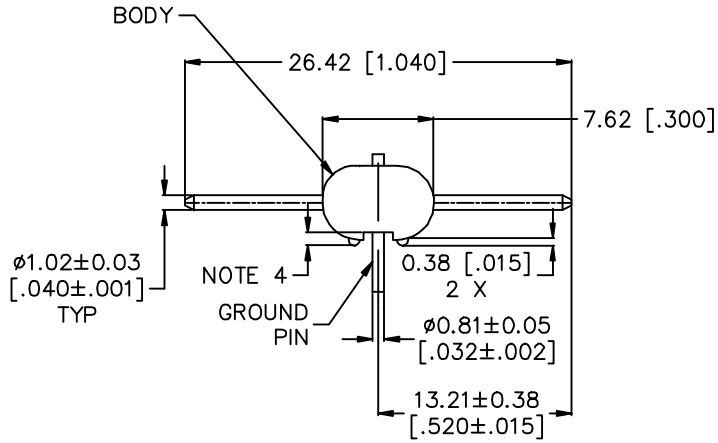

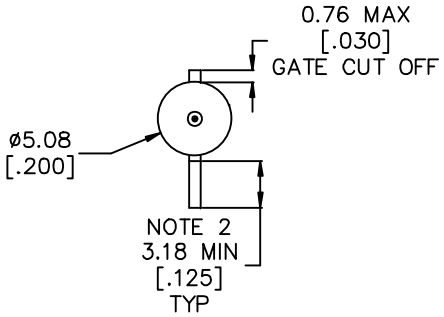

REV. NO.	CHANGE NOTICE
23	CN 211886
22	CN 202351
21	CN 196832 REDRAWN
20	CN 196236 REDRAWN

UNLESS OTHERWISE SPECIFIED DIMENSIONS ARE IN mm [INCHES]

DO NOT SCALE.

TOLERANCES UNLESS OTHERWISE SPECIFIED
Fractions ± 1/64
Dec. .xx±
Dec. .xxx± 0.13 [.005]
Angles ±0° 30'

CODE IDENT. NO. OLSP2

SPECTRUM CONTROL INC.

ERIE, FAIRVIEW PENNSYLVANIA

Dwn. M. WOJTECKI
DATE 7/9/01
Engr. K. Wood
Sheet 1 of 1

Description: PIN AND SLEEVE ASSEMBLY, PC BOARD MOUNT, FILTER

842448-1

Quality Products From The Specialists In Electro-Magnetic Compatibility

Компания «ЭлектроПласт» предлагает заключение долгосрочных отношений при поставках импортных электронных компонентов на взаимовыгодных условиях!

Наши преимущества:

- Оперативные поставки широкого спектра электронных компонентов отечественного и импортного производства напрямую от производителей и с крупнейших мировых складов;
- Поставка более 17-ти миллионов наименований электронных компонентов;
- Поставка сложных, дефицитных, либо снятых с производства позиций;
- Оперативные сроки поставки под заказ (от 5 рабочих дней);
- Экспресс доставка в любую точку России;
- Техническая поддержка проекта, помощь в подборе аналогов, поставка прототипов;
- Система менеджмента качества сертифицирована по Международному стандарту ISO 9001;
- Лицензия ФСБ на осуществление работ с использованием сведений, составляющих государственную тайну;
- Поставка специализированных компонентов (Xilinx, Altera, Analog Devices, Intersil, Interpoint, Microsemi, Aeroflex, Peregrine, Syfer, Eurofarad, Texas Instrument, Miteq, Cobham, E2V, MA-COM, Hittite, Mini-Circuits,General Dynamics и др.);

Помимо этого, одним из направлений компании «ЭлектроПласт» является направление «Источники питания». Мы предлагаем Вам помощь Конструкторского отдела:

- Подбор оптимального решения, техническое обоснование при выборе компонента;
- Подбор аналогов;
- Консультации по применению компонента;
- Поставка образцов и прототипов;
- Техническая поддержка проекта;
- Защита от снятия компонента с производства.

Как с нами связаться

Телефон: 8 (812) 309 58 32 (многоканальный)
Факс: 8 (812) 320-02-42
Электронная почта: org@eplast1.ru
Адрес: 198099, г. Санкт-Петербург, ул. Калинина, дом 2, корпус 4, литера А.