**MICRO SWITCH**
FREEPORT, ILLINOIS. U. S. A.
A DIVISION OF HONEYWELL

FED. MFG. CODE 91929

# SWITCH–ENCLOSED

CATALOG LISTING
602HE1–6

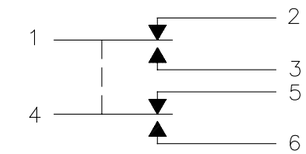


CIRCUIT DIAGRAM

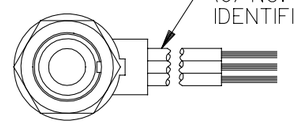

(6) NO. 20 WIRE LEAD PER MIL–W–22759/7 MARKED WITH CIRCUIT IDENTIFICATION AND WIRE GAGE (1–20, 2–20, ETC) PER MIL–W–5088

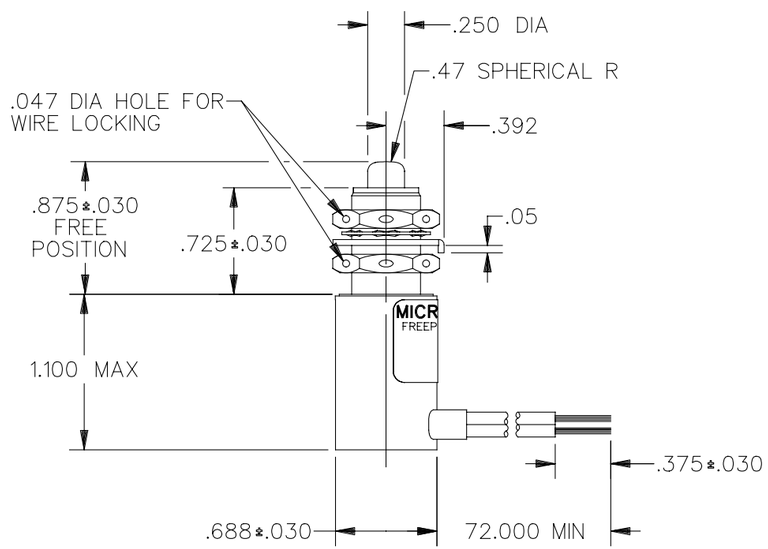


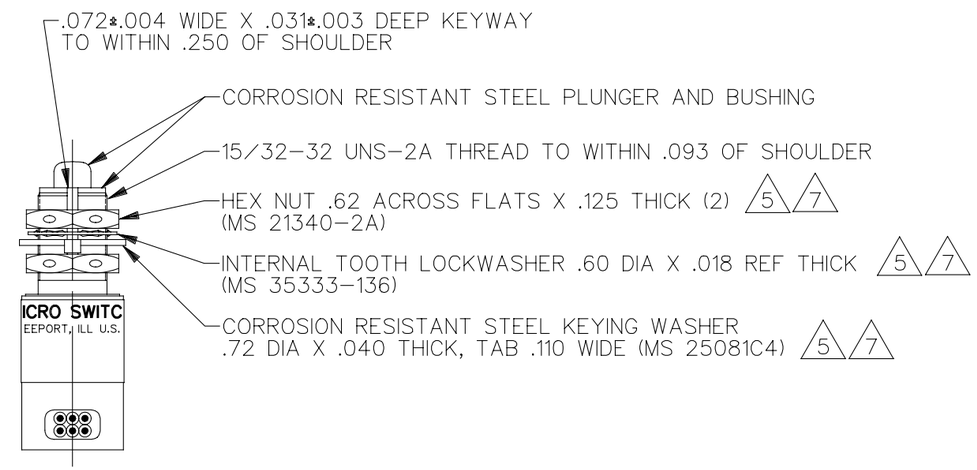


DDM/CAD

THIS DRAWING COVERS A PROPERIETARY ITEM AND IS THE PROPERTY OF MICRO SWITCH. A DIVISION OF HONEYWELL. THIS DRAWING IS NOT TO BE COPIED OR USED WITHOUT THE APPROVAL OF MICRO SWITCH

## CHARACTERISTICS

| | |
|---|---|
| OPERATING FORCE | 5 –12 LB |
| FULL OVERTRAVEL FORCE | 30 LB MAX |
| RELEASE FORCE | 3 LB MIN |
| PRETRAVEL | .040 MAX |
| DIFFERENTIAL TRAVEL | .020 MAX |
| OVERTRAVEL | .125 MIN |

## ELECTRICAL DATA

CONTACT ARRANGEMENT
S P D T (2)

| | |
|---|---|
| LOAD | 28 VDC |
| | SEA LEVEL & 50,000 FT. |
| RES | 7 |
| IND | 4 |
| MOTOR | 4 |

SCALE FULL

DO NOT SCALE PRINT

**TOLERANCES**
APPLY TO DESIGN UNITS. CONVERSIONS ARE ONLY FOR REFERENCE. UNLESS NOTED, TOLERANCES ARE ±

| | DIM. mm | TOL. mm/in | DIM. in | TOL. mm/in |
|---|---|---|---|---|
| NO PLACES | X | 1/.04 | | |
| ONE PLACE | X.X | 0.4/.016 | X.X | 0.8/.03 |
| TWO PLACES | X.XX | 0.15/.006 | X.XX | 0.38/.015 |
| THREE PLACES | | | X.XXX | 0.13/.005 |
| ANGLES | | | | |

DESIGN UNITS SI METRIC ☐ US CUSTOMARY ☒

THIRD ANGLE PROJECTION

WEIGHT

NOTES
1 – CORROSION RESISTANT STEEL ENCLOSURE
2 – SWITCH SEALED PER MIL–S–8805 SYMBOL 5
3 – COINCIDENCE OF OPERATING AND RELEASING POINTS: .010 INCH OF PLUNGER TRAVEL
4 – CIRCUIT DIAGRAM, AND CATALOG LISTING SHOWN ON NAMEPLATE
5 REPLACEMENT MOUNTING HARDWARE – PACKET 19PA9
6 – FOR OPERATION IN TEMPERATURE OF MINUS 65°F TO PLUS 257°F
7 HARDWARE MAY BE PACKAGED UNASSEMBLED PER MIL–S–8805

DRAWING NUMBER M 602HE1–6
ISSUE 3
REPLACES
RELEASE NO. PR–15350–T
CHECK
REVISIONS
A PR15350T MAM 5 FEB 87
CHECK
CHECK
CHECK
DRAWN MAM 5 FEB 87

Компания «ЭлектроПласт» предлагает заключение долгосрочных отношений при поставках импортных электронных компонентов на взаимовыгодных условиях!

Наши преимущества:

- Оперативные поставки широкого спектра электронных компонентов отечественного и импортного производства напрямую от производителей и с крупнейших мировых складов;
- Поставка более 17-ти миллионов наименований электронных компонентов;
- Поставка сложных, дефицитных, либо снятых с производства позиций;
- Оперативные сроки поставки под заказ (от 5 рабочих дней);
- Экспресс доставка в любую точку России;
- Техническая поддержка проекта, помощь в подборе аналогов, поставка прототипов;
- Система менеджмента качества сертифицирована по Международному стандарту ISO 9001;
- Лицензия ФСБ на осуществление работ с использованием сведений, составляющих государственную тайну;
- Поставка специализированных компонентов (Xilinx, Altera, Analog Devices, Intersil, Interpoint, Microsemi, Aeroflex, Peregrine, Syfer, Eurofarad, Texas Instrument, Miteq, Cobham, E2V, MA-COM, Hittite, Mini-Circuits,General Dynamics и др.);

Помимо этого, одним из направлений компании «ЭлектроПласт» является направление «Источники питания». Мы предлагаем Вам помощь Конструкторского отдела:

- Подбор оптимального решения, техническое обоснование при выборе компонента;
- Подбор аналогов;
- Консультации по применению компонента;
- Поставка образцов и прототипов;
- Техническая поддержка проекта;
- Защита от снятия компонента с производства.

**Как с нами связаться**

**Телефон:** 8 (812) 309 58 32 (многоканальный)
**Факс:** 8 (812) 320-02-42
**Электронная почта:** org@eplast1.ru
**Адрес:** 198099, г. Санкт-Петербург, ул. Калинина, дом 2, корпус 4, литера А.