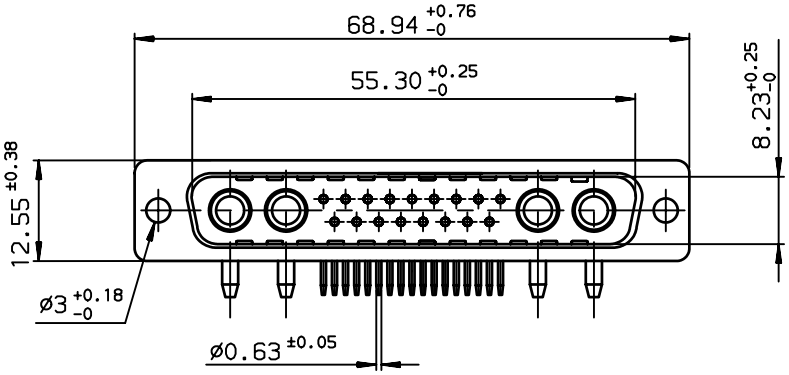

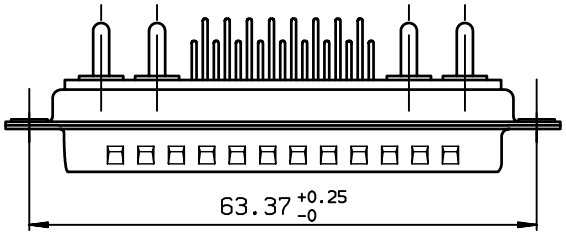

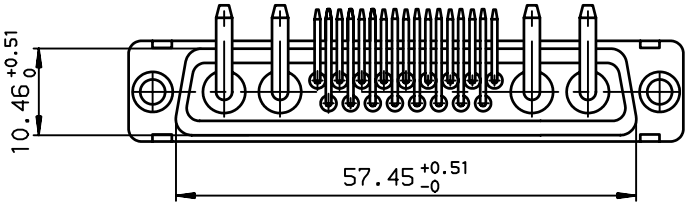

VIEW WITH POWERS CONTACTS

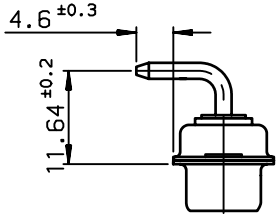

VIEW WITHOUT POWERS CONTACTS

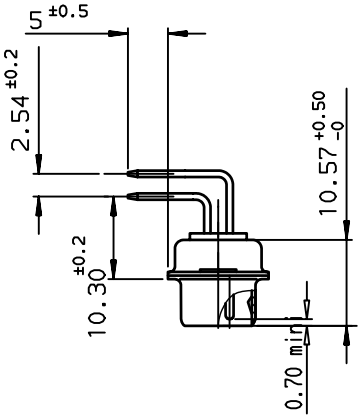

TIN LEAD PART NUMBER
DC21WA4P500A30
DC21WA4P500A40
PART NUMBER

LEAD FREE PART NUMBER
DC21WA4P500A30LF
DC21WA4P500A40LF
PART NUMBER

LAYOUT DIMENSIONS (after plating)

CONNECTOR SIDE VIEW

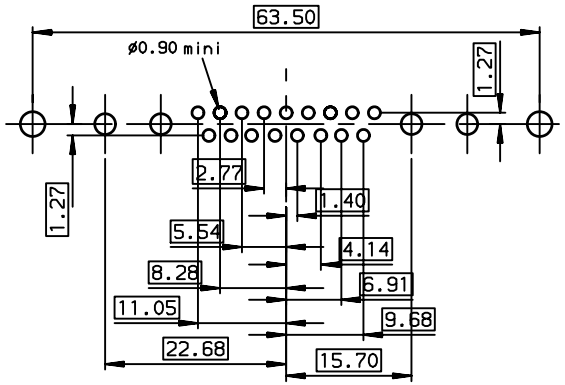

GENERAL CHARACTERISTICS AND ROHS INFORMATIONS:
SEE DRAWING C01-8639-0001

European Views

rev	ecn no	dr	date
B	-	DEB	2003/10/01
C	LS05-001	MPE	2005/03/09
D	LS06-0095	LGO	2006/06/28
-	-	-	-
-	-	-	-
-	-	-	-
-	-	-	-

Dr	JARRY	2001/01/24
Eng	PESSON	2001/01/24
Chr	LEGARE	2001/01/24
Appr	LEGARE	2001/01/24

www.fciconnect.com

surface ISO 1302 | tolerance std ISO 406 ISO 1101

TOLERANCES UNLESS OTHERWISE SPECIFIED

ANGULAR	LINEAR		
		0.X	±0.1
		0.XX	±0.1
0.XX° ±2°		0.XXX	±0.1

Product family D-SUB

projection | mm

size A3 | Scale 1.5

ECN LS06-0095

Spec ref -

title PINS CONNECTORS RIGHT ANGLED WITH POWERS CONTACTS

dwg no C01-8639-1845 | Rev. D

catalog no -

CUSTOMER | sheet 1 of 1

Copyright FCI.

REV F - 2006-04-17

PDM: Rev:D STATUS: Released Printed: Aug 26, 2006

Компания «ЭлектроПласт» предлагает заключение долгосрочных отношений при поставках импортных электронных компонентов на взаимовыгодных условиях!

Наши преимущества:

- Оперативные поставки широкого спектра электронных компонентов отечественного и импортного производства напрямую от производителей и с крупнейших мировых складов;
- Поставка более 17-ти миллионов наименований электронных компонентов;
- Поставка сложных, дефицитных, либо снятых с производства позиций;
- Оперативные сроки поставки под заказ (от 5 рабочих дней);
- Экспресс доставка в любую точку России;
- Техническая поддержка проекта, помощь в подборе аналогов, поставка прототипов;
- Система менеджмента качества сертифицирована по Международному стандарту ISO 9001;
- Лицензия ФСБ на осуществление работ с использованием сведений, составляющих государственную тайну;
- Поставка специализированных компонентов (Xilinx, Altera, Analog Devices, Intersil, Interpoint, Microsemi, Aeroflex, Peregrine, Syfer, Eurofarad, Texas Instrument, Miteq, Cobham, E2V, MA-COM, Hittite, Mini-Circuits,General Dynamics и др.);

Помимо этого, одним из направлений компании «ЭлектроПласт» является направление «Источники питания». Мы предлагаем Вам помощь Конструкторского отдела:

- Подбор оптимального решения, техническое обоснование при выборе компонента;
- Подбор аналогов;
- Консультации по применению компонента;
- Поставка образцов и прототипов;
- Техническая поддержка проекта;
- Защита от снятия компонента с производства.

Как с нами связаться

Телефон: 8 (812) 309 58 32 (многоканальный)
Факс: 8 (812) 320-02-42
Электронная почта: org@eplast1.ru
Адрес: 198099, г. Санкт-Петербург, ул. Калинина, дом 2, корпус 4, литера А.