THIS DRAWING IS UNPUBLISHED. RELEASED FOR PUBLICATION 20
© COPYRIGHT 20 BY TYCO ELECTRONICS CORPORATION. ALL RIGHTS RESERVED.

PART NUMBER	REV	TERMINATOR	FEED TYPE	DESCRIPTION
1528530-1	B	LEADMAKER	MECH POST FEED	CUTS CARRIER
1528530-2	B	BENCH	MECH PRE FEED	CUTS CARRIER
1528530-6	B	LEADMAKER	MECH POST FEED	CONTINUOUS CARRIER
7-1528530-1	B	LEADMAKER	MECH POST FEED	-1 AND SPARE PARTS
7-1528530-2	B	BENCH	MECH PRE FEED	-2 AND SPARE PARTS
7-1528530-6	B	LEADMAKER	MECH POST FEED	-6 AND SPARE PARTS
7-1528530-7	A	-	-	SPARE PARTS KIT

CRIMP DATA	TE TERMINAL		TE CRIMP SPEC
TERMINAL NAME: 2.8 mm FASTIN-FASTON TAB			
CRIMP	SIZE	TYPE	RANGE
WIRE	1.78 [.070 IN]	F	0.20 - 0.50 mm^2
INSUL	2.29 [.090 IN]	OV	1.15-1.60 [.045-.063 IN]
WIRE STRIP LENGTH 3.5-4.1 [.138-.161 IN]			APPL INSTRUCTIONS 408-8322 & 408-8490
TERMINAL 114-18014 - APPL SPEC - -			FEED 13.50 [.531 IN]

TERMINALS APPLIED

963961	-	-	-
-	-	-	-
-	-	-	-
-	-	-	-
-	-	-	-

WIRE SIZE	CRIMP HEIGHT *	REF SETTING *
0.50mm^2	1.21 ±0.03 [.048 ±.001 IN]	C0
0.35mm^2	1.14 ±0.03 [.045 ±.001 IN]	C6
0.25mm^2	1.10 ±0.03 [.043 ±.001 IN]	C8
0.20mm^2	1.08 ±0.03 [.043 ±.001 IN]	D1
-	-	
-	-	
-	-	
-	-	
-	-	
-	-	
-	-	
-	-	

1. RECOMMENDED SPARE PARTS
2. GREASE RAM, CAM, CAM FOLLOWER AND FEED ROD LIGHTLY
3. LUBRICATE DAILY PER THE APPLICATOR INSTRUCTION SHEET SUPPLIED WITH THE APPLICATOR
4. CUT TO LENGTH AT ASSEMBLY

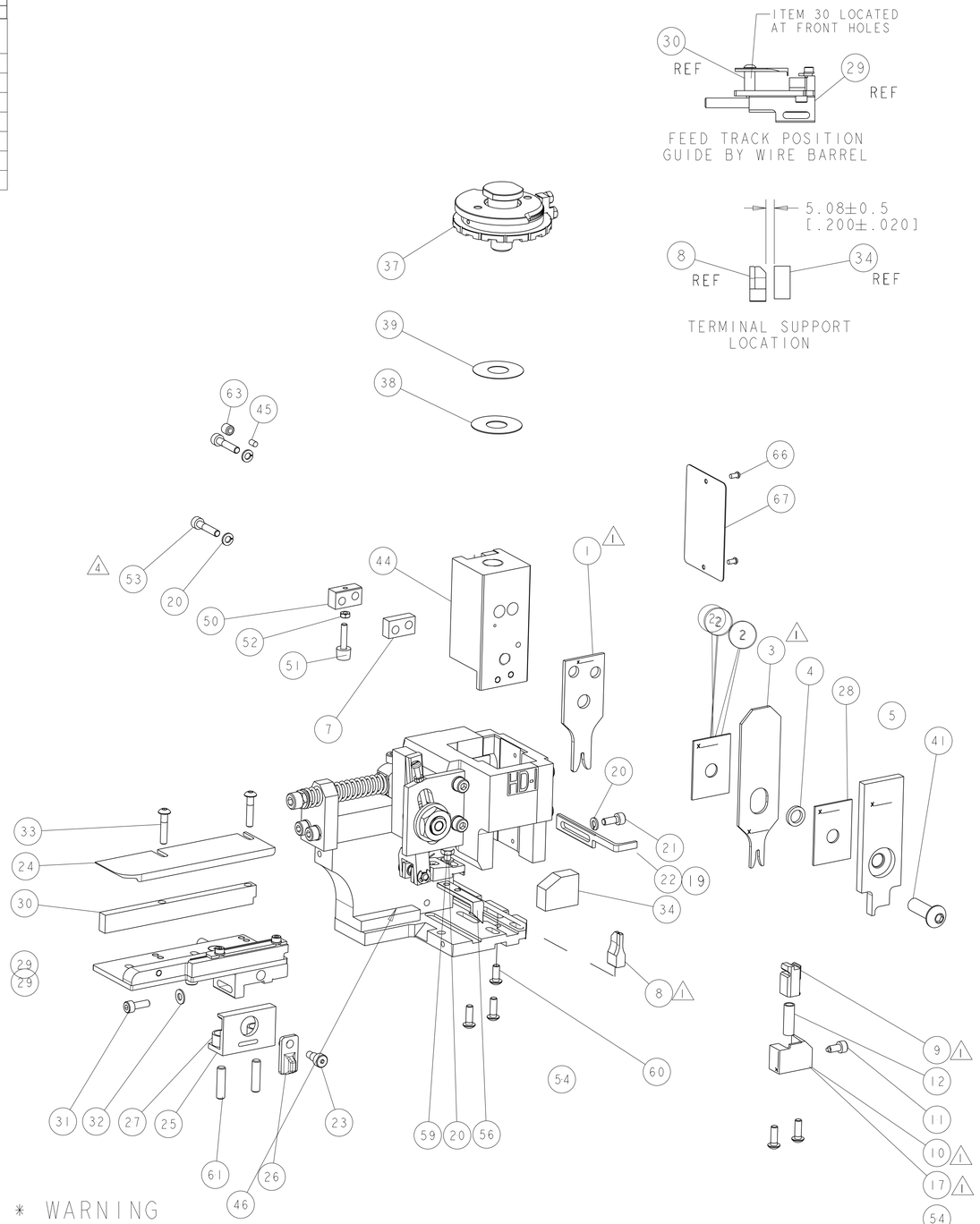

* WARNING
ON INSTALLATION, SET WIRE DISC TO LARGEST WIRE SIZE SETTING. USE OF SETTINGS BELOW MIN. REQUIRED CRIMP HEIGHT SETTING WILL CAUSE DAMAGE TO CRIMP TOOLING.

VIEW B ROTATED 180°

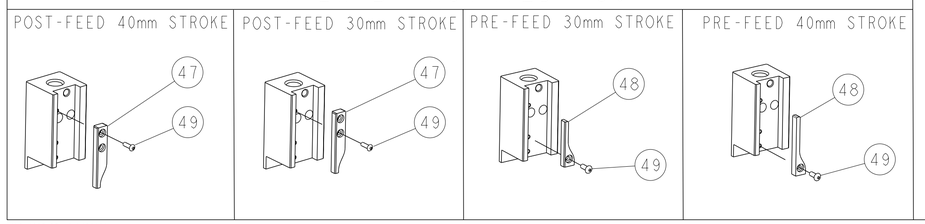

-77	-76	-72	-71	-6	-2	-1	PART NO	DESCRIPTION	ITEM NO
-	-	-	-	-	-	-	-	-	84
-	-	-	-	-	-	-	-	-	83
-	-	-	-	-	-	-	-	-	82
-	-	-	-	-	-	-	-	-	81
-	-	-	-	-	-	-	-	-	80
-	-	-	-	-	-	-	-	-	79
-	-	-	-	-	-	-	-	-	78
-	-	-	-	-	-	-	-	-	77
-	-	-	-	-	-	-	-	-	76
-	-	-	-	-	-	-	-	-	75
-	-	-	-	-	-	-	-	-	74
-77	-76	-72	-71	-6	-2	-1	PART NO	DESCRIPTION	ITEM NO

SET UP GAGE 458637-3

LOC	DIST
A	66

REVISIONS

P	LTR	DESCRIPTION	DATE	DWN	APVD
	A	SEE ECO-05-002240	11MAY2005	MC	FB
	B	ECR-10-012586	14JUN2010	MY	TE

	-77	-76	-72	-71	-6	-2	-1	PART NO	DESCRIPTION	ITEM NO
	-	-	-	-	-	-	-	-	-	73
	-	-	-	-	-	-	-	-	-	72
	-	1	1	1	1	1	1	1338705-3	DOCUMENTATION PACKAGE	71
	-	-	-	-	-	-	-	-	-	70
	-	-	-	-	-	-	-	-	-	69
	-	-	-	-	-	-	-	-	-	68
	-	1	1	1	1	1	1	461264-5	PLATE, IDENTIFICATION	67
	-	2	2	2	2	2	2	21017-2	SCREW, DRIVE	66
	-	-	-	-	-	-	-	-	-	65
	-	-	-	-	-	-	-	-	-	64
	-	1	1	1	1	1	1	3-18031-0	SCR, SET, CUP POINT M6 X 6.0	63
	-	-	-	-	-	-	-	-	-	62
	-	2	2	2	2	2	2	2-18032-5	SCR, SET, FLT POINT M5 X 20.0	61
	-	1	1	1	1	1	1	18024-7	SCR, BTN SKT HD CAP (M4 X 10.0)	60
	-	1	1	1	1	1	1	5-18022-2	SCR, HEX HD CAP M4 X 8.0	59
	-	-	-	-	-	-	-	-	-	58
	-	-	-	-	-	-	-	-	-	57
	-	1	1	1	1	1	1	1338685-1	PAWL, FEED	56
	-	-	-	-	-	-	-	-	-	55
	-	4	4	4	4	4	4	18024-8	SCR, BTN SKT HD CAP (M4 X 12.0)	54
4	-	2	2	2	2	2	2	1-18023-4	SCR, SKT HD CAP M4 X 20.0	53
	-	1	1	1	1	1	1	18030-1	NUT, HEX, REG M3	52
	-	1	1	1	1	1	1	811242-5	BUMPER, HOLD DOWN	51
	-	1	1	1	1	1	1	690753-2	SPACER, TONKER	50
	-	1	1	1	1	1	1	18024-3	SCR, BTN SKT HD CAP (M3 X 10.0)	49
	-	-	1	-	-	1	-	1338675-1	CAM, UNIVERSAL PRE FEED	48
	-	1	-	1	1	-	-	1338676-1	CAM, UNIVERSAL POST-FEED	47
	-	1	1	1	1	1	1	1320999-3	APPLICATOR SUBASSEMBLY, HDI	46
	-	1	1	1	1	1	1	690191-1	PLUG,NYLON	45
	-	1	1	1	1	1	1	1633724-1	RAM (SIDE FEED)	44
	-	-	-	-	-	-	-	-	-	43
	-	-	-	-	-	-	-	-	-	42
	-	1	1	1	1	1	1	2-18024-6	SCR, BTN SKT HD CAP (M8 X 25.0)	41
	-	-	-	-	-	-	-	-	-	40
	-	1	1	1	1	1	1	690125-1	SHIM SUB-ASSY	39
	-	1	1	1	1	1	1	469367-9	SHIM	38
	-	1	1	1	1	1	1	879103-3	FINE ADJUST HEAD SUBASSY	37
	-	-	-	-	-	-	-	-	-	36
	-	-	-	-	-	-	-	-	-	35
	-	1	1	1	1	1	1	1320934-2	SUPPORT, TERMINAL	34
	-	2	2	2	2	2	2	1-18024-0	SCR, BTN SKT HD CAP (M4 X 20.0)	33
	-	1	1	1	1	1	1	18027-2	WASHER, FLAT, REG M4	32
	-	1	1	1	1	1	1	1-18023-2	SCR, SKT HD CAP M4 X 12.0	31
	-	1	1	1	1	1	1	1-1320908-7	SPACER, STRIP GUIDE	30
	-	1	1	1	1	1	1	1633073-1	STRIP GUIDE ASSEMBLY	29
	-	1	1	1	1	1	1	1-455888-0	SPACER, CRIMPER	28
	-	2	2	2	2	2	2	1-22284-0	SPRING, COMPRESSION	27
	-	1	1	1	1	1	1	356835-1	LEVER, DRAG RELEASE	26
	-	1	1	1	1	1	1	240792-1	DRAG, TERMINAL	25
	-	1	1	1	1	1	1	1320928-1	PLATE, STRIP GUIDE	24
	-	1	1	1	1	1	1	980371-4	SCR, SKT HD SHLDR 5.0 DIA X 6.0	23
	-	1	-	1	1	-	1	690472-2	STRIPPER	22
	-	1	1	1	1	1	1	1-18023-1	SCR, SKT HD CAP M4 X 10.0	21
	-	4	4	4	4	4	4	18025-2	WASHER, SPRG LOCK, REG M4	20
	-	-	1	-	-	1	-	690472-1	STRIPPER	19
	-	-	-	-	-	-	-	-	-	18
1	-	1	-	-	1	-	-	1338684-1	HOLDER, SHEAR, NO-CUT	17
	-	-	-	-	-	-	-	-	-	16
	-	-	-	-	-	-	-	-	-	15
	-	-	-	-	-	-	-	-	-	14
	-	-	-	-	-	-	-	-	-	13
	-	1	1	1	1	1	1	5-22280-0	SPRING, COMPRESSION	12
	-	1	1	1	1	1	1	356885-4	STOP, SHEAR	11
1	-	-	1	1	-	1	1	1320921-1	SHEAR HOLDER, FRONT, CUT	10
1	-	1	1	1	1	1	1	454276-1	FLOATING SHEAR, FRONT	9
1	1	2	2	2	1	1	1	1633130-1	ANVIL, COMBINATION .070	8
	-	1	1	1	1	1	1	2-240641-5	SPACER	7
	-	-	-	-	-	-	-	-	-	6
	-	1	1	1	1	1	1	1-455889-4	DEPRESSOR, SHEAR	5
	-	1	1	1	1	1	1	238011-7	BLOCK, CRIMPER SPACER	4
1	1	2	2	2	1	1	1	3-854830-4	CRIMPER, INSULATION SPECIAL	3
	-	1	1	1	1	1	1	455888-9	SPACER, CRIMPER	2
1	1	2	2	2	1	1	1	5-568176-6	CRIMPER, WIRE	1

THIS DRAWING IS A CONTROLLED DOCUMENT FOR TYCO ELECTRONICS CORPORATION. IT IS SUBJECT TO CHANGE AND THE CONTROLLING ENGINEERING ORGANIZATION SHOULD BE CONTACTED FOR THE LATEST REVISION.

DIMENSIONS: mm [IN]
TOLERANCES UNLESS OTHERWISE SPECIFIED: 0 PLC ±; 1 PLC ±; 2 PLC ±; 3 PLC ±; 4 PLC ±; ANGLES ±
MATERIAL - -
FINISH - -

DWN L LOFTHOUSE 14-Jun-10
CHK -
APVD F.BACKHURST 14-Jun-10
PRODUCT SPEC -
APPLICATION SPEC See Table
WEIGHT -

tyco Electronics — Tyco Electronics, Harrisburg, PA 17105-3608

NAME: FINE ADJUST SIDE FEED HDI APPLICATOR

SIZE	CAGE CODE	DRAWING NO	RESTRICTED TO
A1	00779	C-1528530	-

CUSTOMER ACCESSIBLE PRODUCTION DRAWING — SCALE 3:5 — SHEET 1 OF 1 — REV B

AMP 4805 REV 31MAR2000

Pro/ENGINEER DRAWING

Компания «ЭлектроПласт» предлагает заключение долгосрочных отношений при поставках импортных электронных компонентов на взаимовыгодных условиях!

Наши преимущества:

- Оперативные поставки широкого спектра электронных компонентов отечественного и импортного производства напрямую от производителей и с крупнейших мировых складов;
- Поставка более 17-ти миллионов наименований электронных компонентов;
- Поставка сложных, дефицитных, либо снятых с производства позиций;
- Оперативные сроки поставки под заказ (от 5 рабочих дней);
- Экспресс доставка в любую точку России;
- Техническая поддержка проекта, помощь в подборе аналогов, поставка прототипов;
- Система менеджмента качества сертифицирована по Международному стандарту ISO 9001;
- Лицензия ФСБ на осуществление работ с использованием сведений, составляющих государственную тайну;
- Поставка специализированных компонентов (Xilinx, Altera, Analog Devices, Intersil, Interpoint, Microsemi, Aeroflex, Peregrine, Syfer, Eurofarad, Texas Instrument, Miteq, Cobham, E2V, MA-COM, Hittite, Mini-Circuits,General Dynamics и др.);

Помимо этого, одним из направлений компании «ЭлектроПласт» является направление «Источники питания». Мы предлагаем Вам помощь Конструкторского отдела:

- Подбор оптимального решения, техническое обоснование при выборе компонента;
- Подбор аналогов;
- Консультации по применению компонента;
- Поставка образцов и прототипов;
- Техническая поддержка проекта;
- Защита от снятия компонента с производства.

Как с нами связаться

Телефон: 8 (812) 309 58 32 (многоканальный)
Факс: 8 (812) 320-02-42
Электронная почта: org@eplast1.ru
Адрес: 198099, г. Санкт-Петербург, ул. Калинина, дом 2, корпус 4, литера А.