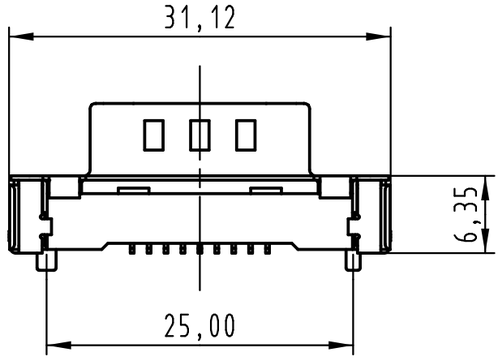

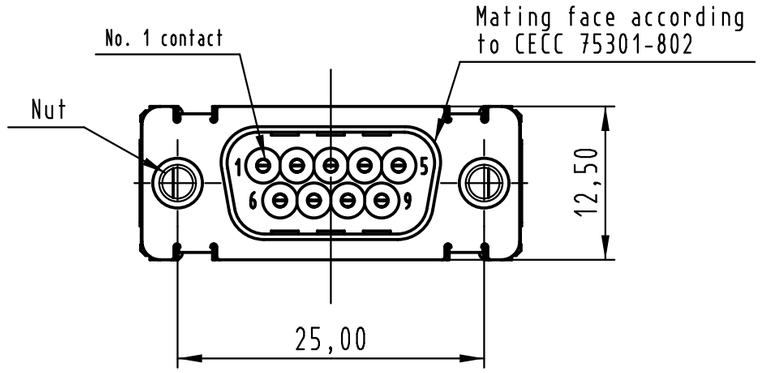

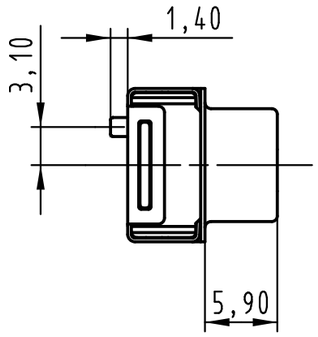

Load vacuum cover

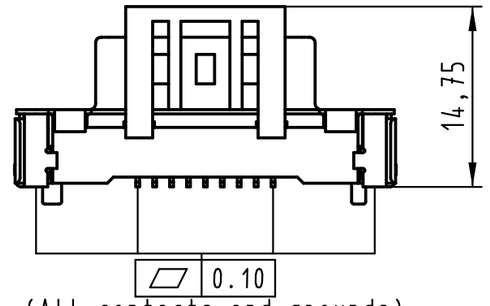

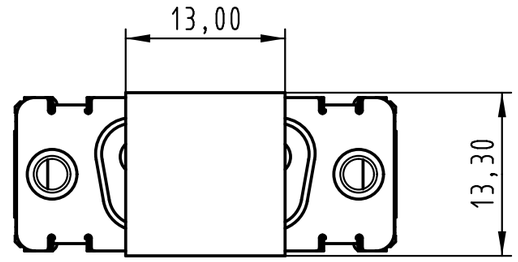

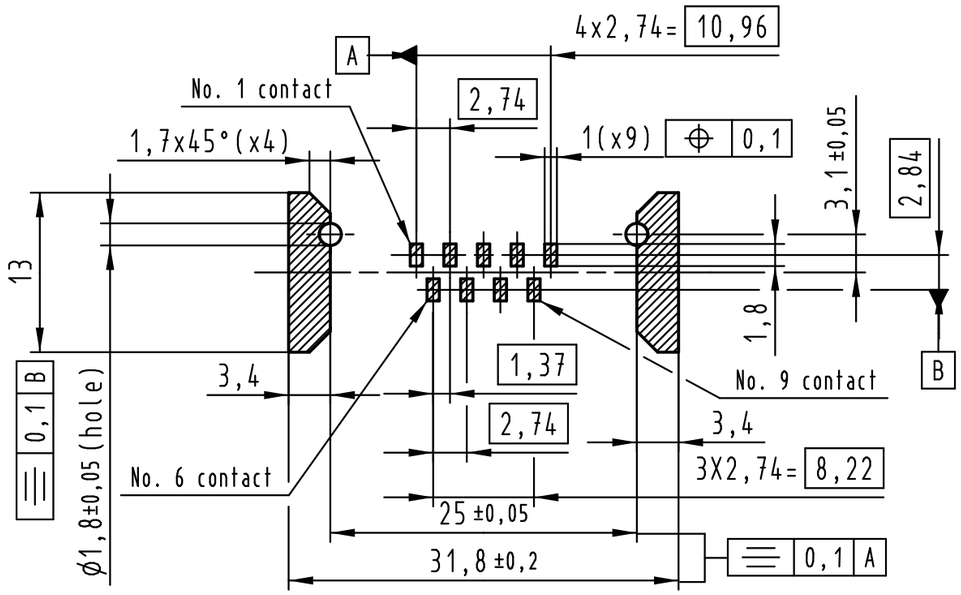

PCB layout, component side

Max. Temperature: 260° during 10 seconds.

Part number	PL	Nut	Index designation	
0955 129 3811 741	1	M3	Black insulator	Reel Packaging: 140 connectors (See details on page2/2)
0955 129 3812 741	1	4-40 UNC		
0955 129 6811 741	2	M3		
0955 129 6812 741	2	4-40 UNC		
0955 129 7811 741	3	M3		
0955 129 7812 741	3	4-40 UNC		

All Dimensions in mm
Original Size DIN A 3

Techn. Character.

Free size tolerances

	Dat.	Name
Detail.	14-Sep-11	Johnson.S
Insp.	17-Nov-11	Steven.W
Stand.	17-Nov-11	Steven.W

Scale 2 : 1

D-Sub SMT, 9 poles
Male, Straight
with nuts and ground pads

Mod.	Dat.	Name
EC04070	17-Nov-11	Johnson.S

Zhuhai HARTING Limited

TB 09 55 129 x81x

Sub.

Page 1/2

All rights reserved

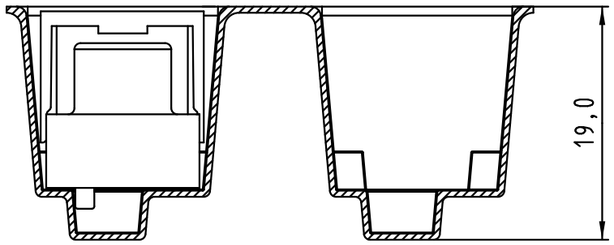

Detail A

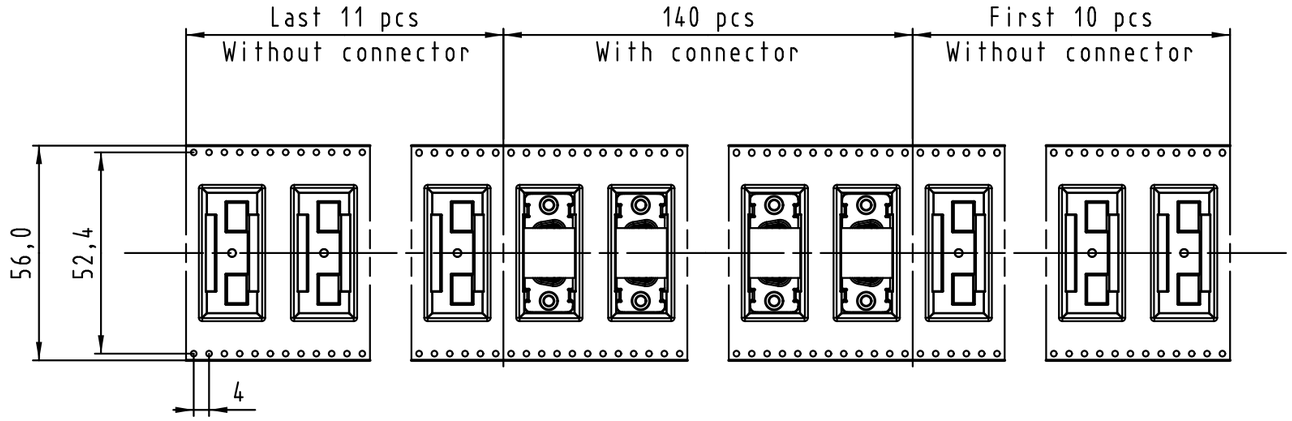

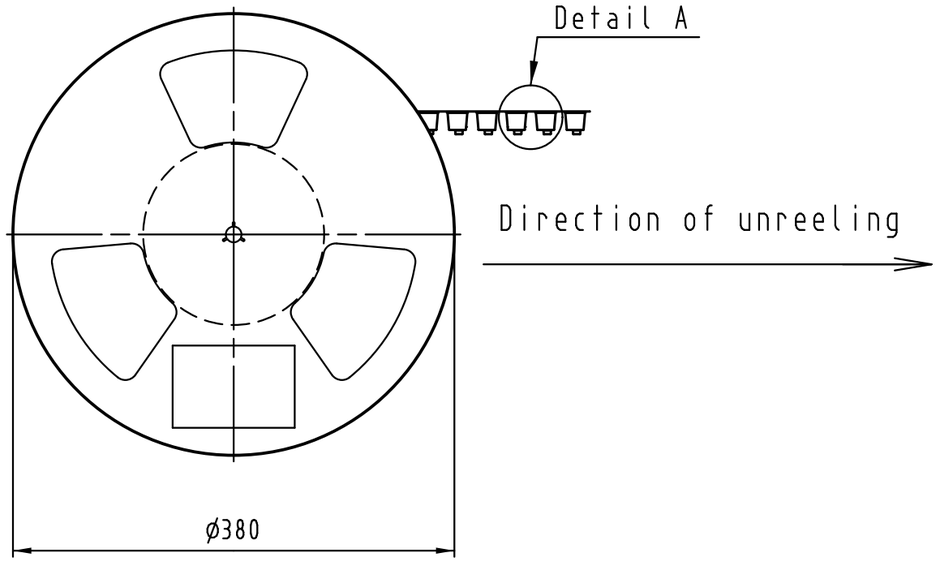

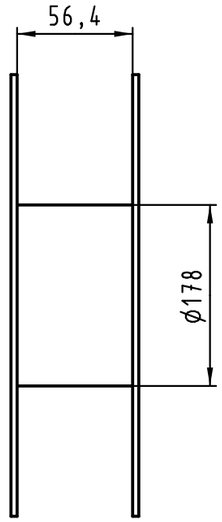

See TB 09 55 129 x81x folio 1/2
for connector dimensions
and PCB layout

Packaging in accordance with
EIA 481-2.

Part number	PL	Nut	Index designation	
0955 129 3811 741	1	M3	Black insulator	Reel Packaging: 140 connectors
0955 129 3812 741	1	4-40 UNC		
0955 129 6811 741	2	M3		
0955 129 6812 741	2	4-40 UNC		
0955 129 7811 741	3	M3		
0955 129 7812 741	3	4-40 UNC		

All Dimensions in mm
Original Size DIN A 3

Techn. Character.

Free size tolerances

	Dat.	Name	Scale
Detail.	14-Sep-11	Johnson.S	
Insp.	17-Nov-11	Steven.W	
Stand.	17-Nov-11	Steven.W	

Mod.	Dat.	Name
EC04070	17-Nov-11	Johnson.S

Zhuhai HARTING Limited

D-Sub SMT, 9 poles
Male, Straight
with nuts and ground pads

TB 09 55 129 x81x

Sub.

Page 2/2

All rights reserved

Компания «ЭлектроПласт» предлагает заключение долгосрочных отношений при поставках импортных электронных компонентов на взаимовыгодных условиях!

Наши преимущества:

- Оперативные поставки широкого спектра электронных компонентов отечественного и импортного производства напрямую от производителей и с крупнейших мировых складов;
- Поставка более 17-ти миллионов наименований электронных компонентов;
- Поставка сложных, дефицитных, либо снятых с производства позиций;
- Оперативные сроки поставки под заказ (от 5 рабочих дней);
- Экспресс доставка в любую точку России;
- Техническая поддержка проекта, помощь в подборе аналогов, поставка прототипов;
- Система менеджмента качества сертифицирована по Международному стандарту ISO 9001;
- Лицензия ФСБ на осуществление работ с использованием сведений, составляющих государственную тайну;
- Поставка специализированных компонентов (Xilinx, Altera, Analog Devices, Intersil, Interpoint, Microsemi, Aeroflex, Peregrine, Syfer, Eurofarad, Texas Instrument, Miteq, Cobham, E2V, MA-COM, Hittite, Mini-Circuits,General Dynamics и др.);

Помимо этого, одним из направлений компании «ЭлектроПласт» является направление «Источники питания». Мы предлагаем Вам помощь Конструкторского отдела:

- Подбор оптимального решения, техническое обоснование при выборе компонента;
- Подбор аналогов;
- Консультации по применению компонента;
- Поставка образцов и прототипов;
- Техническая поддержка проекта;
- Защита от снятия компонента с производства.

Как с нами связаться

Телефон: 8 (812) 309 58 32 (многоканальный)
Факс: 8 (812) 320-02-42
Электронная почта: org@eplast1.ru
Адрес: 198099, г. Санкт-Петербург, ул. Калинина, дом 2, корпус 4, литера А.