THIS DRAWING IS UNPUBLISHED. RELEASED FOR PUBLICATION 20
© COPYRIGHT 20 BY - ALL RIGHTS RESERVED.

REVISIONS

| P | LTR | DESCRIPTION | DATE | DWN | APVD |
|---|---|---|---|---|---|
| | A | INITIAL RELEASE | 02SEP2016 | DW | CW |

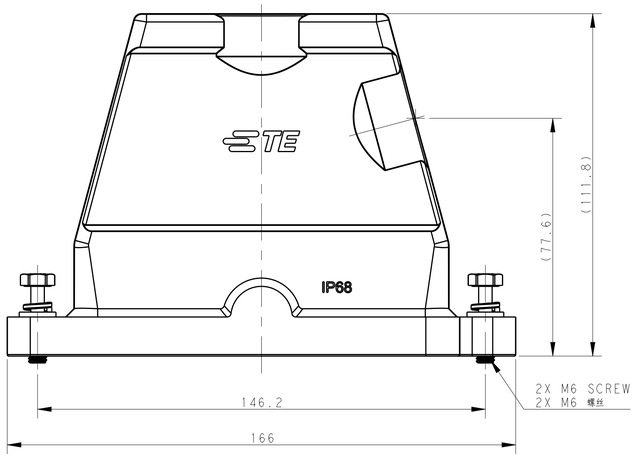


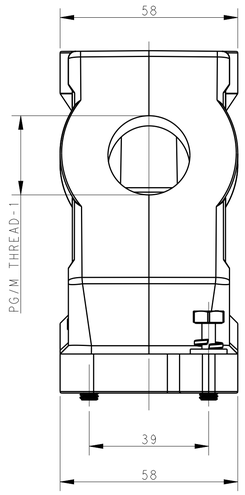


NOTES:
1.TECHNICAL CHARACTERISTICS:
HOOD MATERIAL: DIE CAST ALUMINIUM ALLOY
SURFACE: SEE TABLE
DEGREE OF PROTECTION: IP68 (MATED)

注释
1.技术参数:
壳体材料: 铝合金
表面处理: 见表格
防护等级: IP68 (配合)

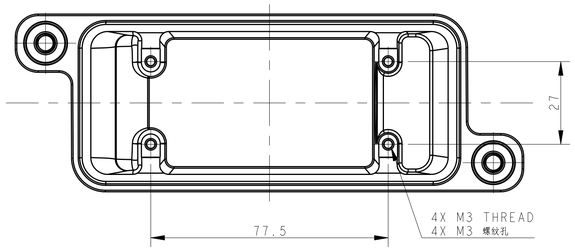


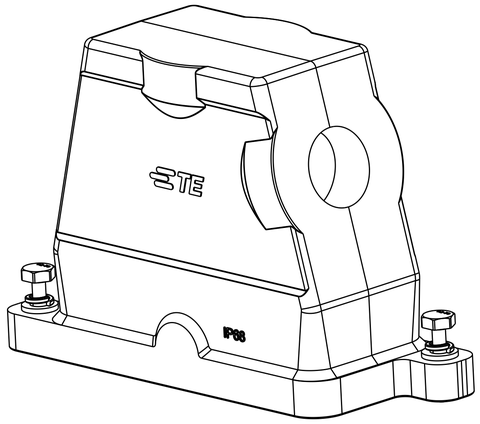


| PART NUMBER 料号 | | PART DESCRIPTION 描述 | PG/M THREAD-1 PG/M 螺纹-1 |
|---|---|---|---|
| T1910161140-009 | H16BPR-TSH-M40-EMC-C | H16BPR HOOD, DIAGONAL LOCKING, SIDE ENTRY M40, POWDER COATED,SILVER WHITE<br>H16BPR对角锁定侧出上壳M40 银白色 | M40 |
| T1910161136-009 | H16BPR-TSH-PG36-EMC-C | H16BPR HOOD, DIAGONAL LOCKING, SIDE ENTRY PG36, POWDER COATED,SILVER WHITE<br>H16BPR对角锁定侧出上壳PG36 银白色 | PG36 |
| T1910161132-009 | H16BPR-TSH-M32-EMC-C | H16BPR HOOD, DIAGONAL LOCKING, SIDE ENTRY M32, POWDER COATED,SILVER WHITE<br>H16BPR对角锁定侧出上壳M32 银白色 | M32 |
| T1910161129-009 | H16BPR-TSH-PG29-EMC-C | H16BPR HOOD, DIAGONAL LOCKING, SIDE ENTRY PG29, POWDER COATED,SILVER WHITE<br>H16BPR对角锁定侧出上壳PG29 银白色 | PG29 |
| T1910161125-009 | H16BPR-TSH-M25-EMC-C | H16BPR HOOD, DIAGONAL LOCKING, SIDE ENTRY M25, POWDER COATED,SILVER WHITE<br>H16BPR对角锁定侧出上壳M25 银白色 | M25 |
| T1910161121-009 | H16BPR-TSH-PG21-EMC-C | H16BPR HOOD, DIAGONAL LOCKING, SIDE ENTRY PG21, POWDER COATED,SILVER WHITE<br>H16BPR对角锁定侧出上壳PG21 银白色 | PG21 |
| T1910160140-009 | H16BPR-TSH-M40-EMC-C | H16BPR HOOD, DIAGONAL LOCKING, SIDE ENTRY M40, POWDER COATED,BLACK<br>H16BPR对角锁定侧出上壳M40 黑色 | M40 |
| T1910160136-009 | H16BPR-TSH-PG36-EMC-C | H16BPR HOOD, DIAGONAL LOCKING, SIDE ENTRY PG36, POWDER COATED,BLACK<br>H16BPR对角锁定侧出上壳PG36 黑色 | PG36 |
| T1910160132-009 | H16BPR-TSH-M32-EMC-C | H16BPR HOOD, DIAGONAL LOCKING, SIDE ENTRY M32, POWDER COATED,BLACK<br>H16BPR对角锁定侧出上壳M32 黑色 | M32 |
| T1910160129-009 | H16BPR-TSH-PG29-EMC-C | H16BPR HOOD, DIAGONAL LOCKING, SIDE ENTRY PG29, POWDER COATED,BLACK<br>H16BPR对角锁定侧出上壳PG29 黑色 | PG29 |
| T1910160125-009 | H16BPR-TSH-M25-EMC-C | H16BPR HOOD, DIAGONAL LOCKING, SIDE ENTRY M25, POWDER COATED,BLACK<br>H16BPR对角锁定侧出上壳M25 黑色 | M25 |
| T1910160121-009 | H16BPR-TSH-PG21-EMC-C | H16BPR HOOD, DIAGONAL LOCKING, SIDE ENTRY PG21, POWDER COATED,BLACK<br>H16BPR对角锁定侧出上壳PG21 黑色 | PG21 |

THIS DRAWING IS A CONTROLLED DOCUMENT.

DIMENSIONS: mm

TOLERANCES UNLESS OTHERWISE SPECIFIED:
0 PLC ±-
1 PLC ±-
2 PLC ±-
3 PLC ±-
4 PLC ±-
ANGLES ±-

MATERIAL - -
FINISH - -

DWN DAVID WANG 02SEP2016
CHK CHRIS WANG 02SEP2016
APVD XIANG XU 02SEP2016

PRODUCT SPEC 108-137191
APPLICATION SPEC 114-137191
WEIGHT -

TE Connectivity

NAME H16BPR-TSH-PG/M-EMC-C

| SIZE | CAGE CODE | DRAWING NO | RESTRICTED TO |
|---|---|---|---|
| A1 | - | C-T191016XXXXX09 | - |

CUSTOMER DRAWING SCALE 1:1 SHEET 1 OF 1 REV A

4805 (3/13)

Компания «ЭлектроПласт» предлагает заключение долгосрочных отношений при поставках импортных электронных компонентов на взаимовыгодных условиях!

Наши преимущества:

- Оперативные поставки широкого спектра электронных компонентов отечественного и импортного производства напрямую от производителей и с крупнейших мировых складов;
- Поставка более 17-ти миллионов наименований электронных компонентов;
- Поставка сложных, дефицитных, либо снятых с производства позиций;
- Оперативные сроки поставки под заказ (от 5 рабочих дней);
- Экспресс доставка в любую точку России;
- Техническая поддержка проекта, помощь в подборе аналогов, поставка прототипов;
- Система менеджмента качества сертифицирована по Международному стандарту ISO 9001;
- Лицензия ФСБ на осуществление работ с использованием сведений, составляющих государственную тайну;
- Поставка специализированных компонентов (Xilinx, Altera, Analog Devices, Intersil, Interpoint, Microsemi, Aeroflex, Peregrine, Syfer, Eurofarad, Texas Instrument, Miteq, Cobham, E2V, MA-COM, Hittite, Mini-Circuits,General Dynamics и др.);

Помимо этого, одним из направлений компании «ЭлектроПласт» является направление «Источники питания». Мы предлагаем Вам помощь Конструкторского отдела:

- Подбор оптимального решения, техническое обоснование при выборе компонента;
- Подбор аналогов;
- Консультации по применению компонента;
- Поставка образцов и прототипов;
- Техническая поддержка проекта;
- Защита от снятия компонента с производства.

**Как с нами связаться**

**Телефон:** 8 (812) 309 58 32 (многоканальный)
**Факс:** 8 (812) 320-02-42
**Электронная почта:** org@eplast1.ru
**Адрес:** 198099, г. Санкт-Петербург, ул. Калинина, дом 2, корпус 4, литера А.