NOTES:

REFERENCE STANDARD IEC60169-11 (4.1/9.5) IEC60169-16 (N)

I. ELECTRICAL PERFORMANCE -

NOMINAL IMPEDANCE	: 50 Ω
FREQUENCY RANGE	: DC-3.0 GHz
VSWR	: 1.065 MAX.
PIM	: -160dBc MAX.(1800MHz)
INSERTION LOSS	: -0.05 dB MAX. (@3.0 GHz)
INSULATION RESISTANCE	: 5000 MΩ MIN.
D.W.V	: 2500 VRMS
CONTACT RESISTANCE	: OUTER CONDUCTOR 0.4 mΩ MAX (N) 0.5 mΩ MAX (4.1/9.5)
	INNER CONDUCTOR 0.8 mΩ MAX (N) 1.0 mΩ MAX (4.1/9.5)

II. MECHANICAL PERFORMANCE -

RETENTION	: 4.00 N MIN (4.1/9.5)
MATING CYCLES	: 500 MIN
NUT - TORQUE	: 5 N-m (N)
NUT - AXIAL PULL	: 500 N

III. MATERIAL AND PLATING -

INNER CONDUCTOR	: SPRING COPPER ALLOY, PLATING = Ag (5µm MIN.)
OUTER CONDUCTOR	: BRASS, PLATING = Ag (5µm MIN.)
NUT	: BRASS, PLATING = NI (5µm MIN.)
GASKET	: SILICONE RUBBER
INSULATOR	: PTFE

IV. ENVIRONMENTAL -

TEMP.RANGE	: -40°C TO +85°C
WEATHER STANDARD	: IEC 60068 40 / 085/ 21
THERMAL SHOCK	: IEC 60068 -2-14-NA
VIBRATION	: IEC 60068-2-6-Fc
SHOCK	: IEC 60068-2-27

V. ROHS COMPLIANT.

242281	REVISIONS				
DRAWING NO.	REV	DESCRIPTION	DATE	ECO	APPR
THIRD ANGLE PROJ.	A	RELEASE TO MFG.	16-Sep-13	--	MB/BCG

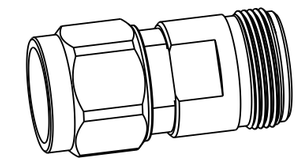

SCALE 1.000

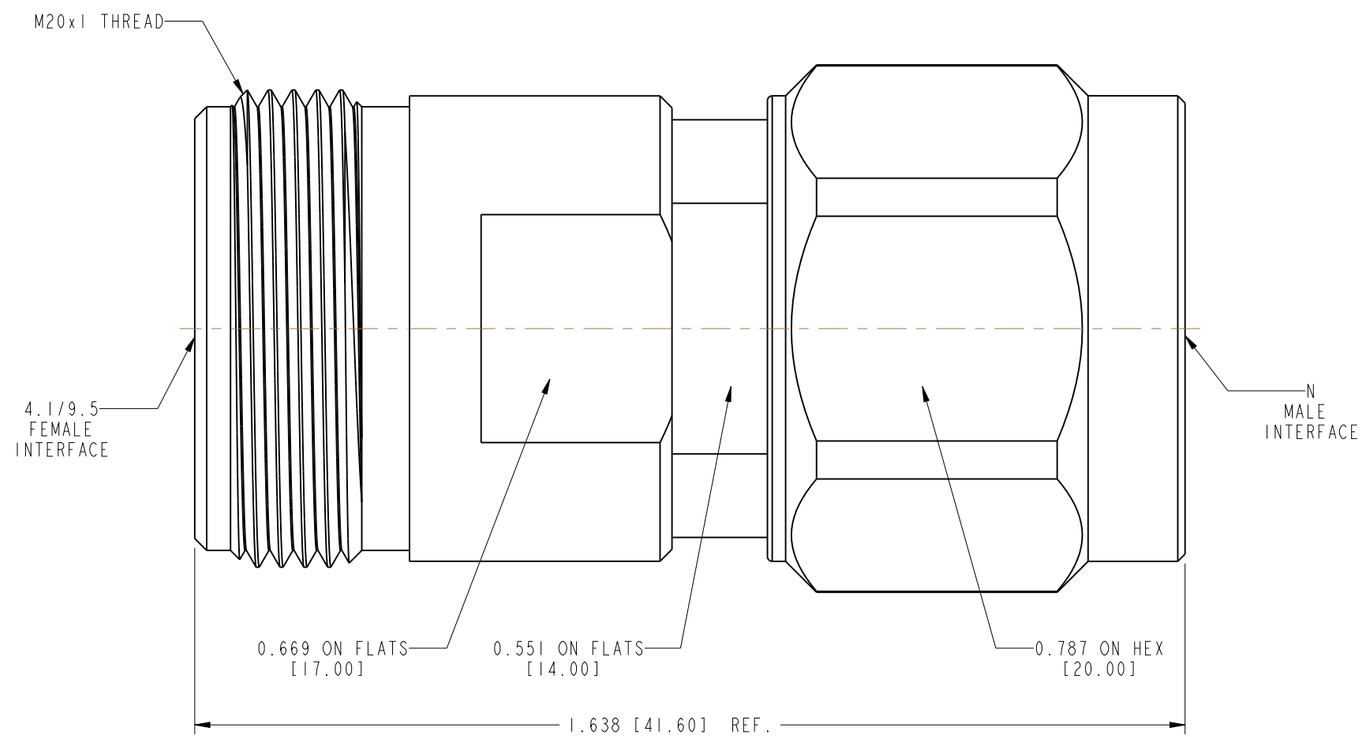

CUSTOMER OUTLINE DRAWING

ALL OTHER SHEETS ARE FOR INTERNAL USE ONLY

UNLESS OTHERWISE SPECIFIED, DIMENSIONS ARE IN INCHES AND TOLERANCES ARE:

2 PLACE DECIMAL	3 PLACE DECIMAL	ANGLES
±.015 (0,381 mm)	±.005 (0,127 mm)	± 1°

NOTICE - These drawings, specifications, or other data (1) are, and remain the property of Amphenol Corp. (2) must be returned upon request; and (3) are confidential and not to be disclosed to any person other than those to whom they are given by Amphenol Corp. The furnishing of these drawings, specifications, or other data by Amphenol Corp., or to any other person to anyone for any purpose is not to be regarded by implication or otherwise in any manner licensing, granting rights or permitting such holder or any other person to manufacture, use or sell any product, process or design, patented or otherwise, that may in any way be related to or disclosed by said drawings, specifications, or other data.

MATERIAL: SEE NOTES	DRAWN: MOHAN	DATE: 05-Sep-13	TITLE: 4.1/9.5 FEMALE TO N MALE ADAPTER
	ENGINEER: MOHAN	DATE: 05-Sep-13	
REFERENCE	APPROVED: B.C. GLEISSNER	DATE: 16-Sep-13	
	CAD FILE	DWG SIZE: B	DRAWING NO.: 242281

Amphenol Connex

SCALE: 4.0:1 | SHEET 1 OF 1 | REV A

Компания «ЭлектроПласт» предлагает заключение долгосрочных отношений при поставках импортных электронных компонентов на взаимовыгодных условиях!

Наши преимущества:

- Оперативные поставки широкого спектра электронных компонентов отечественного и импортного производства напрямую от производителей и с крупнейших мировых складов;
- Поставка более 17-ти миллионов наименований электронных компонентов;
- Поставка сложных, дефицитных, либо снятых с производства позиций;
- Оперативные сроки поставки под заказ (от 5 рабочих дней);
- Экспресс доставка в любую точку России;
- Техническая поддержка проекта, помощь в подборе аналогов, поставка прототипов;
- Система менеджмента качества сертифицирована по Международному стандарту ISO 9001;
- Лицензия ФСБ на осуществление работ с использованием сведений, составляющих государственную тайну;
- Поставка специализированных компонентов (Xilinx, Altera, Analog Devices, Intersil, Interpoint, Microsemi, Aeroflex, Peregrine, Syfer, Eurofarad, Texas Instrument, Miteq, Cobham, E2V, MA-COM, Hittite, Mini-Circuits,General Dynamics и др.);

Помимо этого, одним из направлений компании «ЭлектроПласт» является направление «Источники питания». Мы предлагаем Вам помощь Конструкторского отдела:

- Подбор оптимального решения, техническое обоснование при выборе компонента;
- Подбор аналогов;
- Консультации по применению компонента;
- Поставка образцов и прототипов;
- Техническая поддержка проекта;
- Защита от снятия компонента с производства.

Как с нами связаться

Телефон: 8 (812) 309 58 32 (многоканальный)
Факс: 8 (812) 320-02-42
Электронная почта: org@eplast1.ru
Адрес: 198099, г. Санкт-Петербург, ул. Калинина, дом 2, корпус 4, литера А.