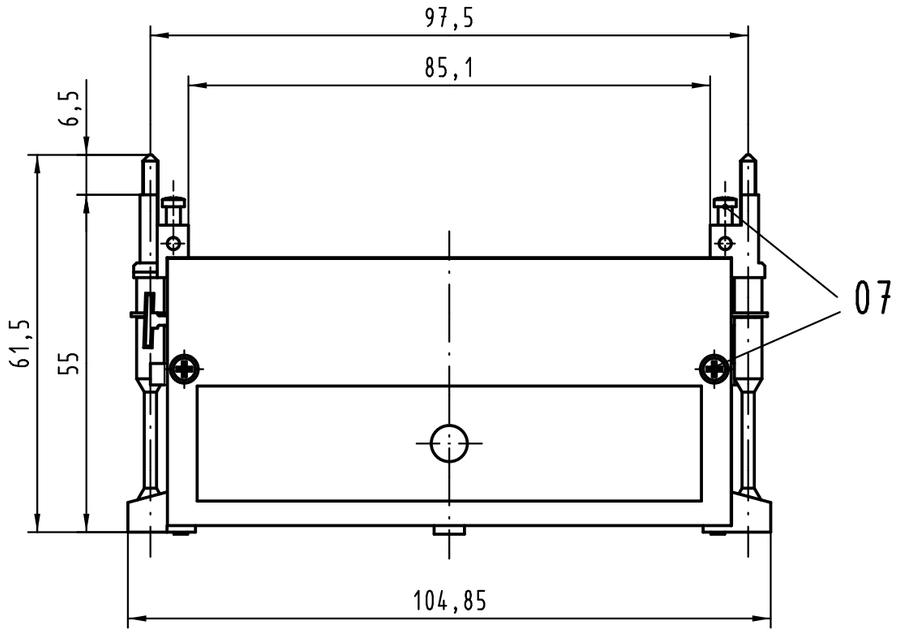

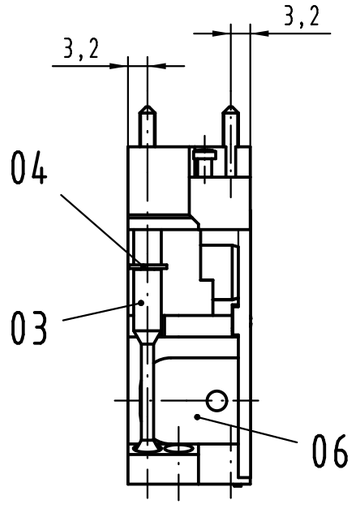

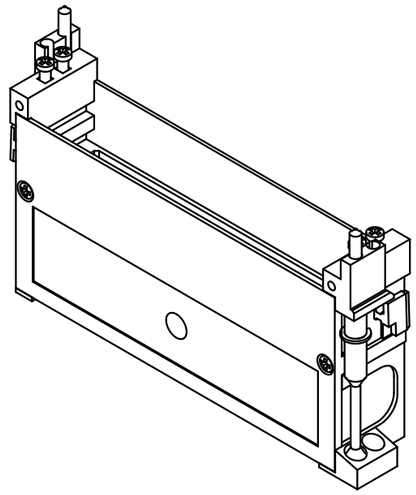

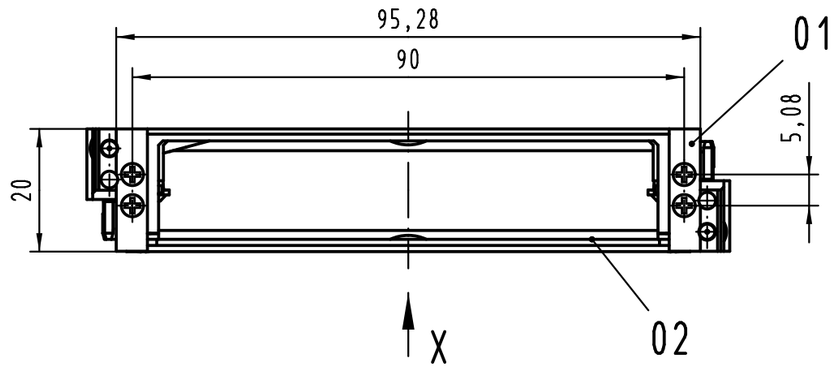

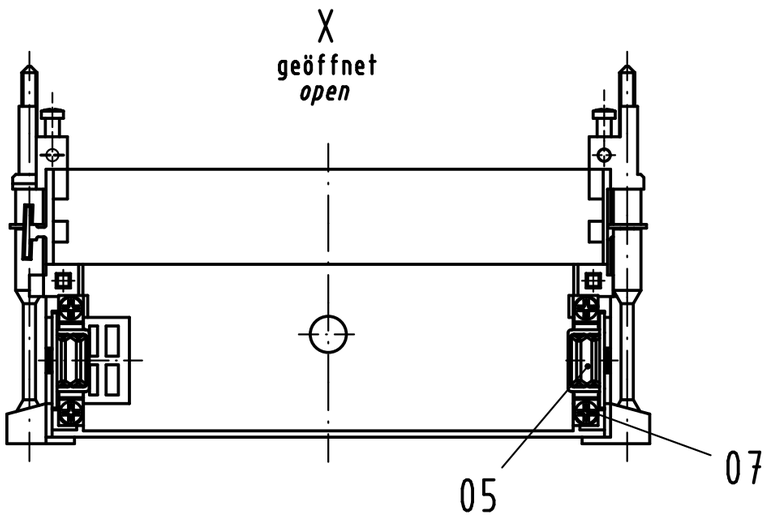

Inhalt Schalengehäuse *content shell housing*			Ersatzteile *spare parts*	
Pos. *pos.*	Anzahl *number*	Benennung *description*	Artikel Nr. *part no.*	Anzahl *number*
01	1	Grundschale *shell*		
02	1	Deckel *cover*		
03	2	Verriegelungsschraube M2,5 *locking screw M2,5*	09 06 000 9993/Set	1
04	2	Sicherungsscheibe *locking washer*		1
05	2	Kabelschelle D20 *cable clamp D20*	09 06 048 9993	1
06	2	Blindstopfen Metall *blind plug metal*		
07	10	PT-Schraube / *screw* 2,2x9,5-PZ1	09 06 001 9974	1

Teile nicht montiert
parts not assembled

All Dimensions in mm
Original Size DIN A 3

36101	22.03.11	Hage.
35461	09.12.08	Hage.
32028	23.08.07	Hage.
32446		
Mod.	Dat.	Name

Techn. Character.

	Dat.	Name
Detail.	13.12.04	Hage.
Insp.	13.12.04	Sch.
Stand.		

Maßstab/*Scale* 1:1

Nicht tolerierte Maße/ *Free size tolerances*

Schalengehäuse D20/2 metallisiert (Ni)
für Federleisten Typ F, H und MH
shell housing D20/2 metallised (Ni)
for female connector type F, H and MH

HARTING Electronics GmbH & Co. KG
D-32339 ESPELKAMP

TB 09 06 948 0521

Blatt/ *page*

Sub.

Alle Rechte vorbehalten/ *All rights reserved*

Компания «ЭлектроПласт» предлагает заключение долгосрочных отношений при поставках импортных электронных компонентов на взаимовыгодных условиях!

Наши преимущества:

- Оперативные поставки широкого спектра электронных компонентов отечественного и импортного производства напрямую от производителей и с крупнейших мировых складов;
- Поставка более 17-ти миллионов наименований электронных компонентов;
- Поставка сложных, дефицитных, либо снятых с производства позиций;
- Оперативные сроки поставки под заказ (от 5 рабочих дней);
- Экспресс доставка в любую точку России;
- Техническая поддержка проекта, помощь в подборе аналогов, поставка прототипов;
- Система менеджмента качества сертифицирована по Международному стандарту ISO 9001;
- Лицензия ФСБ на осуществление работ с использованием сведений, составляющих государственную тайну;
- Поставка специализированных компонентов (Xilinx, Altera, Analog Devices, Intersil, Interpoint, Microsemi, Aeroflex, Peregrine, Syfer, Eurofarad, Texas Instrument, Miteq, Cobham, E2V, MA-COM, Hittite, Mini-Circuits,General Dynamics и др.);

Помимо этого, одним из направлений компании «ЭлектроПласт» является направление «Источники питания». Мы предлагаем Вам помощь Конструкторского отдела:

- Подбор оптимального решения, техническое обоснование при выборе компонента;
- Подбор аналогов;
- Консультации по применению компонента;
- Поставка образцов и прототипов;
- Техническая поддержка проекта;
- Защита от снятия компонента с производства.

Как с нами связаться

Телефон: 8 (812) 309 58 32 (многоканальный)
Факс: 8 (812) 320-02-42
Электронная почта: org@eplast1.ru
Адрес: 198099, г. Санкт-Петербург, ул. Калинина, дом 2, корпус 4, литера А.