TELEDYNE LECROY TEST SERVICES
Everywhereyoulook™

Reaction Torque Sensors

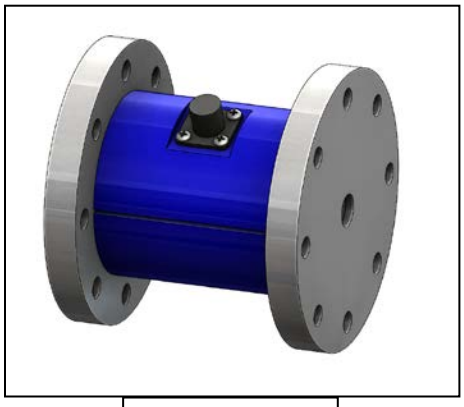

Model 12328

Model 15228

TELEDYNE LECROY Test Services (TLTS) offers a complete line of Reaction Torque Sensors from 10 in-lb to 100,000+ in-lb capacities. All of our sensors utilize precision strain gage technology and have no moving parts.

Reaction sensors offer a lower cost approach to torque measurement by eliminating the need for rotating parts and costly electronics. Contact one of our application engineers for more details.

SPECIFICATIONS for Models 12328 and 15228

Output at Rated Torque ..... 1.5 - 3 mV/V Nominal

Calibration Accuracy ..... 0.25% Full Scale

Overload Rating 150%

Excitation Maximum DC 10V

Bridge Resistance..... 350 Ohms

Zero Balance ..... ±0.1% Full Scale

Temperature Effect on Zero ..... 0.0025% Full Scale/°F

Compensated Temperature Range .... 72°F - 150°F ±0.3°F

Duty Cycle..... Standard

Connector..... MS 311OP-8-4P or equivalent

(over) 08/17

Teledyne LeCroy Test Services
513 Mill Street, Marion, MA 02738 USA | (508) 748-0103 | www.Teledyne-TS.com

TELEDYNE LECROY TEST SERVICES
Everywhereyoulook™

Model 12328

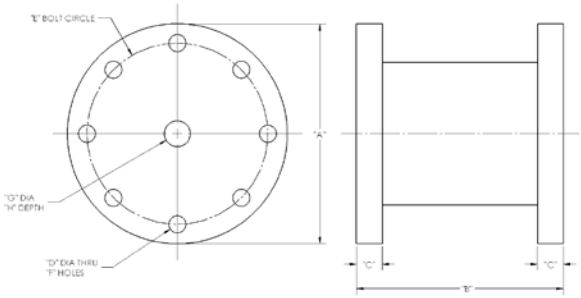

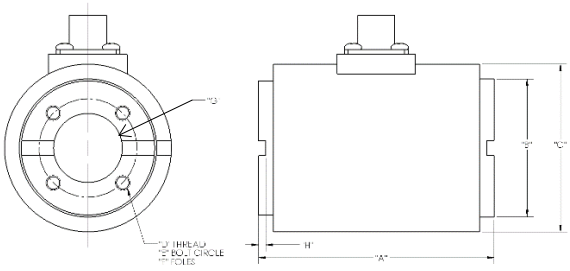

Model 15228

Dimensions (inches/mm)											
Part #	**Model #**	**Torque** (in-lbs)	**Drawing #**	**A**	**B**	**C**	**D**	**E**	**F**	**G**	***H**
160296	12328-100K	100000	12328-ASSY-3	6.5 165	5 127	1 25.4	0.52 13.2	4.88 124	8	2 51	0.25 6.4
160294	12328-50K	50000	12328-ASSY-2	5 127	3.5 89	0.75 19	0.39 9.9	4.25 108	8	1.63 41.4	thru hole
160291	12328-20K	20000	12328-ASSY-2	5 127	3.5 89	0.75 19	0.39 9.9	4.25 108	8	2 51	0.25 6.4
160289	12328-10K	10000	12328-ASSY-2	5 127	3.5 89	0.75 19	0.39 9.9	4.25 108	8	2 51	0.25 6.4
160286	12328-5K	5000	12328-ASSY-1	4.25 108	4 101	0.5 12.7	0.33 8.4	3.5 89	8	0.5 13	0.12 3.1
160280	12328-2K	2000	12328-ASSY-1	4.25 108	4 101	0.5 12.7	0.33 8.4	3.5 89	8	0.5 13	0.12 3.1
160277	12328-1K	1000	12328-ASSY-1	4.25 108	4 101	0.5 12.7	0.33 8.4	3.5 89	8	0.5 13	0.12 3.1

Part #	**Model #**	**Torque** (in-lbs)	**Drawing #**	**A**	**B**	**C**	**D**	**E**	**F**	**G**	**H**
160314	15228-1000	1000	15228-ASSY	3 76	1.75 44.45	2.12 53.85	10-32	1.25 31.75	4	0.87 22.2	thru hole
160313	15228-500	500	15228-ASSY	3 76	1.75 44.45	2.12 53.85	10-32	1.25 31.75	4	0.87 22.2	thru hole
160312	15228-200	200	15228-ASSY	3 76	1.75 44.45	2.12 53.85	10-32	1.25 31.75	4	0.87 22.2	thru hole
160311	15228-100	100	15228-ASSY	3 76	1.75 44.45	2.12 53.85	10-32	1.25 31.75	4	0.87 22.2	thru hole
160307	15228-50	50	15228-ASSY	3 76	1.75 44.45	2.12 53.85	10-32	1.25 31.75	4	0.87 22.2	thru hole
160304	15228-20	20	15228-ASSY	3 76	1.75 44.45	2.12 53.85	10-32	1.25 31.75	4	0.87 22.2	thru hole
160302	15228-10	10	15228-ASSY	3 76	1.75 44.45	2.12 53.85	10-32	1.25 31.75	4	0.87 22.2	thru hole

*Thru hole available upon request.

Please visit http://teledyne-ts.com/products/reactiontq.html for detailed drawings and downloadable CAD models.

For custom or heavy-duty torque measurement applications, contact Applications Engineering at Sales_TestServices@Teledyne.com

Компания «ЭлектроПласт» предлагает заключение долгосрочных отношений при поставках импортных электронных компонентов на взаимовыгодных условиях!

Наши преимущества:

- Оперативные поставки широкого спектра электронных компонентов отечественного и импортного производства напрямую от производителей и с крупнейших мировых складов;
- Поставка более 17-ти миллионов наименований электронных компонентов;
- Поставка сложных, дефицитных, либо снятых с производства позиций;
- Оперативные сроки поставки под заказ (от 5 рабочих дней);
- Экспресс доставка в любую точку России;
- Техническая поддержка проекта, помощь в подборе аналогов, поставка прототипов;
- Система менеджмента качества сертифицирована по Международному стандарту ISO 9001;
- Лицензия ФСБ на осуществление работ с использованием сведений, составляющих государственную тайну;
- Поставка специализированных компонентов (Xilinx, Altera, Analog Devices, Intersil, Interpoint, Microsemi, Aeroflex, Peregrine, Syfer, Eurofarad, Texas Instrument, Miteq, Cobham, E2V, MA-COM, Hittite, Mini-Circuits,General Dynamics и др.);

Помимо этого, одним из направлений компании «ЭлектроПласт» является направление «Источники питания». Мы предлагаем Вам помощь Конструкторского отдела:

- Подбор оптимального решения, техническое обоснование при выборе компонента;
- Подбор аналогов;
- Консультации по применению компонента;
- Поставка образцов и прототипов;
- Техническая поддержка проекта;
- Защита от снятия компонента с производства.

Как с нами связаться

Телефон: 8 (812) 309 58 32 (многоканальный)
Факс: 8 (812) 320-02-42
Электронная почта: org@eplast1.ru
Адрес: 198099, г. Санкт-Петербург, ул. Калинина, дом 2, корпус 4, литера А.