| GENERAL TOLERANCE | | | | | |
|---|---|---|---|---|---|
| DIM. RANGE | 0.5 - 3 | > 3 - 6 | > 6 - 30 | > 30 - 120 | > 120 - 400 |
| TOLERANCE | ±0.1 | ±0.1 | ±0.2 | ±0.3 | ±0.5 |

# CUSTOMER DRAWING

| REVISIONS | | |
|---|---|---|
| REV | DESCRIPTION | DATE |
| A | PREMININARY REVISION | 2016-07-06 |

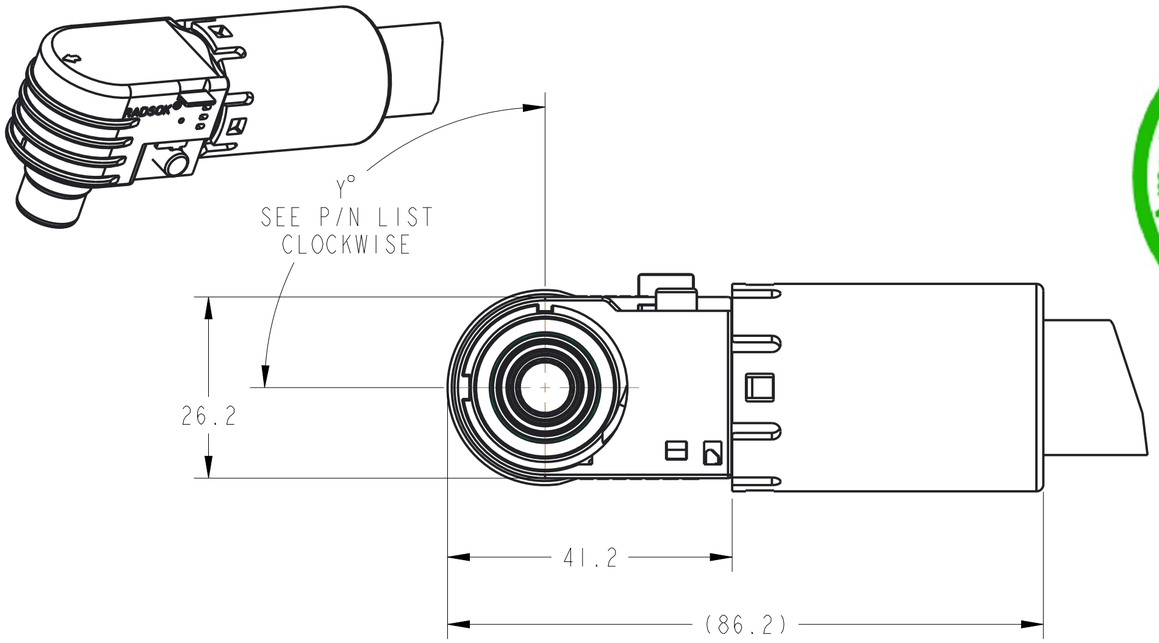


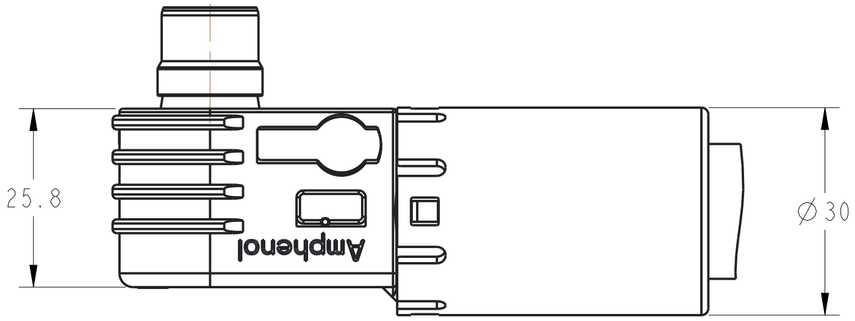


Amphenol Industrial Operations RoHS Compliant 2011/65/EU

MFG PART NUMBER: C10-738728-( ) ( ) ( ) ( )

- BASE NUMBER
- COLOR OF BUTTON, SEE TABLE
- WIRE SIZE, SEE TABLE
- SEALING, SEE TABLE
- KEYWAY, SEE TABLE

CODE NUMBER REFERENCE: SLPPB( ) B ( ) ( ) ( ) E H

- BASE NUMBER
- WIRE SIZE, SEE TABLE
- WITH BACKSHELL
- SEALING, SEE TABLE
- COLOR OF BUTTON, SEE TABLE
- KEYWAY, SEE TABLE
- EMI
- HVIL

| ITEM | DESCRIPTION | CODE NUMBER | MFG NUMBER |
|---|---|---|---|
| COLOR OF BUTTON | ORANGE | 1 | O |
| | BLACK | 2 | B |
| | RED | 3 | R |
| WIRE SIZE | 70 MM^2 | 7 | 70 |
| | 50 MM^2 | 5 | 50 |
| | 35 MM^2 | 3 | 35 |
| SEALING | IP 67 | 0 | S |
| | NO SEALING | 1 | N |
| KEYWAY (Y°) | 90° | 0 | 0 |
| | 270° | 1 | 1 |
| | 60° | 2 | 2 |
| | 120° | 3 | 3 |
| | 150° | 4 | 4 |

## SPECIFICATIONS

| | |
|---|---|
| CURRENT RATING | 250 Amps MAX (C10-738728-X7XX)<br>200 Amps MAX (C10-738728-X5XX)<br>150 Amps MAX (C10-738728-X3XX) |
| OPERATING VOLTAGE | 1000V DC/AC |
| OPERATING TEMPERATURE | -40°C-125°C |
| PROTECTION CLASS | IP67 (MATED) |

NOTES:

1. THE REFERENCED PRODUCT IS IN COMPLIANCE WITH THE MAXIMUM CONCENTRATION VALUES(MCVS) AS SET BY ROHS 2.0 DIRECTIVE 2011/65/EU AND ANNEX II AMENDMENT DIRECTIVE (EU)2015/863.

THIS DOCUMENT CONTAINS PROPRIETARY INFORMATION AND SUCH INFORMATION MAY NOT BE DISCLOSED TO OTHERS FOR ANY PURPOSE OR USED FOR MANUFACTURING PURPOSES WITHOUT WRITTEN PERMISSION FROM THE AMPHENOL CORP.

N/A
NEXT ASSEMBLY
METRIC DOCUMENT

PRO/ENGINEER INFORMATION
Pro/e Model Used: C10-738728_PLUG.ASSEM
Drawing Name: C10-738728-ABROAD

UNLESS OTHERWISE SPECIFIED
LINEAR DIMENSIONS ARE IN: MILLIMETERS
TOLERANCES:
ANGLES= ±2°
DEFAULT LINEAR TOLERANCES SEE TABLE
DIM.& TOL. PER ASME Y14.5M-1994;
DRM PER MIL-DTL-31000;
OTHER AMPHENOL STANDARDS: 9-9318
LEGENDS:
=FLAG NOTE CALL OUT REFERENCE ONLY

SPECIFICATIONS
MATERIAL SPEC.
N/A
PROCESS SPEC.
N/A

| POS | QTY | PART NUMBER | DESCRIPTION | NOTE |
|---|---|---|---|---|

PARTS LIST

| APPROVALS | | DATE |
|---|---|---|
| PREPARED BY | GRACE YANG | JUL-06-17 |
| ENGINEER IN CHARGE | EVANS JIANG | |
| DESIGN MANAGER | ROB WENG | |
| DESIGN ACTIVITY GROUP | C&I | |

THIRD ANGLE PROJECTION

AMPHENOL INDUSTRIAL OPERATIONS
Amphenol Technology(Zhuhai)Co.,Ltd
No.63, Xinghan Road, Sanzao Town, Jinwan, Zhuhai, PRC

8.0MM SURLOK PLUS WITH EMI, PLUG

| SIZE | CAGE CODE | DOCUMENT NO. | REV. |
|---|---|---|---|
| C | 77820 | C10-738728-( ) | A |

SCALE: 1.5 | REF. N/A | SHEET 1 OF 1



DOCUMENT NO. C10-738728-( ) | SHEET 1 OF 1 | REV. A

FORMAT: C-L.E-Rev.B

Компания «ЭлектроПласт» предлагает заключение долгосрочных отношений при поставках импортных электронных компонентов на взаимовыгодных условиях!

Наши преимущества:

- Оперативные поставки широкого спектра электронных компонентов отечественного и импортного производства напрямую от производителей и с крупнейших мировых складов;
- Поставка более 17-ти миллионов наименований электронных компонентов;
- Поставка сложных, дефицитных, либо снятых с производства позиций;
- Оперативные сроки поставки под заказ (от 5 рабочих дней);
- Экспресс доставка в любую точку России;
- Техническая поддержка проекта, помощь в подборе аналогов, поставка прототипов;
- Система менеджмента качества сертифицирована по Международному стандарту ISO 9001;
- Лицензия ФСБ на осуществление работ с использованием сведений, составляющих государственную тайну;
- Поставка специализированных компонентов (Xilinx, Altera, Analog Devices, Intersil, Interpoint, Microsemi, Aeroflex, Peregrine, Syfer, Eurofarad, Texas Instrument, Miteq, Cobham, E2V, MA-COM, Hittite, Mini-Circuits,General Dynamics и др.);

Помимо этого, одним из направлений компании «ЭлектроПласт» является направление «Источники питания». Мы предлагаем Вам помощь Конструкторского отдела:

- Подбор оптимального решения, техническое обоснование при выборе компонента;
- Подбор аналогов;
- Консультации по применению компонента;
- Поставка образцов и прототипов;
- Техническая поддержка проекта;
- Защита от снятия компонента с производства.

**Как с нами связаться**

**Телефон:** 8 (812) 309 58 32 (многоканальный)
**Факс:** 8 (812) 320-02-42
**Электронная почта:** org@eplast1.ru
**Адрес:** 198099, г. Санкт-Петербург, ул. Калинина, дом 2, корпус 4, литера А.