REVISIONS					
REV	ECO	DESCRIPTION	DATE	BY	APPR
A1	-	RELEASED DRAWING	Jul-16-18	Flan	Tommy

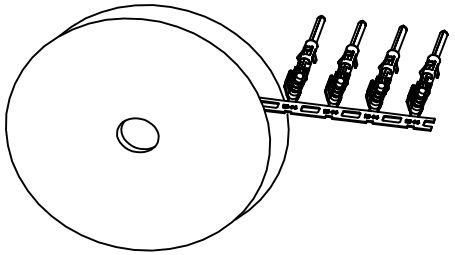

CONTACT ORIENTATION ON ROLL(3000PCS/COIL)

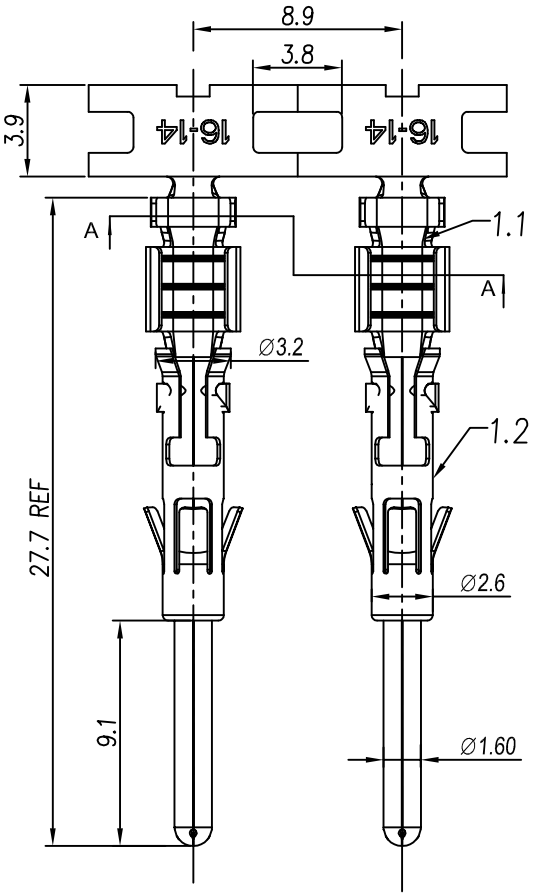

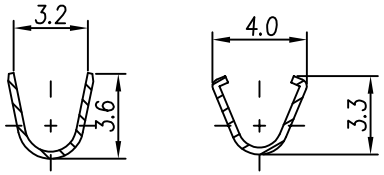

SECTION A-A

NOTES : (UNLESS OTHERWISE SPECIFIED)

1. MATERIAL :
   - 1.1. CONTACT BODY : COPPER ALLOY.
   - 1.2. OUTER SPRING : STAINLESS STEEL.
2. SPECIFICATIONS :
   - 2.1 CURRENT RATING : 13A MAX.
   - 2.2 TERMINATION TYPE : CRIMPING.
   - 2.3 WIRE RANGE : 14~16AWG.
   - 2.4 WIRE INSULATION DIA(MAX) : ϕ3.2mm.
3. RoHS COMPLIANT.
4. ALL DIMENSIONS ARE FOR REFERENCE USE ONLY.
5. AVAILABLE TOOLS :
   - 5.1 HAND CRIMPER : MFX-3954.
   - 5.2 CRIMP APPLICATOR : MFX-3957.
   - 5.3 EXTRACTION TOOL : QXRT16.

P/N	CONTACT PLATING(MATING AREA)
SP14M2T	TIN PLATING OVER NICKEL.
SP14M2N	NICKEL PLATING OVER COPPERIZE.
SP14M2F	GOLD FLASH PLATING OVER NICKEL.
SP14M2G5	5μ"GOLD PLATING OVER NICKEL.
SP14M2G10	10μ"GOLD PLATING OVER NICKEL.
SP14M2G15	15μ"GOLD PLATING OVER NICKEL.
SP14M2G30	30μ"GOLD PLATING OVER NICKEL.

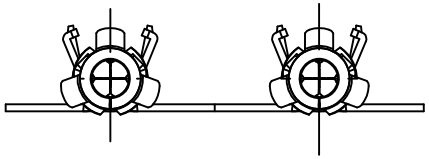

QUANTITY	PART NUMBER	DESCRIPTION	ITEM

MATERIALS LIST

UNLESS OTHERWISE SPECIFIED
1) All dimensions are in metric(mm).
2) Tolerances are as follows:
1 PL DEC ±0.30
2 PL DEC ±0.15
3 PL DEC ±0.08
Fractions ±1/64
Angles ±1°
3) Note reference = A

MATERIAL SPECIFICATIONS:

PROCESS SPECIFICATIONS:

NEXT ASSY:

SIGNATURES		DATE
DRAWN:	Flan	Jul-16-18
CHECKED:	Tod	Jul-16-18
ENGINEER:		
APPROVAL:	Tommy	Jul-16-18
CUSTOMER:		

THIS DRAWING IS SUPPLIED FOR INFORMATION ONLY. DESIGN FEATURES, SPECIFICATIONS AND PERFORMANCE DATA SHOWN HEREON ARE THE PROPERTY OF THE AMPHENOL CORPORATION. NO RIGHTS OF REPRODUCTION ARE IMPLIED. ALL DIMENSIONS ARE SUBJECT TO NORMAL MANUFACTURING VARIATIONS.

Amphenol
Sine Systems - www.amphenol-sine.com
44724 Morley Drive
Clinton Township, MI 48036

ECO-MATE,PIN,CONTACT,
STAMPED,16-14AWG,SIZE 16

SIZE	TYPE	DWG NO:	REVISION
B	C-	SP14M2XX	A1

SCALE: NONE SHEET 1 OF 1

TITLE: ECO-MATE,PIN,CONTACT,STAMPED,16-14AWG,SIZE 16
DWG NO: SP14M2XX
REV: A1
SH: 1
OF: 1

Компания «ЭлектроПласт» предлагает заключение долгосрочных отношений при поставках импортных электронных компонентов на взаимовыгодных условиях!

Наши преимущества:

- Оперативные поставки широкого спектра электронных компонентов отечественного и импортного производства напрямую от производителей и с крупнейших мировых складов;
- Поставка более 17-ти миллионов наименований электронных компонентов;
- Поставка сложных, дефицитных, либо снятых с производства позиций;
- Оперативные сроки поставки под заказ (от 5 рабочих дней);
- Экспресс доставка в любую точку России;
- Техническая поддержка проекта, помощь в подборе аналогов, поставка прототипов;
- Система менеджмента качества сертифицирована по Международному стандарту ISO 9001;
- Лицензия ФСБ на осуществление работ с использованием сведений, составляющих государственную тайну;
- Поставка специализированных компонентов (Xilinx, Altera, Analog Devices, Intersil, Interpoint, Microsemi, Aeroflex, Peregrine, Syfer, Eurofarad, Texas Instrument, Miteq, Cobham, E2V, MA-COM, Hittite, Mini-Circuits,General Dynamics и др.);

Помимо этого, одним из направлений компании «ЭлектроПласт» является направление «Источники питания». Мы предлагаем Вам помощь Конструкторского отдела:

- Подбор оптимального решения, техническое обоснование при выборе компонента;
- Подбор аналогов;
- Консультации по применению компонента;
- Поставка образцов и прототипов;
- Техническая поддержка проекта;
- Защита от снятия компонента с производства.

Как с нами связаться

Телефон: 8 (812) 309 58 32 (многоканальный)
Факс: 8 (812) 320-02-42
Электронная почта: org@eplast1.ru
Адрес: 198099, г. Санкт-Петербург, ул. Калинина, дом 2, корпус 4, литера А.