THIS DRAWING IS UNPUBLISHED. RELEASED FOR PUBLICATION 20
© COPYRIGHT 20 BY - ALL RIGHTS RESERVED.

REVISIONS					
P	LTR	DESCRIPTION	DATE	DWN	APVD
	A	INITIAL	28JUL2016	QY	CW
	A1	ECR-16-014639	15OCT2016	QY	CW
	A2	ECR-19-003922	19MAR2019	CD	CW

TYPE-1:STANDARD TOP ENTRY
类型-1:标准顶出

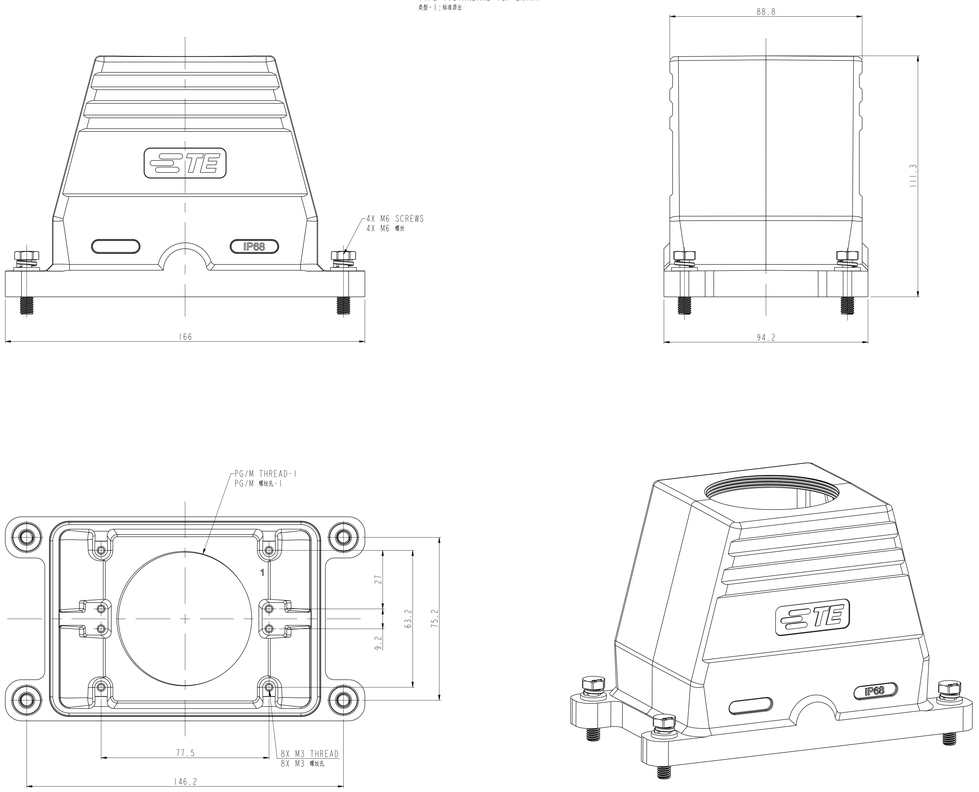

TYPE-2:STANDARD SIDE ENTRY
类型-2:标准侧出

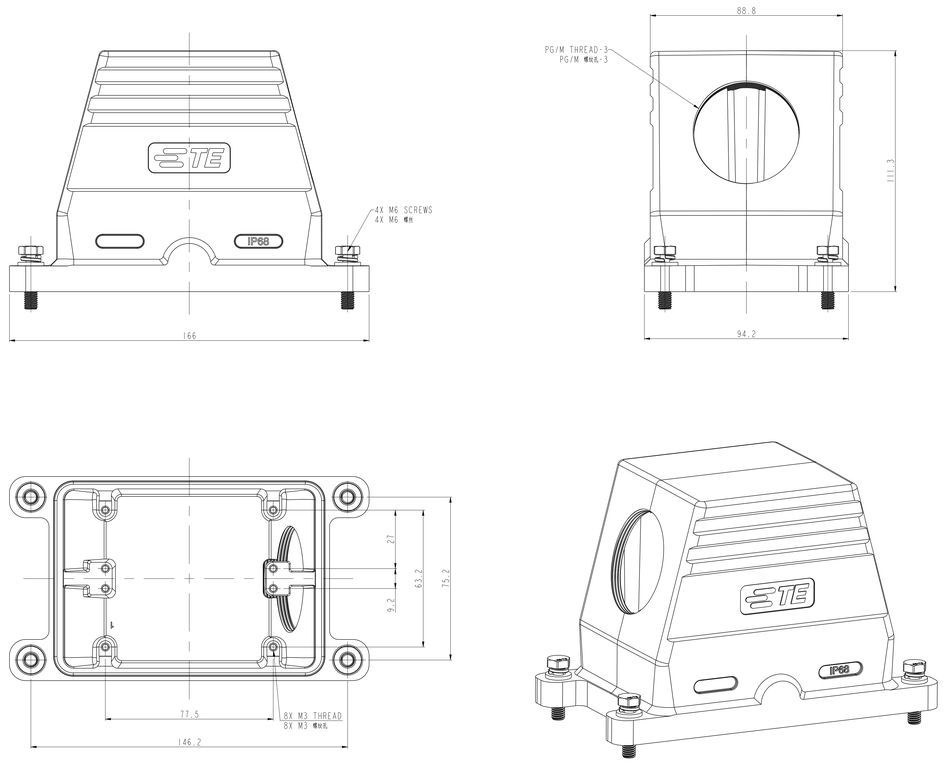

NOTES:

1. TECHNICAL CHARACTERISTICS:
   HOOD MATERIAL: DIE CAST ALUMINIUM ALLOY
   SURFACE: POWDER COATED
   DEGREE OF PROTECTION: IP68 (MATED)

注释:
1. 技术参数:
   上壳材料: 铝合金
   表面处理: 粉末喷涂
   防护等级: IP68(配合)

TYPE-3:STANDARD SIDE AND TOP ENTRY
类型-3:标准侧出、顶出

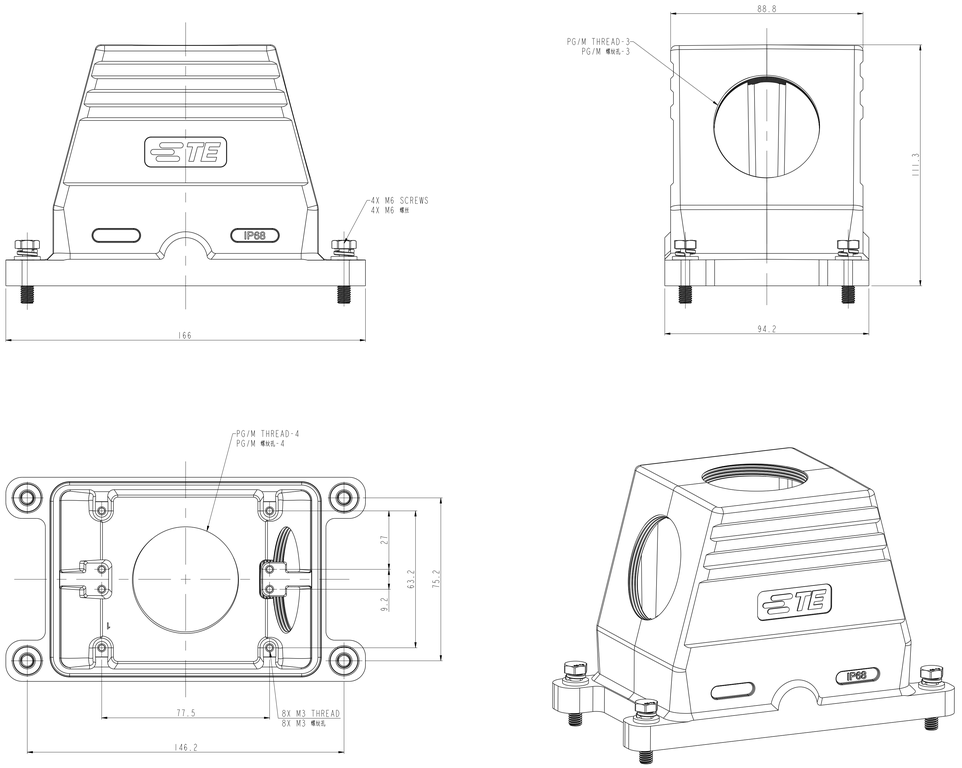

TYPE-4: TOP ENTRY (FOUR HOLES)
类型-4: 顶出 (4孔)

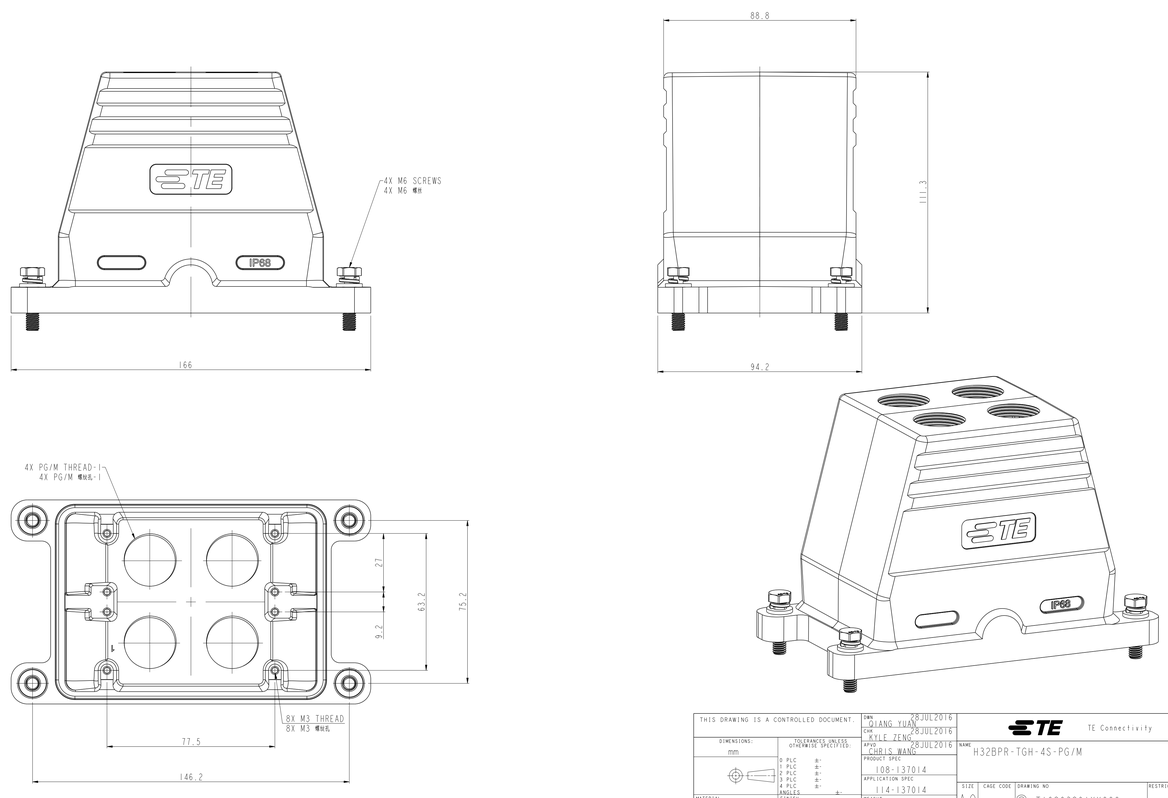

THIS DRAWING IS A CONTROLLED DOCUMENT.

DIMENSIONS: mm

TOLERANCES UNLESS OTHERWISE SPECIFIED:
0 PLC ±-
1 PLC ±-
2 PLC ±-
3 PLC ±-
4 PLC ±-
ANGLES ±-
FINISH -

MATERIAL - -

WEIGHT - -

DWN QIANG YUAN 28JUL2016
CHK KYLE ZENG 28JUL2016
APVD CHRIS WANG 28JUL2016

PRODUCT SPEC 108-137014
APPLICATION SPEC 114-137014

TE Connectivity

NAME H32BPR-TGH-4S-PG/M

SIZE A0 | CASE CODE - | DRAWING NO C-T1926320 1XX000 | RESTRICTED TO -

CUSTOMER DRAWING | SCALE 1:1 | SHEET 1 OF 2 | REV A2

4806 (3/13)

THIS DRAWING IS UNPUBLISHED. RELEASED FOR PUBLICATION 20
© COPYRIGHT 20 BY -. ALL RIGHTS RESERVED.

REVISIONS					
P	LTR	DESCRIPTION	DATE	DWN	APVD
	-	SEE SHEET 1	-	-	-

NOTES:

SEE SHEET 1

备注:

见 SHEET 1

PART NUMBER 料号	PART DESCRIPTION 描述		PG/M THREAD-1 PG/M 螺纹孔-1	PG/M THREAD-2 PG/M 螺纹孔-2	PG/M THREAD-3 PG/M 螺纹孔-3	PG/M THREAD-4 PG/M 螺纹孔-4	TYPE 类型
T1926320425-000	H32BPR-TGH-4S-4M25	H32BPR HOOD, QUADRANGLE LOCKING, TOP ENTRY 4M25,POWDER COATED,BLACK H32BPR上壳,四角锁定,顶出4M25,黑色粉末喷涂	4X M25X1.5	-	-	-	TYPE-4: TOP ENTRY (FOUR HOLES) 类型-4: 顶出 (4孔)
T1906325050-002	H32BPR-TSH/TGH-4S-2M50	H32BPR HOOD, QUADRANGLE LOCKING, SIDE ENTRY M50,TOP ENTRY M50, POWDER COATED,GREY H32BPR上壳,四角锁定,侧出M50,顶出M50,灰色粉末喷涂	-	-	M50X1.5	M50X1.5	TYPE-3: STANDARD SIDE AND TOP ENTRY 类型-3:标准侧出、顶出
T1906325050-000	H32BPR-TSH/TGH-4S-2M50	H32BPR HOOD, QUADRANGLE LOCKING, SIDE ENTRY M50,TOP ENTRY M50, POWDER COATED,BLACK H32BPR上壳,四角锁定,侧出M50,顶出M50,黑色粉末喷涂	-	-	M50X1.5	M50X1.5	
T1916322163-000	H32BPR-TSH-4S-M63	H32BPR HOOD, QUADRANGLE LOCKING, SIDE ENTRY M63,POWDER COATED,GREY H32BPR上壳,四角锁定,侧出M63,灰色粉末喷涂	-	M63X1.5	-	-	TYPE-2: STANDARD SIDE ENTRY 类型-2:标准侧出
T1916322150-000	H32BPR-TSH-4S-M50	H32BPR HOOD, QUADRANGLE LOCKING, SIDE ENTRY M50,POWDER COATED,GREY H32BPR上壳,四角锁定,侧出M50,灰色粉末喷涂	-	M50X1.5	-	-	
T1916322148-000	H32BPR-TSH-4S-PG48	H32BPR HOOD, QUADRANGLE LOCKING, SIDE ENTRY PG48,POWDER COATED,GREY H32BPR上壳,四角锁定,侧出PG48,灰色粉末喷涂	-	PG48	-	-	
T1916322142-000	H32BPR-TSH-4S-PG42	H32BPR HOOD, QUADRANGLE LOCKING, SIDE ENTRY PG42,POWDER COATED,GREY H32BPR上壳,四角锁定,侧出PG42,灰色粉末喷涂	-	PG42	-	-	
T1916320163-000	H32BPR-TSH-4S-M63	H32BPR HOOD, QUADRANGLE LOCKING, SIDE ENTRY M63,POWDER COATED,BLACK H32BPR上壳,四角锁定,侧出M63,黑色粉末喷涂	-	M63X1.5	-	-	
T1916320150-000	H32BPR-TSH-4S-M50	H32BPR HOOD, QUADRANGLE LOCKING, SIDE ENTRY M50,POWDER COATED,BLACK H32BPR上壳,四角锁定,侧出M50,黑色粉末喷涂	-	M50X1.5	-	-	
T1916320148-000	H32BPR-TSH-4S-PG48	H32BPR HOOD, QUADRANGLE LOCKING, SIDE ENTRY PG48,POWDER COATED,BLACK H32BPR上壳,四角锁定,侧出PG48,黑色粉末喷涂	-	PG48	-	-	
T1916320142-000	H32BPR-TSH-4S-PG42	H32BPR HOOD, QUADRANGLE LOCKING, SIDE ENTRY PG42,POWDER COATED,BLACK H32BPR上壳,四角锁定,侧出PG42,黑色粉末喷涂	-	PG42	-	-	
T1926322163-000	H32BPR-TGH-4S-M63	H32BPR HOOD, QUADRANGLE LOCKING, TOP ENTRY M63,POWDER COATED,GREY H32BPR上壳,四角锁定,顶出M63,灰色粉末喷涂	M63X1.5	-	-	-	TYPE-1: STANDARD TOP ENTRY 类型-1:标准顶出
T1926322150-000	H32BPR-TGH-4S-M50	H32BPR HOOD, QUADRANGLE LOCKING, TOP ENTRY M50,POWDER COATED,GREY H32BPR上壳,四角锁定,顶出M50,灰色粉末喷涂	M50X1.5	-	-	-	
T1926322148-000	H32BPR-TGH-4S-PG48	H32BPR HOOD, QUADRANGLE LOCKING, TOP ENTRY PG48,POWDER COATED,GREY H32BPR上壳,四角锁定,顶出PG48,灰色粉末喷涂	PG48	-	-	-	
T1926322142-000	H32BPR-TGH-4S-PG42	H32BPR HOOD, QUADRANGLE LOCKING, TOP ENTRY PG42,POWDER COATED,GREY H32BPR上壳,四角锁定,顶出PG42,灰色粉末喷涂	PG42	-	-	-	
T1926320163-000	H32BPR-TGH-4S-M63	H32BPR HOOD, QUADRANGLE LOCKING, TOP ENTRY M63,POWDER COATED,BLACK H32BPR上壳,四角锁定,顶出M63,黑色粉末喷涂	M63X1.5	-	-	-	
T1926320150-000	H32BPR-TGH-4S-M50	H32BPR HOOD, QUADRANGLE LOCKING, TOP ENTRY M50,POWDER COATED,BLACK H32BPR上壳,四角锁定,顶出M50,黑色粉末喷涂	M50X1.5	-	-	-	
T1926320148-000	H32BPR-TGH-4S-PG48	H32BPR HOOD, QUADRANGLE LOCKING, TOP ENTRY PG48,POWDER COATED,BLACK H32BPR上壳,四角锁定,顶出PG48,黑色粉末喷涂	PG48	-	-	-	
T1926320142-000	H32BPR-TGH-4S-PG42	H32BPR HOOD, QUADRANGLE LOCKING, TOP ENTRY PG42,POWDER COATED,BLACK H32BPR上壳,四角锁定,顶出PG42,黑色粉末喷涂	PG42	-	-	-	

THIS DRAWING IS A CONTROLLED DOCUMENT.

DRN JIANG YUAN 08JUL2016
CHK KYLE ZENG 08JUL2016
APVD CHRIS WANG 08JUL2016

DIMENSIONS: mm

TOLERANCES UNLESS OTHERWISE SPECIFIED:
0 PLC ±-
1 PLC ±-
2 PLC ±-
3 PLC ±-
4 PLC ±-
ANGLES ±-

MATERIAL -
FINISH -
WEIGHT -

PRODUCT SPEC 108-137014
APPLICATION SPEC 114-137014

TE Connectivity

NAME H32BPR-TGH-4S-PG/M

SIZE A0 | CAGE CODE - | DRAWING NO C-T1926320 1XX000 | RESTRICTED TO -

CUSTOMER DRAWING | SCALE 1:1 | SHEET 2 OF 2 | REV A2

4806 (3/13)

Компания «ЭлектроПласт» предлагает заключение долгосрочных отношений при поставках импортных электронных компонентов на взаимовыгодных условиях!

Наши преимущества:

- Оперативные поставки широкого спектра электронных компонентов отечественного и импортного производства напрямую от производителей и с крупнейших мировых складов;
- Поставка более 17-ти миллионов наименований электронных компонентов;
- Поставка сложных, дефицитных, либо снятых с производства позиций;
- Оперативные сроки поставки под заказ (от 5 рабочих дней);
- Экспресс доставка в любую точку России;
- Техническая поддержка проекта, помощь в подборе аналогов, поставка прототипов;
- Система менеджмента качества сертифицирована по Международному стандарту ISO 9001;
- Лицензия ФСБ на осуществление работ с использованием сведений, составляющих государственную тайну;
- Поставка специализированных компонентов (Xilinx, Altera, Analog Devices, Intersil, Interpoint, Microsemi, Aeroflex, Peregrine, Syfer, Eurofarad, Texas Instrument, Miteq, Cobham, E2V, MA-COM, Hittite, Mini-Circuits,General Dynamics и др.);

Помимо этого, одним из направлений компании «ЭлектроПласт» является направление «Источники питания». Мы предлагаем Вам помощь Конструкторского отдела:

- Подбор оптимального решения, техническое обоснование при выборе компонента;
- Подбор аналогов;
- Консультации по применению компонента;
- Поставка образцов и прототипов;
- Техническая поддержка проекта;
- Защита от снятия компонента с производства.

Как с нами связаться

Телефон: 8 (812) 309 58 32 (многоканальный)
Факс: 8 (812) 320-02-42
Электронная почта: org@eplast1.ru
Адрес: 198099, г. Санкт-Петербург, ул. Калинина, дом 2, корпус 4, литера А.