Für diese Unterlage behalten wir uns alle Rechte vor, auch für den Fall der Patenterteilung oder Gebrauchsmustereintragung. Sie darf ohne unsere vorherige schriftliche Zustimmung weder vervielfältigt noch sonstwie benutzt, noch Dritten zugänglich gemacht werden.

Nur rot gestempelte oder auf Laufkarte gedruckte Dokumente unterliegen dem Änderungsdienst und sind zur Fertigung freigegeben.
Only red stamped or on jobcard printed documents are managed. These documents are approved for production.

All Rights reserved, including possible patents or trademarks. Documents shall not be provided to a third party or duplicated in any form without prior written permission.

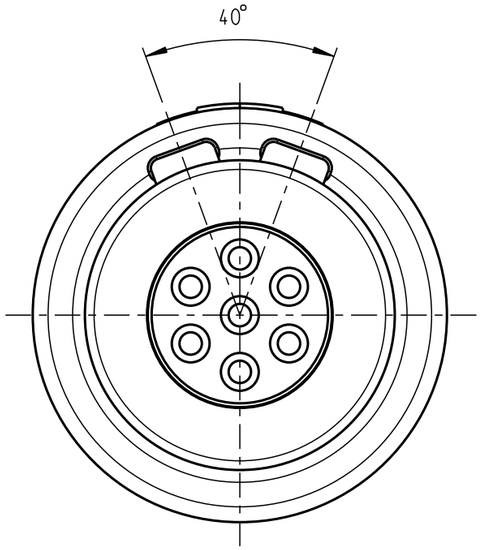

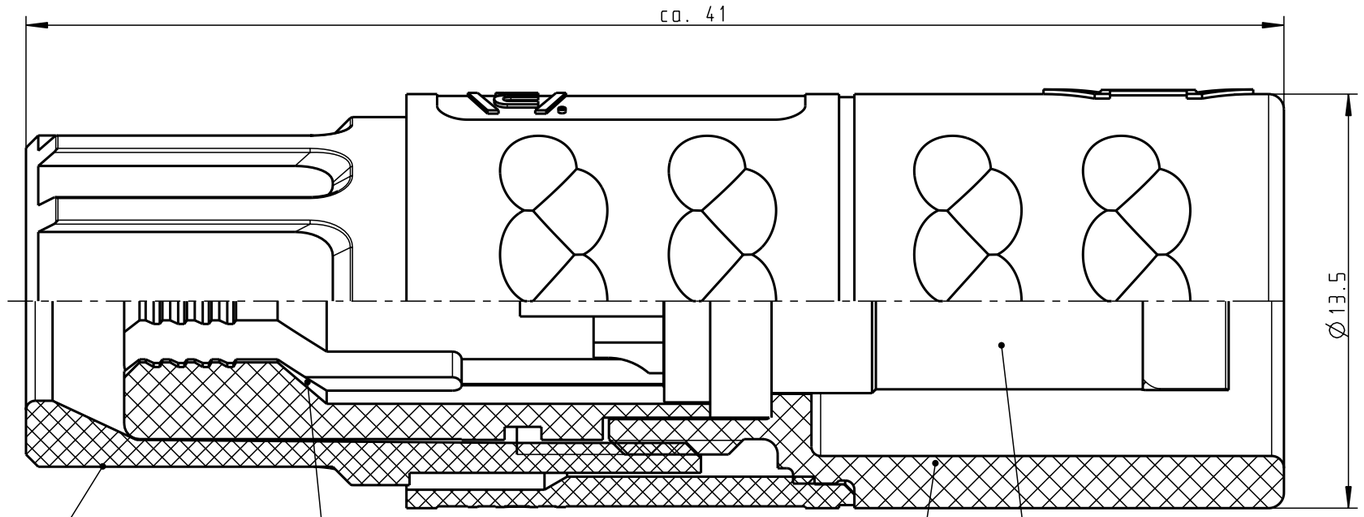

Spannmutter (siehe Tabelle) Backnut (look table)

Spannzange (siehe Tabelle) Cable collet (look table)

Kabelzylinder Cablecylinder

Einsatz Insert

Technische Daten/Technical Data:

Werkstoffe/Materials:

Gehäuse/Housing:	PSU / grau / grey
Kontakte/Contacts:	Cu-Legierung /Cu-alloy
Isolierkörper/Insulation Body:	PEEK

Oberflächen/Surfaces:

Kontakte/Contacts:	gal. Au
Schutzart im gesteckten Zustand: /Protection Class in mated condition	IP 50

KontaktØ/ContactØ:	Ø0.7 mm
Anschluß/Termination:	0.15mm²
Löt/Solder	AWG 26
Prüfspannung/Test Voltage:	1.6 kV DC (SAE AS 13441)
Strombelastung/Current Load:	
Einzelkontakte/single contacts	7 A
7 polig / 7 position: (IEC 512-3 / VDE 0298 T4)	4.55 A

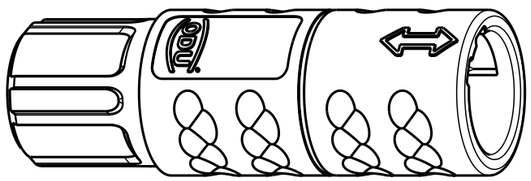

M 2:1

Artikelnummer Partnumber	Kabel Ø Cable Ø
K11MA7-P07LFDO-39..	min. 2.7 max. 3.9
K11MA7-P07LFDO-52..	min. 4.0 max. 5.2
K11MA7-P07LFDO-65..	min. 5.3 max. 6.5

Artikelnummer Partnumber	Farbe Spannmutter Colour Backnut
K11MA7-P07LFDO-..20	rot / red
K11MA7-P07LFDO-..30	weiß / white
K11MA7-P07LFDO-..40	gelb / yellow
K11MA7-P07LFDO-..50	grün / green
K11MA7-P07LFDO-..60	blau / blue
K11MA7-P07LFDO-..70	grau / grey
K11MA7-P07LFDO-..80	schwarz / black

Änd-zust.	Aend.-Mitt	Datum	Name

Maße ohne Toleranzangabe nach mittel DIN ISO 2768

Rohteil:

Rohgew.:

PE-Modell-Nr.: 00022277

CAD-Nr.: 00026467

Bl.:

2004	Tag	Name
Bearb	25.05.	Plischke
Gepr.		
Norm.		

Benennung: Kabelteil cpl.

Maßstab: 5:1

ODU otto dunkel gmbh

Zeichnungs Nr.: K11MA7-P07LFDO-....

Ersatz für:

Vervielf. Pause

Nr.

CAD: Pro/ENGINEER

Компания «ЭлектроПласт» предлагает заключение долгосрочных отношений при поставках импортных электронных компонентов на взаимовыгодных условиях!

Наши преимущества:

- Оперативные поставки широкого спектра электронных компонентов отечественного и импортного производства напрямую от производителей и с крупнейших мировых складов;
- Поставка более 17-ти миллионов наименований электронных компонентов;
- Поставка сложных, дефицитных, либо снятых с производства позиций;
- Оперативные сроки поставки под заказ (от 5 рабочих дней);
- Экспресс доставка в любую точку России;
- Техническая поддержка проекта, помощь в подборе аналогов, поставка прототипов;
- Система менеджмента качества сертифицирована по Международному стандарту ISO 9001;
- Лицензия ФСБ на осуществление работ с использованием сведений, составляющих государственную тайну;
- Поставка специализированных компонентов (Xilinx, Altera, Analog Devices, Intersil, Interpoint, Microsemi, Aeroflex, Peregrine, Syfer, Eurofarad, Texas Instrument, Miteq, Cobham, E2V, MA-COM, Hittite, Mini-Circuits,General Dynamics и др.);

Помимо этого, одним из направлений компании «ЭлектроПласт» является направление «Источники питания». Мы предлагаем Вам помощь Конструкторского отдела:

- Подбор оптимального решения, техническое обоснование при выборе компонента;
- Подбор аналогов;
- Консультации по применению компонента;
- Поставка образцов и прототипов;
- Техническая поддержка проекта;
- Защита от снятия компонента с производства.

Как с нами связаться

Телефон: 8 (812) 309 58 32 (многоканальный)
Факс: 8 (812) 320-02-42
Электронная почта: org@eplast1.ru
Адрес: 198099, г. Санкт-Петербург, ул. Калинина, дом 2, корпус 4, литера А.