| REVISIONS | | | | | |
|---|---|---|---|---|---|
| REV | ECO | DESCRIPTION | DATE | BY | APPR |
| B1 | - | RELEASE NEW DWG FORMAT | 15-Dec-2014 | Drack | Tommy |
| B2 | - | Modify rubber material | 13-May-2016 | Ben | Tommy |

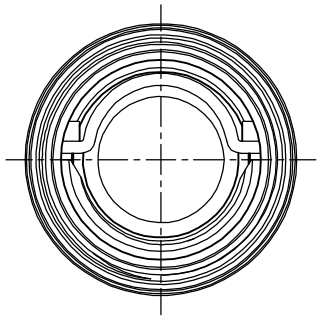

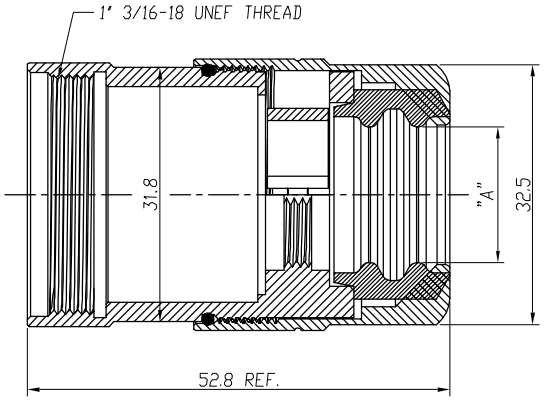


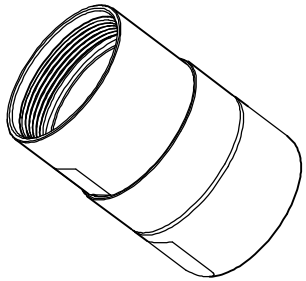

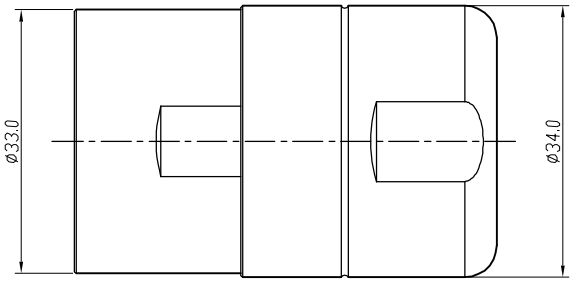


NOTES: UNLESS OTHERWISE SPECIFIED

1. MATERIAL:
   NUT: ZINC DIE CAST OR AL ALLOY, NICKEL PLATED.
   O-RING: NBR.
   SEAL: EPDM.
   HOUSING BODY: ZINC DIE CAST OR AL ALLOY, NICKEL PLATED

2. SPECIFICATIONS:
   2.1 DEGREE OF PROTECTION: IP67 ( MATED CONDITION )
   2.2 RoHS COMPLIANT

3. ALL DIMENSIONS ARE FOR REFERENCE USE ONLY.

| | | Dimension "A" | Cable OD Range |
|---|---|---|---|
| 1 | RT0L-20CPG-S1 | Ø15.8mm | 16.0~17.0 mm |
| 2 | RT0L-20CPG-S2 | Ø20.0 mm | 20.5~22.5 mm |
| 3 | RT0L-20CPG-S3 | Ø13.0mm | 13.5~15.0 mm |
| 4 | RT0L-20CPG-S5 | Ø13.0 mm | 13.5~14.0 mm |
| 5 | RT0L-20CPG-S6 | Ø15.8 mm | 16.0~21.0 mm |
| 6 | RT0L-20CPG-S8 | Ø13.0 mm | 11.0~15.0 mm |

| | | | |
|---|---|---|---|
| | SEE PART NUMBER CHART | | |
| QUANTITY | PART NUMBER | DESCRIPTION | ITEM |

MATERIALS LIST

UNLESS OTHERWISE SPECIFIED
1) All dimensions are in metric(mm).
2) Tolerances are as follows:
1 PL DEC ±0.30 | Fractions ±1/64
2 PL DEC ±0.15 | Angles ±1°
3 PL DEC ±0.05
3) Note reference = x

MATERIAL SPECIFICATIONS:

PROCESS SPECIFICATIONS:

NEXT ASS'Y:

| SIGNATURES | | DATE |
|---|---|---|
| DRAWN: | Drack | 15-DEC-2014 |
| CHECKED: | | |
| ENGINEER: | | |
| APPROVAL: | | |
| CUSTOMER: | | |

THIS DRAWING IS SUPPLIED FOR INFORMATION ONLY. DESIGN FEATURES, SPECIFICATIONS AND PERFORMANCE DATA SHOWN HEREON ARE THE PROPERTY OF THE AMPHENOL CORPORATION. NO RIGHTS OF REPRODUCTION ARE IMPLIED. ALL DIMENSIONS ARE SUBJECT TO NORMAL MANUFACTURING VARIATIONS.

Amphenol
Sine Systems - www.amphenol-sine.com
44724 Morley Drive
Clinton Township, MI 48036

ECO-MATE,CORD GRIP,SIZE 20

| SIZE | TYPE | DWG NO: | REVISION |
|---|---|---|---|
| B | C- | RT0L-20CPG-Sx | B2 |

SCALE: NONE SHEET 1 OF 1

TITLE: ECO-MATE,CORD GRIP,SIZE 20
DWG NO: RT0L-20CPG-Sx
REV: B2
SH: 1
OF: 1

Компания «ЭлектроПласт» предлагает заключение долгосрочных отношений при поставках импортных электронных компонентов на взаимовыгодных условиях!

Наши преимущества:

- Оперативные поставки широкого спектра электронных компонентов отечественного и импортного производства напрямую от производителей и с крупнейших мировых складов;
- Поставка более 17-ти миллионов наименований электронных компонентов;
- Поставка сложных, дефицитных, либо снятых с производства позиций;
- Оперативные сроки поставки под заказ (от 5 рабочих дней);
- Экспресс доставка в любую точку России;
- Техническая поддержка проекта, помощь в подборе аналогов, поставка прототипов;
- Система менеджмента качества сертифицирована по Международному стандарту ISO 9001;
- Лицензия ФСБ на осуществление работ с использованием сведений, составляющих государственную тайну;
- Поставка специализированных компонентов (Xilinx, Altera, Analog Devices, Intersil, Interpoint, Microsemi, Aeroflex, Peregrine, Syfer, Eurofarad, Texas Instrument, Miteq, Cobham, E2V, MA-COM, Hittite, Mini-Circuits,General Dynamics и др.);

Помимо этого, одним из направлений компании «ЭлектроПласт» является направление «Источники питания». Мы предлагаем Вам помощь Конструкторского отдела:

- Подбор оптимального решения, техническое обоснование при выборе компонента;
- Подбор аналогов;
- Консультации по применению компонента;
- Поставка образцов и прототипов;
- Техническая поддержка проекта;
- Защита от снятия компонента с производства.

**Как с нами связаться**

**Телефон:** 8 (812) 309 58 32 (многоканальный)
**Факс:** 8 (812) 320-02-42
**Электронная почта:** org@eplast1.ru
**Адрес:** 198099, г. Санкт-Петербург, ул. Калинина, дом 2, корпус 4, литера А.