THIS DRAWING IS UNPUBLISHED. RELEASED FOR PUBLICATION 1999
© COPYRIGHT 2009 BY TYCO ELECTRONICS CORPORATION. ALL INTERNATIONAL RIGHTS RESERVED.

PROJEKT NO.
A98-52279
B916704

LOC A1 DIST -

REVISIONS

P	LTR	DESCRIPTION	DATE	DWN	APVD
	B3	SEE E-08-26812	23OCT08	HSCH	AK
	B4	SEE E-09-023384	14JAN10	FU	HS

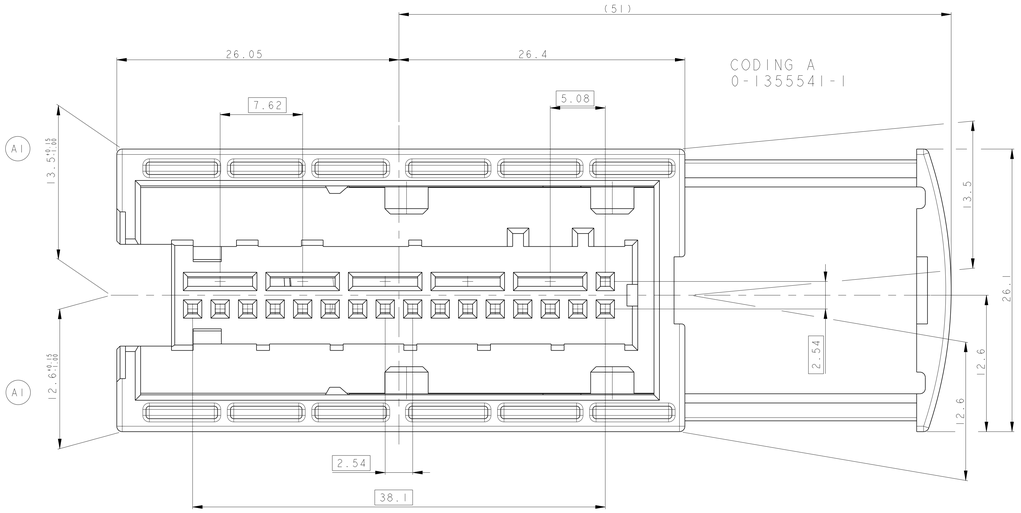

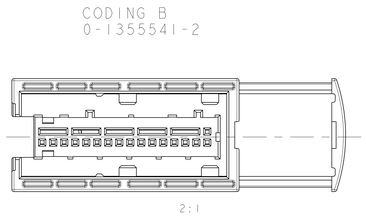

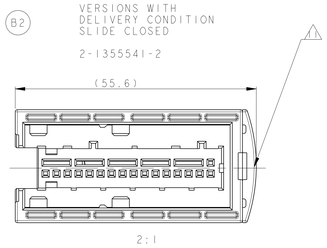

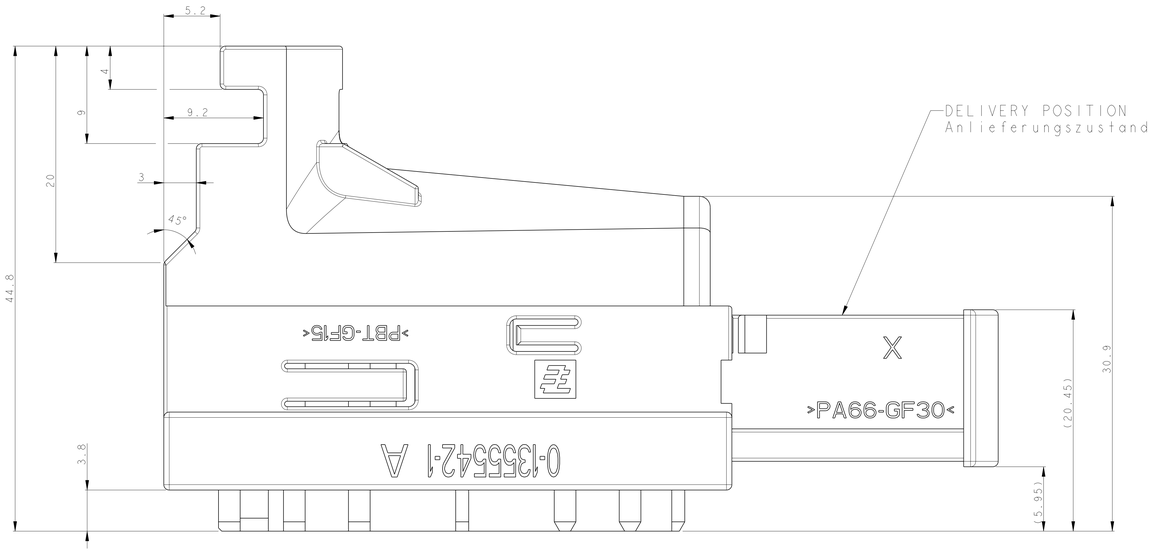

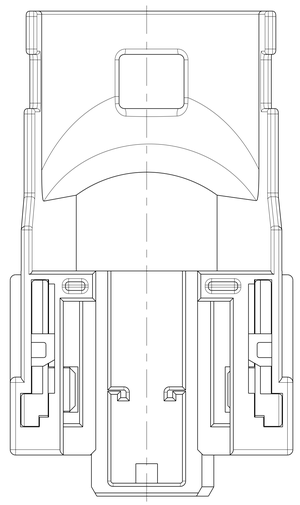

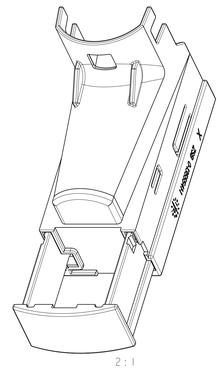

0-1355589-1	32POS MODUII PINHEADER, 90° VERSION, RIGHT,COD A
	32POS MODUII PINHEADER, 90° VERSION, LEFT,COD A
	5xTAB5.2mm+2xMODUII PINHEADER, 180° VERSION,COD A
0-1355587-1/-2	32POS MODUII PINHEADER, 180° VERSION,COD. A AND B
0-1241725-1	5xPQ+2xMQS RECEPTACLE HOUSING
0-1241724-1	32POS MQS RECEPTACLE HOUSING
114-18079	INTERFACEDRAWING FOR 5xPQ+2xMQS CONNECTOR
114-18078	INTERFACEDRAWING FOR 32POS MQS CONNECTOR
NUMBER NUMMER	DESCRIPTION BESCHREIBUNG
COUNTERPARTS GEGENSTECKER	

A1

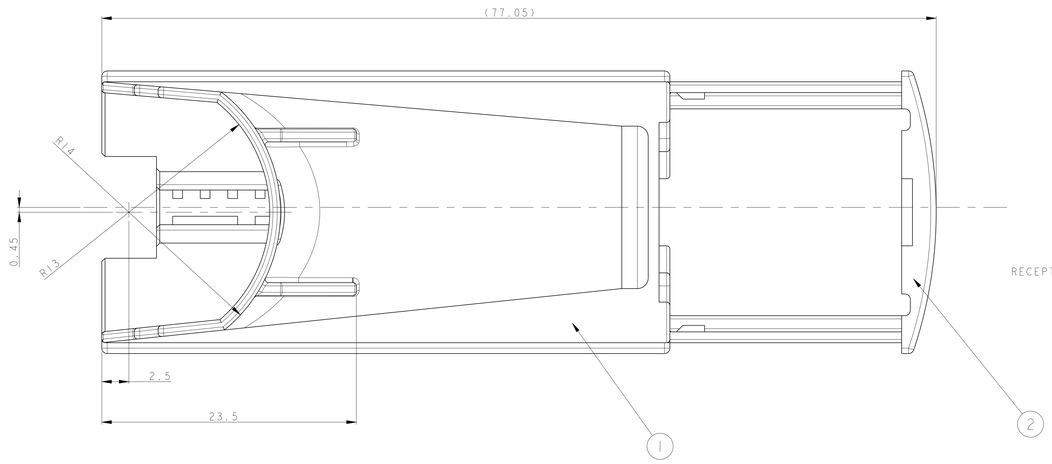

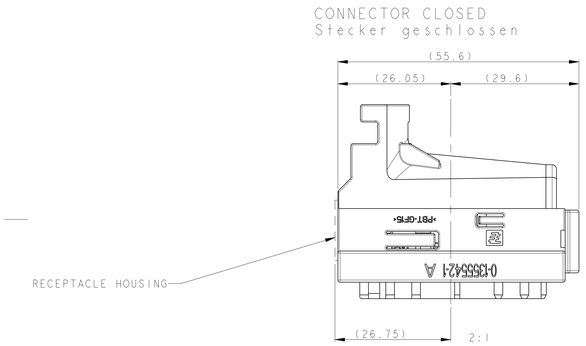

NOTES
Bemerkungen

B4
1. AMP or TE-LOGO
AMP or TE-Logo
2. ORDER-NUMBER
Bestell-Nummer
3. REVISIONS-NUMBER
Werkzeugenderungsindex
4. GM-LOGO
GM-Logo
5. CAVITY MARKING
Nestmarkierung
6. CUSTOMER SIGN
Kunden-Kurzzeichen
7. PACKAGE: IN LAYERS IN CARTON
Verpackung: Teile lagenweise im Karton
8. MATERIAL MARKING
Werkstoffkennzeichnung
9. PRODUCTION-DATE
Produktions-Datum
B1 10. SPECIAL PACKAGE FOR RUDE TRANSPORT: 180 PIECES IN LAYERS IN CARTON
Spezialverpackung fuer rauhen Transport: 180 Teile lagenweise im Karton
B2 11. BEFORE MATING WITH COUNTERPART MOVE SLIDE IN PRELOCK-POSITION
Vor dem Stecken auf das Gegenstueck zuerst den Schieber in Vorrastsstellung schieben

	ORDER NO. BESTELLNR.	REV -	QTY	DESCRIPTION BESCHREIBUNG	MATERIAL -	SURFACE COLOR	WEIGHT GEWICHT [g]	ITEM NO
B2 1	2-1355541-2	A	1	SLIDE	PA66-GF 30	RED	-	
			1	COVER CODING B	PBT-GF 15	BLUE	-	
B3 6	1-1355541-2	B	1	SLIDE	PA66-GF 30	RED	-	
			1	COVER CODING B	PBT-GF 15	BLUE	-	
B1 10	1-1355541-1	A	1	SLIDE	PA66-GF 30	RED	-	
			1	COVER CODING A	PBT-GF 15	BLACK	-	
7	0-1355541-2	B	1	SLIDE (B)	PA66-GF 30	RED	-	
			1	COVER CODING B	PBT-GF 15	BLUE	-	
7	0-1355541-1	B	1	SLIDE (B)	PA66-GF 30	RED	3,4	2
			1	COVER CODING A	PBT-GF 15	BLACK	12,1	1

TYC DRAWING IS A CONFIDENTIAL DOCUMENT OF TYCO ELECTRONICS CORPORATION
IT IS LOANED AND THE COPIES OR INFORMATION THEREON MUST BE RETURNED UPON REQUEST.

DIMENSIONS: mm
TOLERANCES UNLESS OTHERWISE SPECIFIED:
0 PLC ±0.3
1 PLC ±0.3
2 PLC ±0.3
3 PLC ±0.3
4 PLC ±0.3
ANGLES ±1°
MATERIAL -
FINISH -

DWN H.Schmitt 11JUN99
CHK H.Schmitt 18APR00
APVD -
PRODUCT SPEC - -
APPLICATION SPEC - -
WEIGHT 15.5 g

Tyco Electronics
AMP Deutschland GmbH
D - 63225 Langen

NAME COVER WITH SLIDE, 32POS MQS, ASSY
UMGEHAEUSE MIT SCHIEBER

SIZE A0 CAGE CODE 00779 DRAWING NO C-1355541 RESTRICTED TO -

CUSTOMER DRAWING SCALE 5:1 SHEET 1 OF 1 REV B4

4806 (2/09)
Proj/ENGINEER_DRAWING

Компания «ЭлектроПласт» предлагает заключение долгосрочных отношений при поставках импортных электронных компонентов на взаимовыгодных условиях!

Наши преимущества:

- Оперативные поставки широкого спектра электронных компонентов отечественного и импортного производства напрямую от производителей и с крупнейших мировых складов;
- Поставка более 17-ти миллионов наименований электронных компонентов;
- Поставка сложных, дефицитных, либо снятых с производства позиций;
- Оперативные сроки поставки под заказ (от 5 рабочих дней);
- Экспресс доставка в любую точку России;
- Техническая поддержка проекта, помощь в подборе аналогов, поставка прототипов;
- Система менеджмента качества сертифицирована по Международному стандарту ISO 9001;
- Лицензия ФСБ на осуществление работ с использованием сведений, составляющих государственную тайну;
- Поставка специализированных компонентов (Xilinx, Altera, Analog Devices, Intersil, Interpoint, Microsemi, Aeroflex, Peregrine, Syfer, Eurofarad, Texas Instrument, Miteq, Cobham, E2V, MA-COM, Hittite, Mini-Circuits,General Dynamics и др.);

Помимо этого, одним из направлений компании «ЭлектроПласт» является направление «Источники питания». Мы предлагаем Вам помощь Конструкторского отдела:

- Подбор оптимального решения, техническое обоснование при выборе компонента;
- Подбор аналогов;
- Консультации по применению компонента;
- Поставка образцов и прототипов;
- Техническая поддержка проекта;
- Защита от снятия компонента с производства.

Как с нами связаться

Телефон: 8 (812) 309 58 32 (многоканальный)
Факс: 8 (812) 320-02-42
Электронная почта: org@eplast1.ru
Адрес: 198099, г. Санкт-Петербург, ул. Калинина, дом 2, корпус 4, литера А.